※ご使用前にこの説明書を良くお読みになり十分に理解してください。
Before beginning assembly, please read these instructions thoroughly.

KYOSHO®
THE FINEST RADIO CONTROL MODELS

ULTIMA RB6.6

1:10 Scale Radio Controlled Electric Powered 2WD Racing Buggy

X-GEAR
Experience the perfect
Development and testing supported by the Team Kyosho International Drivers and the X-Gear team.

KYOSHO MotorSports

アルティマ RB6.6
組立／取扱説明書
INSTRUCTION MANUAL

目　次　INDEX

●安全のための注意事項 / SAFETY PRECAUTIONS ---- 2 ～ 5
●キットの他にそろえる物　REQUIRED FOR OPERATION ---- 6 ～ 7
●プロポの準備　RADIO PREPARATION ---- 7
●組立て前の注意　BEFORE YOU BEGIN ---- 8 ～ 9
●ランナー付プラパーツ配置図　ARRANGEMENT OF PLASTIC PARTS ON RUNNERS ---- 10 ～ 11
●本体の組立て　ASSEMBLY ---- 12 ～ 41
●セッティングシート　SET UP SHEET ---- 42
●分解図　EXPLODED VIEW ---- 43 ～ 46
●スペアパーツ・オプションパーツリスト　SPARE PARTS & OPTIONAL PARTS ---- 47 ～ 53

⚠ 安全のための注意事項
この無線操縦模型は玩具ではありません!

●この商品は高い性能を発揮するように設計されています。組立てに不慣れな方は、模型を良く知っている人にアドバイスを受け確実に組立ててください。
●小さい部品があるので、組立て作業は幼児の手がとどかない所で必ずおこなってください。
●動かして楽しむ場所は、万一の事故を考えて安全を確認してから、責任をもってお楽しみください。
●組立てた後も、説明書がいつでも見られるように大切に保管してください
●ラジコン保険に加入して安全に楽しみましょう。

⚠ UNDER SAFETY PRECAUTIONS
This radio control model is not a toy!

●It is highly recommended that first-time builders seek advice of experienced modelers before beginning assembly.
●Assemble this kit only in places out of children's reach!
●Take enough safety precautions prior to operating this model. You are responsible for this model's assembly and safe operation!
●Always keep this instruction manual ready at hand for quick reference, even after completing the assembly.
●Taking out liability insurance is recommended.

※製品改良のため、予告なく仕様を変更する場合があります。 *SPECIFICATIONS ARE SUBJECT TO CHANGE WITHOUT NOTICE.
© Copyright 2016 KYOSHO CORPORATION / 禁無断転載複製
34302-T01
No.34302

安全のための注意事項　SAFETY PRECAUTIONS

組立て・走行の前に必ずお読みください。
Please read carefully before assembling and operating your model.

警告マーク　：生命や身体に重大な被害が発生する可能性がある危険を示します。
WARNING!　: This symbol indicates where caution is essential to avoid injury to yourself or others.

禁止マーク　：事故や故障の原因となるため、やってはいけないことを示します。
PROHIBITED　: This symbol points out actions that you should NOT do to avoid possible damage or accidents.

●この商品は、本格的な無線操縦模型です。玩具ではありません！
This product is a fully functional radio control model. It is not a toy!

●この商品を楽しむために、走行前の組立てや、走行後のメンテナンス、オプションの交換などをおこないます。
To enjoy this model to its fullest, complete assembly properly, perform maintenance and add optional upgrades as desired.

●アルカリ乾電池や充電式の電池は、使い方を誤ると大きな電流が流れ、発熱や液（電解液）漏れの可能性があります。
Improper usage of Alkaline cells or rechargeable batteries may damage the electronics of the car and/or the radio.

この商品を安全に取扱うために下記の事項を、必ずお守りください。
In order to operate the model safely, adhere to following instructions:

警告
Warning !

*この説明を守らないと生命や身体に重大な被害が発生する可能性がある危険を示します。
*Here are some possibilities of significant damage to life and/or body, if the following explanations are not adhered to:

►組立て前に必ず説明書を最後までお読みください。また、組立てに不慣れな方は、模型を良く知っている人にアドバイスを受け確実に組立てください。
Before you begin, read the manual thoroughly. First time builders should seek advice from modelers who have experience in assembling models.

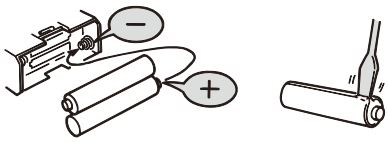

禁止
PROHIBITED

►電池は逆接続・分解は絶対にしないでください。
破損や液漏れなどの原因になります。
Never reverse connection nor disassemble batteries.
It may lead to damage and leakage.

＜注意＞
< Caution >

この商品は「上級者向け競技用RCカー」となっています。組立て及び走行にはある程度技量を必要としますので、組立段階、走行時の破損においては補償しかねます。また、搭載するエンジン（別売）によっては大変スピードが出ます。走行は必ず専用のRCサーキットで行うようにしてください。

This R/C car is designed for advanced users and competitive racing. A degree of skill is required for the assembly and operation of this model and any damage to the model either during assembly or operation is the at the user's risk and responsibility. Also, depending on the engine (sold separately) used, the car can run at extremely high speeds. Only run this model at a designated R/C track or circuit.

禁止
PROHIBITED

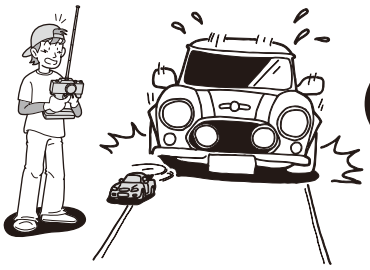

禁止
PROHIBITED

►小さな部品や、とがった部品がありますので、十分注意してください。
また、小さなお子様のいる場所での作業・保管はさけてください。
This product includes many small, sharp objects, so it should be kept out of the reach of children.

►車道・人ごみ・幼児の近くでは走行させないでください。
事故の原因となります。
Do not operate in crowded places, near children or pets, or on public streets - it may cause serious injury.

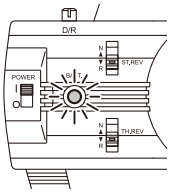

禁止
PROHIBITED

禁止
PROHIBITED

►プロポ関係の電池残量が少ない時。
電池が減ってくるとコントロールができなくなり、暴走や衝突の原因になります。
Always check the radio batteries!
With weak dry batteries, transmission and reception of the radio fall off. Models may become out of control under such condition, which may cause serious accidents.

►車の動きがおかしい時。
すぐに走行を中止して原因を調べてください。原因不明のまま走行させると、思わぬ故障や事故の原因になります。
When the model is behaving strangely . .!
Immediately stop the model and check the reason. Do not operate the model until the problem is solved. This may lead to further trouble and unforeseen accidents!

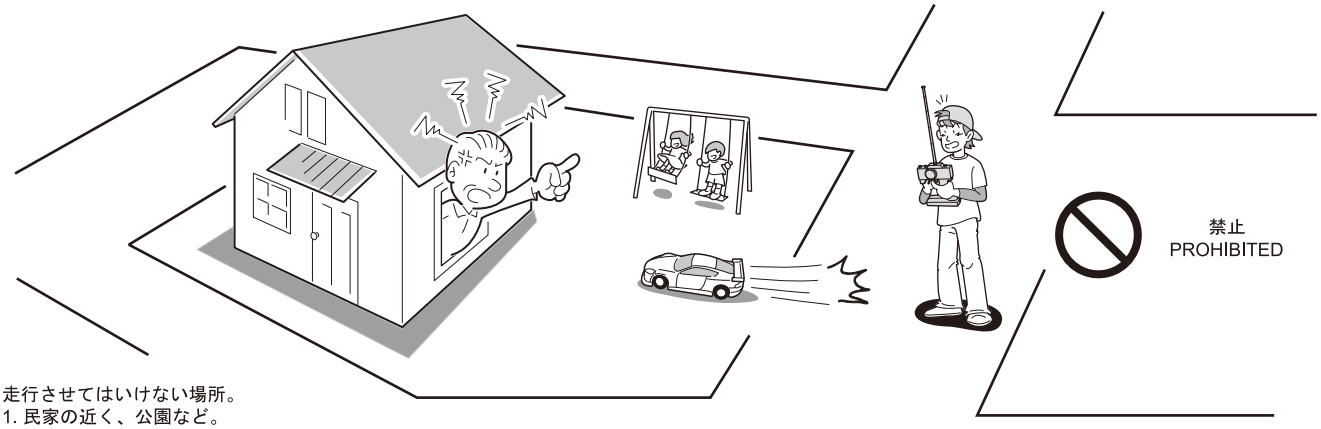

禁止
PROHIBITED

►走行させてはいけない場所。
1. 民家の近く、公園など。
2. 室内、せまいところ。
?人にケガをさせる原因になります。また、物をこわしたり、他人の迷惑になります。
Operate your model ONLY on designated areas, race tracks and other spacious areas. Do NOT operate it:
1. in residential districts and parks!
2. indoors and in limited space!
* Non-observance of the above may be cause for personal injuries and property damages.

警告 Warning !

*事故やケガ等の危険防止のため、次のことを必ずお守りください。
*In order to avoid accidents and personal injury, be sure to observe the following:

禁止
PROHIBITED

►燃料の取扱いの注意。
1. 取扱いは、必ず屋外で。
2. 模型用グロー燃料を必ず使用。
3. 火気には絶対に近づけない。
4. 飲んだり、目に入れたりしない。
5. 保管は、キャップをしっかり締め幼児の手の届かない冷暗所に置く。
6. 使用後の空き缶は、火中に投げ入れない。

Handling fuel safely:
1. Handle fuel only outdoors!
2. Only use glow fuel for radio control models!
3. Never use fuel indoors or in places with open fires and sources of heat!
4. Never swallow fuel or let it into your eyes!
5. Store fuel only in cool, dry and dark places out of children's reach! Tightly shut the cap!
6. Do not dispose of empty fuel cans into a fire! There is danger of explosion!

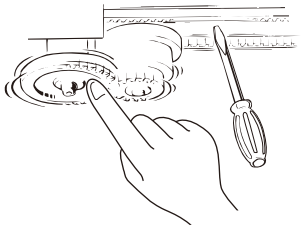

禁止
PROHIBITED

►回転している部分に、指や物などを入れないでください。
Do not put fingers or any objects inside rotating and moving parts!

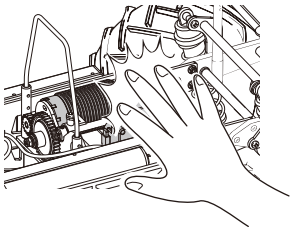

禁止
PROHIBITED
BITTE NIEMALS
NE PAS FAIRE
PROHIBIDO

►走行後のモーターやスピードコントローラーは熱くなっているので、さわらないでください。ヤケドの恐れがあります。
Motor and ESC may become very hot after use.
Please avoid touching as it may cause burn.

注意 Cautions !

*この説明を守らないと軽傷程度の被害または、物損事故が発生する恐れがあります。
*The following are examples of situations that should be avoided for safe assembly, maintenance and operation:

►カッターやニッパー、ドライバーなど工具の取り扱いには十分注意してください。
All tools require careful handling to avoid injury.

禁止
PROHIBITED

►塗装する場合は室内の換気に十分注意し、作業を行ってください。
Painting must be done only in a well-ventilated area.

禁止
PROHIBITED

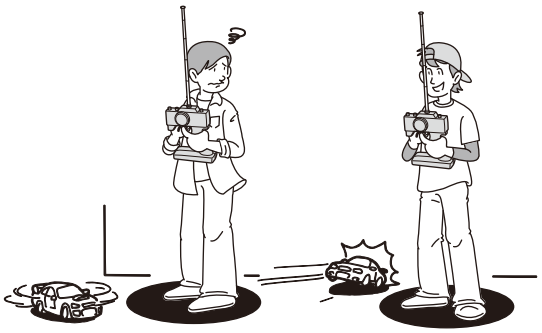

►走行後や、走行させない時は必ず電源スイッチをOFFにし、車体と送信機の電池を取り外してください。誤作動や電池の発熱・液漏れなど危険な場合があります。
Always switch off the receiver and transmitter, then disconnect/remove the batteries when the model is not in use. Failure to do so may cause damage to the batteries from excessive discharge and leaking.

►同じ周波数の近くでは走行させないでください。
混信によりコントロール不能で暴走の原因になります。
Be sure that you're operating on a unique frequency from any other RC vehicles in the area. Failure to do so will cause a loss of control and may cause injury.

禁止
PROHIBITED

►アンテナの先端でケガをする恐れがありますので顔付近に近づけたりしないでください。
Do not point the antenna towards another person.

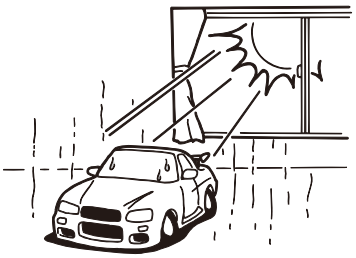

禁止
PROHIBITED

►温度の高くなる場所や湿度の高い場所などは長期間の保管はしないでください。
Do not store this model in hot or humid conditions, or in direct sunlight.

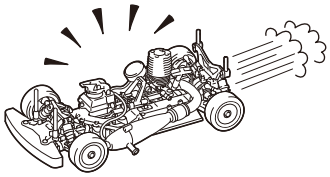

禁止
PROHIBITED

►走行時は、必ずボディを装着してください。
Always run your car with the body shell mounted!

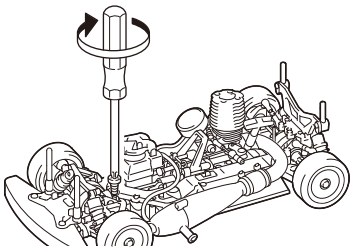

►定期的に、各部のビス類が緩んでいないか確認してください。
Check all screws, nuts etc. on a regular basis for looseness.

禁止
PROHIBITED

►下記の場所での走行は、故障の原因になりますのでおやめください。
・シャシーにからむような草の生えているところ。
・泥地、砂地、砂利の多いところ。
・水たまり、海辺、川。
Do not run your car on ground:
• that is overgrown with grass.
• that is muddy, sandy or rocky.

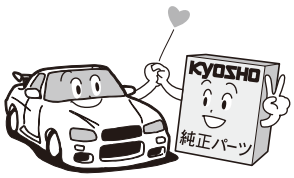

►純正オプションパーツ以外の組込みや車体の改造はしないでください。
故障の原因となります。
Do NOT install any option parts not made by Kyosho for this model.
To avoid causing irreparable damage, do NOT attempt any modifications.

1 ２チャンネルアンプ仕様無線操縦機（プロポ）と電池

2ch with electric speed controller and 1 servo radio control set

注意
地上用（自動車用）のプロポ（2チャンネルアンプ仕様）セットを必ず使用してください。（地上用以外使用禁止）
CAUTION: Only use a surface radio with 2 channels and electric speed controller! (Any other radio is prohibited!)

●このキットには２チャンネルアンプ仕様のプロポが必要です。
●送信機にはスティックタイプとハンドルタイプがありますが、お好みのタイプを用意してください。
●プロポの取扱いは、プロポに付属の説明書を参考にしてください。

●This kit requires a 2 channel radio con-trol set with electric speed controller.
●Use stick-type or wheel-type transmitter, whichever suits you best.
●For more information on the transmitter, kindly refer to the instruction manual of the transmitter.

■スティックタイプ
２チャンネルプロポ
Stick-type
2ch radio set

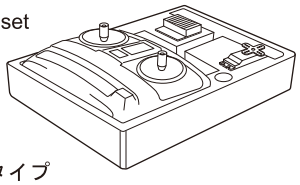

■ハンドルタイプ
２チャンネルプロポ
Wheel-type
2ch radio set

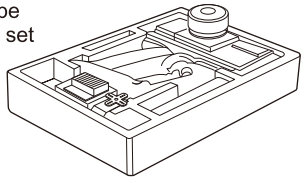

■単３乾電池（送信機用）
AA-size Batteries (For Transmitter)

使用できるサーボ・受信機・アンプサイズ
Suitable servos, receiver & electric speed controller

■サーボ
Servo

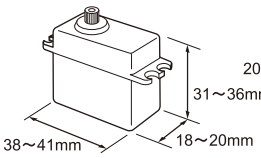

■アンプ
Electric speed controller

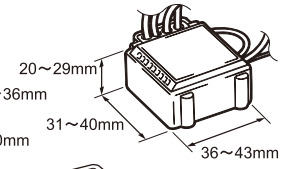

■受信機
Receiver

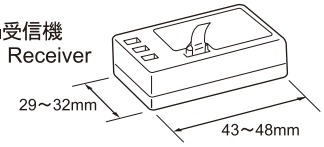

2 走行＋受信機用バッテリー

Operation/Receiver Battery and Charger for Battery

●バッテリーは、1組で車の走行と受信機の電源として使います。
A single battery powers operation and receiver.
Batteries listed at right are suitable.

■7.4V リポバッテリー
■6.6Vリフェバッテリー
7.4V Li-po Battery
6.6V Li-Fe Battery

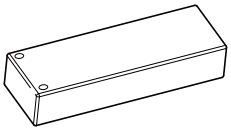

ストレートタイプ
Straight Type

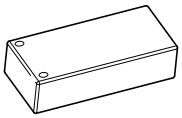

ショートタイプ
Short Type

■ニッケル水素バッテリー
Ni-MH Battery

3 モーター

Motor

●推奨
ブラシレスモーター：7.5T ～ 8.5T
●Recommended
Brushless Motor : 7.5T ～ 8.5T

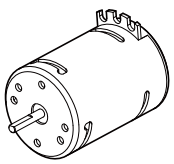

タイヤ／インナースポンジ

Tire / Wheel / Inner Sponges

●本キットにはタイヤ、インナースポンジは含まれません。1/10バギー用のタイヤ、インナースポンジを用意してください。
●This kit does not supply tires and inner Sponges. Use tires and Inner Sponges for 1/10 buggy.

ピニオンギヤ（48ピッチ）

Pinion Gear (48 Pitch)

No.UM320C / UM321C / UM322 / UM323

（推奨：20～23T）
(Recommended : 20~23T)

ダンパーオイル

Shock Oil

4 塗料

Paint

●ボディの塗装には塗料が必要です。
京商では、モデル用スプレーを用意していますのでご利用ください。
For painting the body, use Kyosho paints for models!

No.76001～76062
京商スプレーカラー
KYOSHO SPRAY COLOR

注意
スプレーカラーを使用する場合、缶の説明を良く読んでください。
CAUTION: Before using spray colors, always read the explanation!

ミクロンラインテープ
MICRON LINE TAPE

No.1841 (1mm x 5m)
1842 (1.5mm x 5m)
1843 (2.5mm x 5m)
1859 (0.4mm x 8m)
1860 (0.7mm x 8m)

マスキング、細部デザイン用伸縮自在テープです。
Super-flexible tape for masking and detail designing jobs.

No.96701
D-フレックスカラーデカール
D FLEX COLOR DECAL

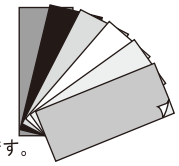

伸縮自在の特殊素材で３次曲面にもきれいに貼れる粘着シートです。
Self-adhesive super-flexible sheets that bond to polycarbonate - even when applied to curved surfaces.

キットの他にそろえる物（2）　ITEMS REQUIRED FOR OPERATION (2)

組立てに必要な工具
Tools required

注意

使用する工具の取扱いには、十分注意してください。
CAUTION: Handle tools carefully!

キットに入っている工具
TOOLS INCLUDED

■六角レンチ
Hex wrenche
1.5mm
2.0mm
2.5mm

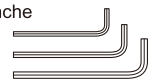

■十字レンチ（小）
Cross Wrench (small)

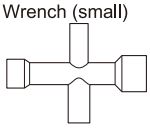

■ハイデフグリス（クリア）
High Diff. Grease (Clear)

■ハイグラファイトデフグリス（黒）
High Graphaite Grease (Black)

一般的な工具
Tools

■六角ドライバー
（1.5mm, 2mm, 2.5mm）
Hex screwdrivers
(1.5mm, 2mm, 2.5mm)

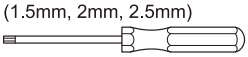

■ハサミ
Scissors

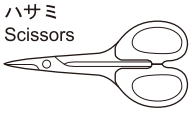

■ラジオペンチ
Needle Nose Pliers

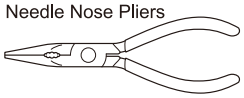

■カッターナイフ
Sharp Hobby Knife

■ニッパー
Wire Cutters

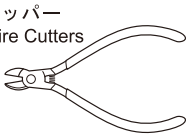

■グリス
Grease

アクセサリー
ACCESSORIES

■ 瞬間接着剤
Instant Glue

No.96154
KYOSHO スペシャルグルー
KYOSHO Special Glue

■ネジロック剤
Screw Cement

No.96178
ロックタイト（中強度/10cc）
Loctite (Medium Strength / 10cc)

No.36219 / 36219P
SP ナイフエッジリーマー
SP KNIFE EDGE REAMER

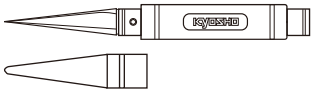

下穴加工が不要で、直接1 ~ 15mmの穴あけができる工具です。
No need to pre-drill! Drills neat 1 ~ 15mm holes directly!

プロポの準備　PREPARE RADIO TRANSMISSION

●プロポを下の順番にしたがってセットします。
Set up the radio as explained below.

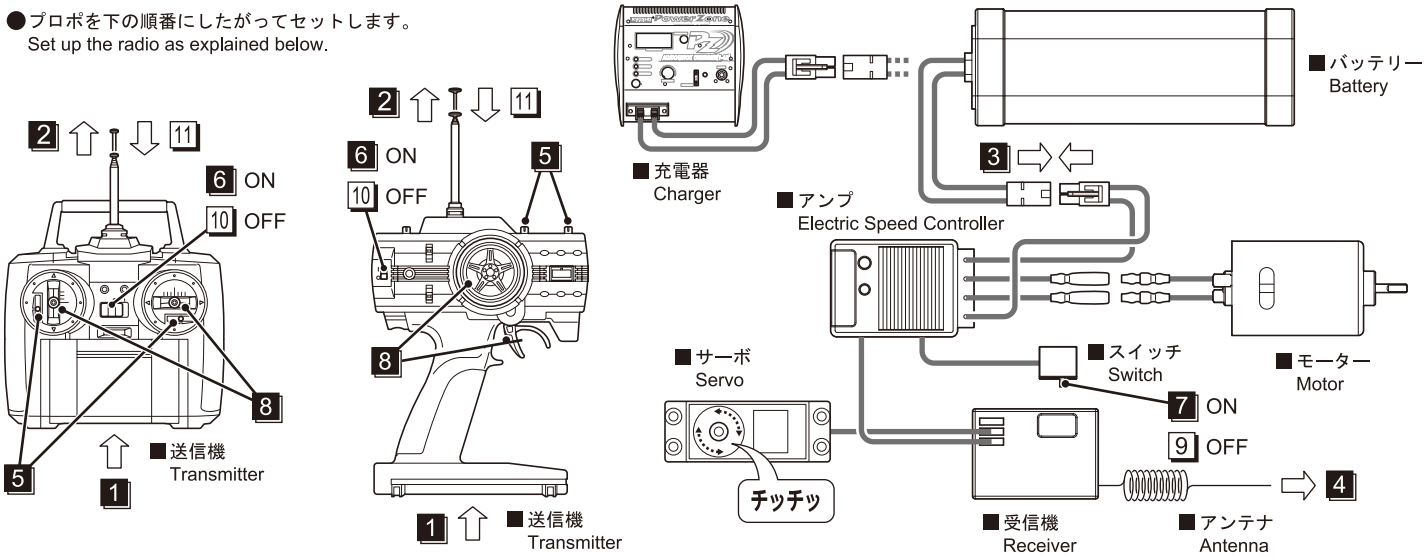

●始める時

1 送信機に単3乾電池をセットする。
2 送信機のアンテナをのばす。
3 充電した受信機用バッテリーをつなぐ。
4 受信機のアンテナをのばす。
5 トリムを中央にセットする。
6 送信機のスイッチを入れる。
7 アンプのスイッチを入れる。
8 ハンドル/トリガーを動かしてサーボが動いているか確認。

●START

1 Insert AA-size batteries into the Transmitter.
2 Extend the antenna of transmitter.
3 Connect the charged battery to the receiver.
4 Unwind the Receiver antenna.
5 Set trims of transmitter to center.
6 Switch "ON" the Transmitter.
7 Switch "ON" the Electric Speed Controller.
8 Check that the servos move in accordance with the control from transmitter.

●終わる時

9 アンプのスイッチを切る。
10 送信機のスイッチを切る。
11 送信機のアンテナを縮める。

●FINISH

9 Switch "OFF" the Electric Speed Controller.
10 Switch "OFF" the Transmitter.
11 Retract the Transmitter antenna.

組立て前の注意（1）　BEFORE YOU BEGIN (1)

1 組立ての前に下記のことに注意してください。
Before assembling, please read the following carefully:

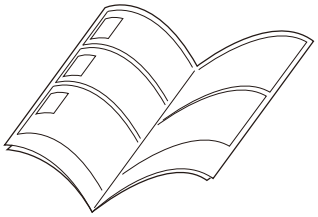

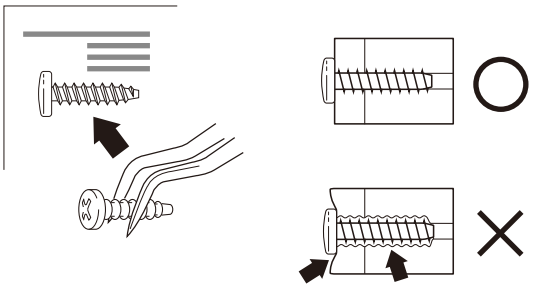

●この説明書を良く読み、構造を理解する。
●キットの内容を確かめる。
　?万一不良 、不足がありましたら、お買い求めの販売店か、当社「ユーザー相談室」までご連絡ください。
●小さな部品の形やサイズを間違えないようにする。図を参考にして確認しながら組立てる。
●TPビスを締めるときは・・・
　締めこみが固くても部品が固定されるまで締めてください。
　ただし、部品が変形するまで締めるとビスがきかなくなります。

●First, read this instruction manual and familiarise yourself with the model's construction.
●Check the kit contents. Should any parts be missing, contact the retail shop from whom the model was purchased.
●Compare nuts, bolts, screws, etc to the "Actual Size" drawings on each page before fitting to ensure that you are installing the correct parts.
●Tighten Self tapping (TP) screws into parts until you have a secure attachment. However, be careful not to overly tighten TP screws as the threads may be damaged.

---

2 キットには、形や長さが違うビスや小物部品が多く入っています。説明書には原寸図がありますので確認してから組立ててください。また、ビス類は多めに入っているものもありますので、予備としてお使いください。
This kit contains screws and hardware in different metric sizes and shapes. Before using them, check the screws on the true-to-scale diagrams on the left side in each assembly step. Some screws are extras.

●ビスの種類
SCREWS

ボタンヘックスビス
Button Hex Screw

サラヘックスビス
F/H Hex Screw

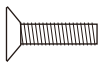

キャップビス
Cap Screw

セットビス
Set Screw

●小物部品のサイズ例
OTHER HARDWARE

3x12mm ビス
Screw

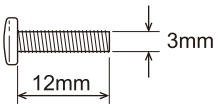

3mm ワッシャー・ナット
Washer・Nut

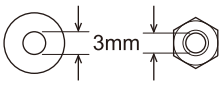

E4 Eリング
E-ring

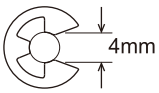

3x12mm サラビス
F/H Screw

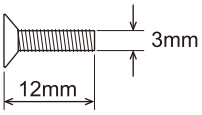

5x10mm メタル・ベアリング
Metal Bushing・Ball Bearing

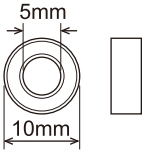

5.8mm ピロボール
Pillow Ball

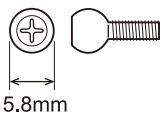

3 説明書の見かた
How to read the instruction manual:

〔 説明例 〕
〔 Example 〕

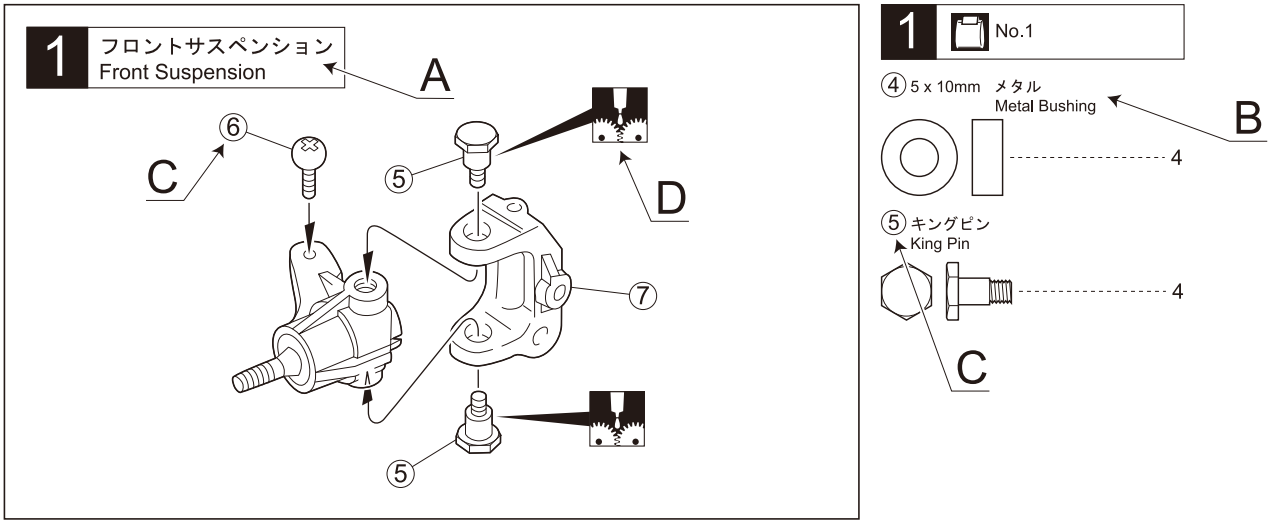

A: この項目で組立てるおおよその場所。
B: 小物部品の名前、原寸図、使用数。
C: キット内の部品は、ビス類を除いてキーNo.が付けられています。スペアパーツを購入する時はキーNo.を参照してください。
D: 説明書内では多くのマークが使用されています。マークに注意して組立てを進めてください。

A: Gives the name of the part being made and the serial number of steps for assembling.
B: Details the key-number of parts, actual-size drawings and quantity of parts to use.
C: All parts, except screws, are identified by key Numbers. When purchasing spare parts, identify the key number of the part required and cross reference this to the Spare Parts page, which shows the purchasable spare parts and the key numbers contained within.
D: This instruction manual uses several symbols. Pay careful attention to them during construction.

4 説明書に使われているマーク
Symbols used throughout the instruction manual, comprise:

- 使用する袋詰。 Part bags used.
- 注意して組立てる所。 Pay close attention here!
- 左右同じように組立てる。 Assemble left and right sides the same way.
- 可動するように組立てる。 Ensure smooth, non-binding movement when assembling.
- グリスを塗る。 Apply grease.
- ２セット組立てる（例）。 Assemble as many times as specified.
- 仮止め。 Temporarily tighten.
- ネジロック剤を塗る。 Apply threadlocker (screw cement).
- 原寸図。 True-to-scale diagram.
- 向きに注意。 Note the direction
- 番号の順に組立てる。 Assemble in the specified order.
- 別購入品。 Must be purchased separately!
- 6mmの穴をあける（例）。 Drill holes with the specified diameter.
- をカットする。 Cut off shaded portion.
- 左側用。 For Left.
- 右側用。 For Right.

ランナー付プラパーツ配置図(1)　ARRANGEMENT OF PLASTIC PARTS ON RUNNERS (1)

▷ 部分の部品は、使用しません。
Shaded parts are not used.

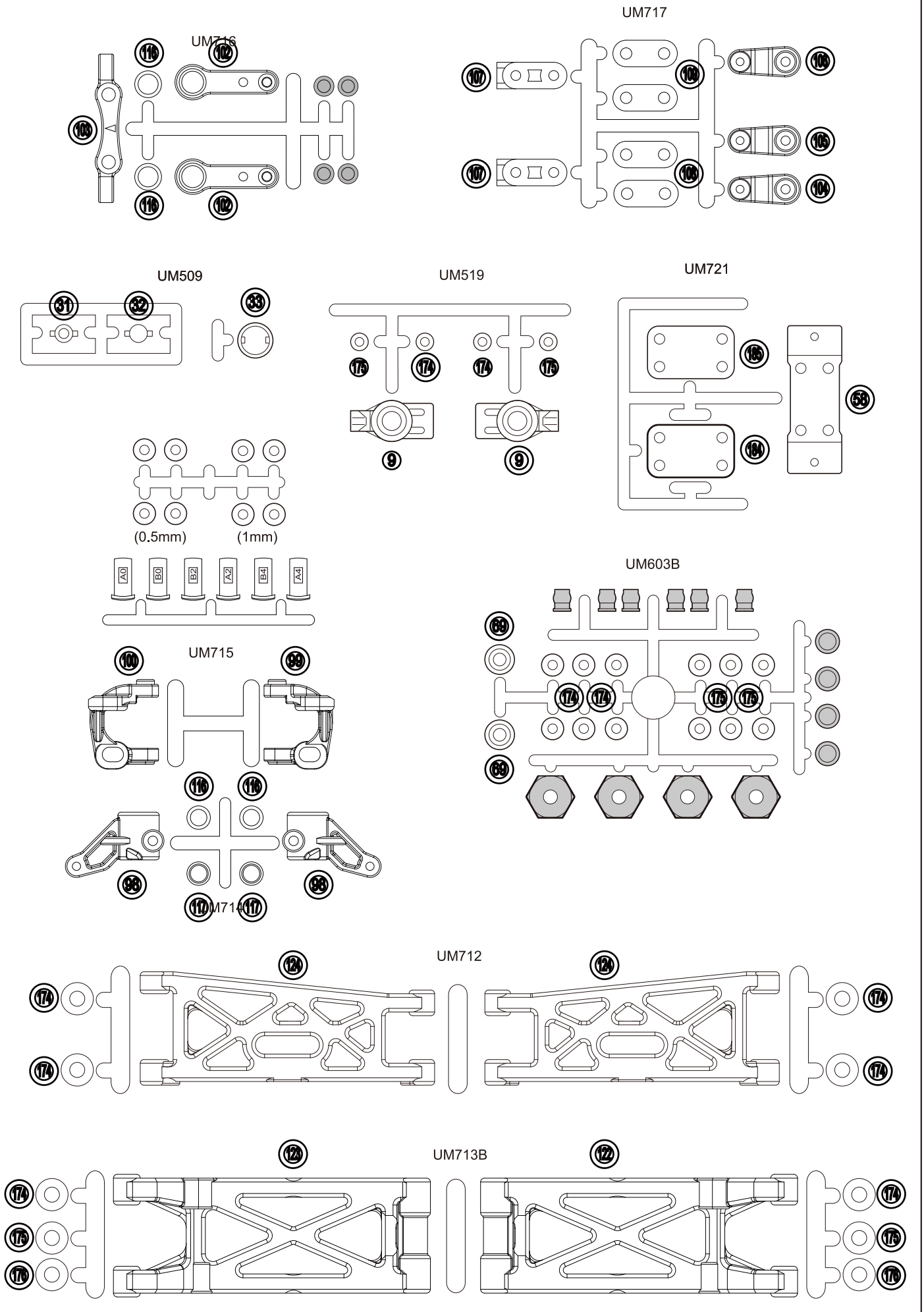

ランナー付プラパーツ配置図(2)　ARRANGEMENT OF PLASTIC PARTS ON RUNNERS (2)

►[　　]部分の部品は、使用しません。
Shaded parts are not used.

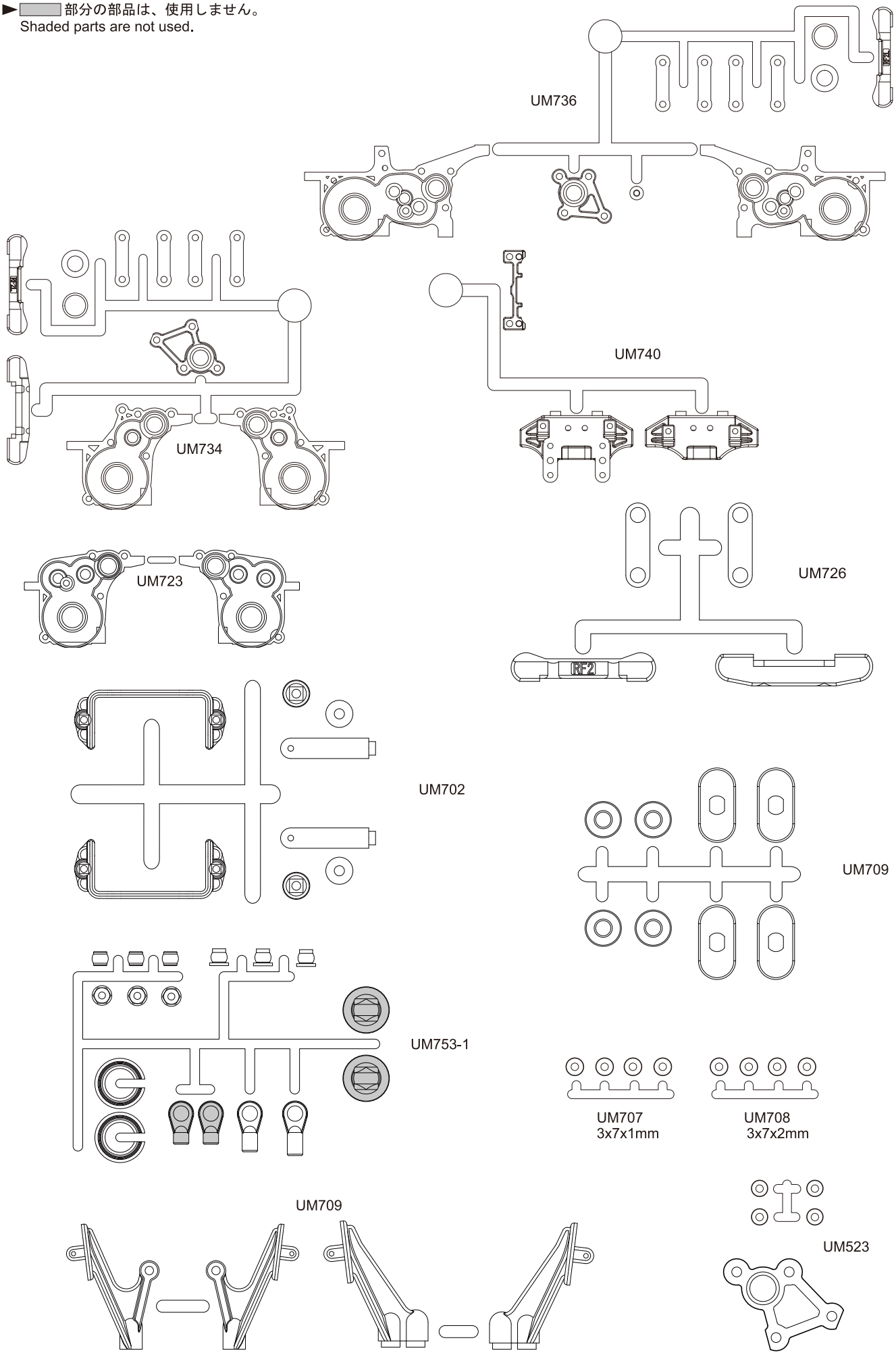

1 フロントバルク Front Bulkhead

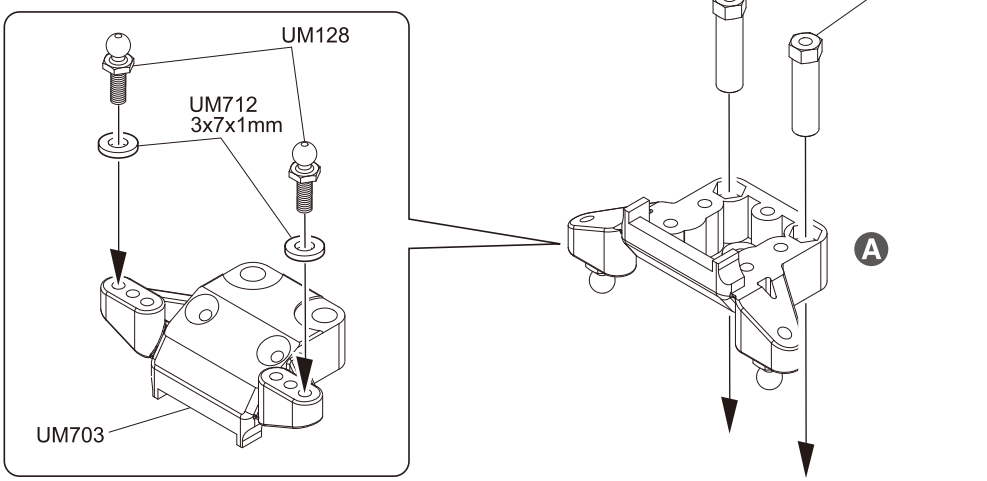

1 No.1, No.5

UM128
4.8mm ボールスタッド(L)
Ball Stud (L) ---------- 2

3 x 7 x 1mm プラカラー
Plastic Collar ---------- 2

A UM703を裏から見た図
The figure which looked at UM703 from the reverse side.

2 ステアリングワイパー Steering Wiper

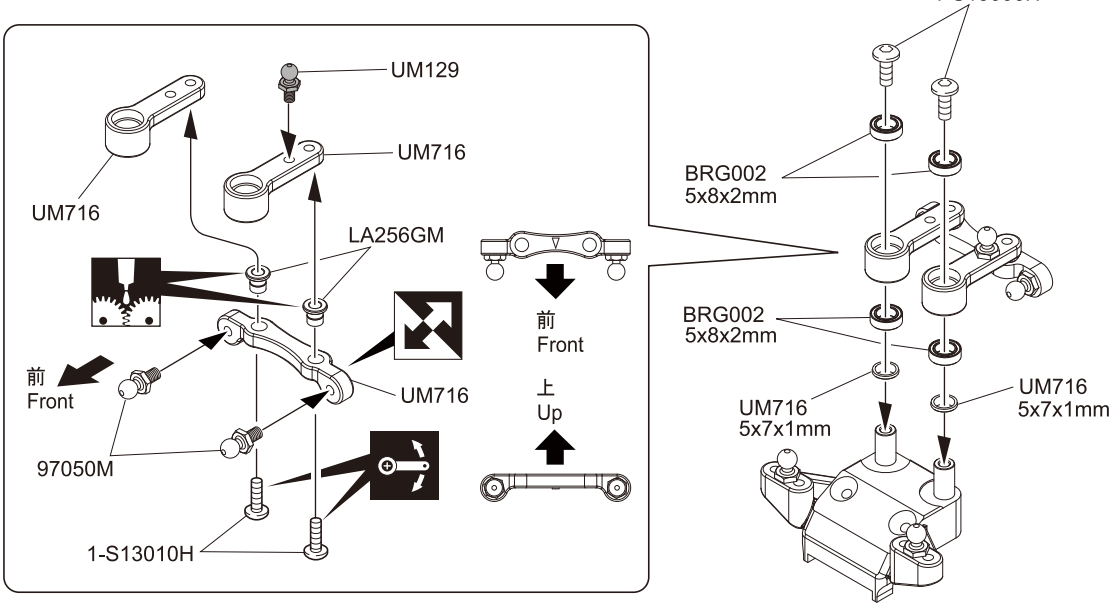

2 No. 5

3 x 6mm ボタンヘックスビス
Button Hex Screw ---------- 2

3 x 10mm ボタンヘックスビス
Button Hex Screw ---------- 2

UM129
4.8mm ボールスタッド(S)黒
Ball Stud (S) Black ---------- 1

97050M
4.8mm ボールスタッド(M)
Ball Stud (M) ---------- 2

5 x 7 x 1mm プラカラー
Plastic Collar ---------- 2

5 x 8 x 2.5mm ベアリング
Ball Bearing ---------- 4

3 フロントサスペンション Front Suspension

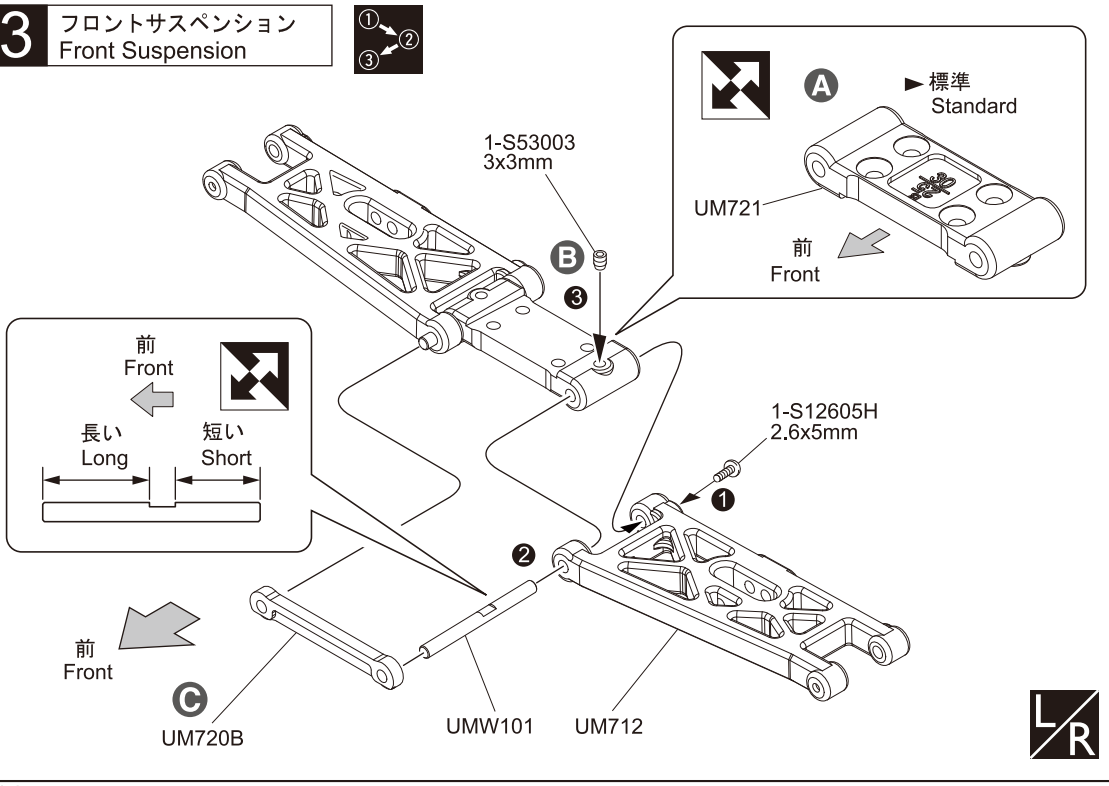

3 No.1

3 x 3mm セットビス
Set Screw ---------- 2

2.6 x 5mm ボタンヘックスビス
Button Hex Screw ---------- 2

3 x 34mm シャフト
Shaft ---------- 2

A 30°で使用する場合は向きを逆にします。
When using 30 degrees insert the opposite direction.

B 平らな所にセットビスをしめこむ。
Firmly tighten the set screw onto the flat surface.

C 上 / UP
前 Front

4 フロントサスペンション Front Suspension

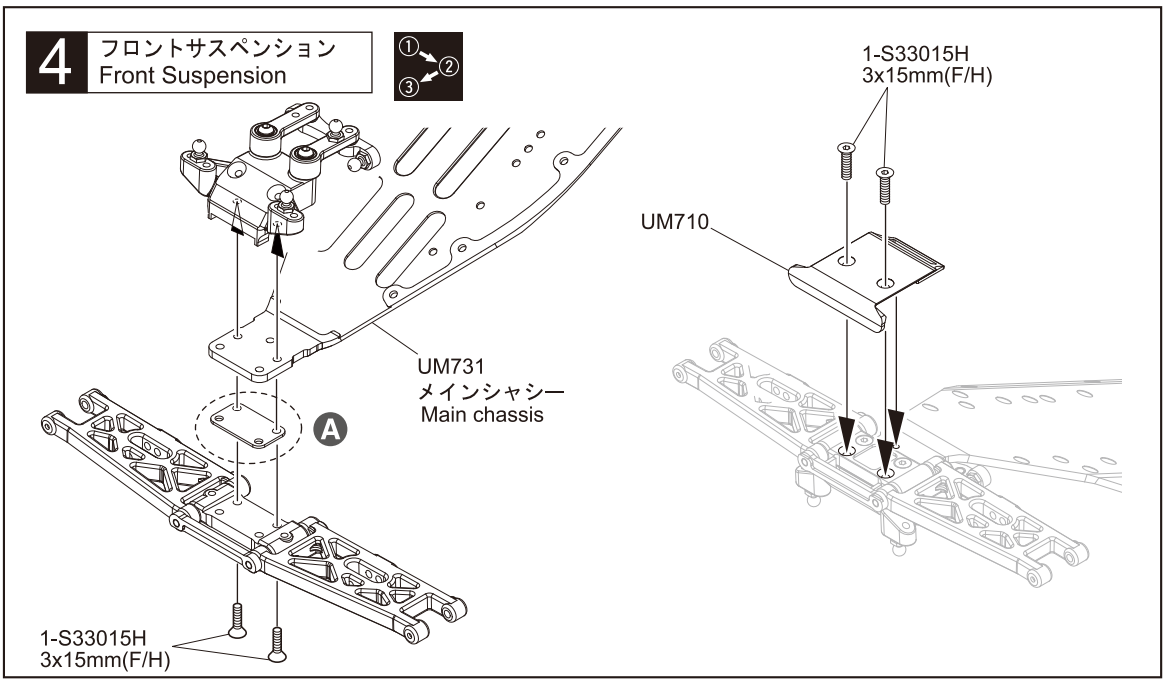

4 No.1

3 x 15mm サラヘックスビス
F/H Hex Screw ---------- 4

A セッティングにより使用する。
It is used by setting.

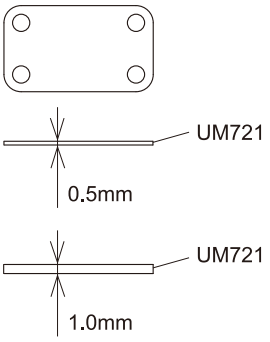

5 サーボ Servo

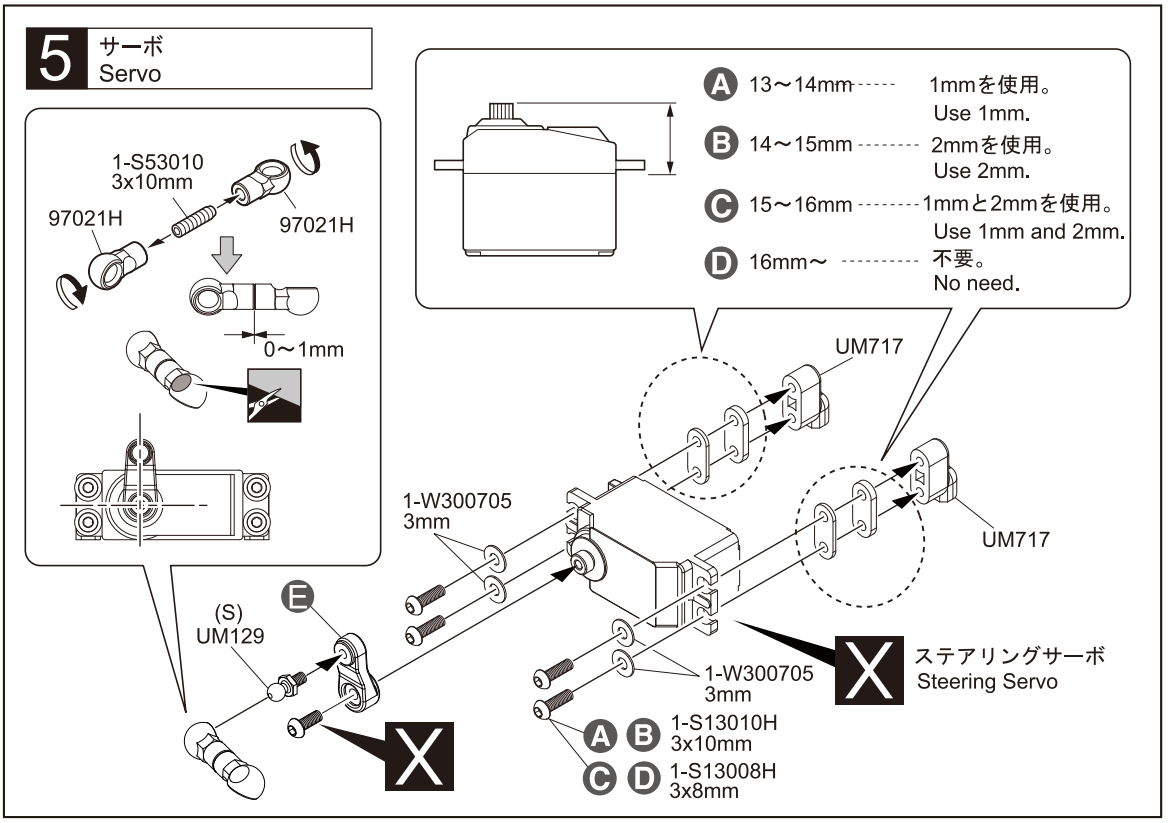

5 No.1, No.5

4.8mm ボールエンド（短）
Ball End (Short) ---------- 2

UM129
4.8mm ボールスタッド (S)黒
Ball Stud (S) Black ---------- 1

3 x 8mm ボタンヘックスビス
Button Hex Screw ---------- 4

3 x 10mm ボタンヘックスビス
Button Hex Screw ---------- 4

3mm ワッシャー
Washer ---------- 4

3 x 10mmセットビス
Set Screw ---------- 1

サーボスペーサー 1mm
Servo Spacer 1mm ---------- 2

サーボスペーサー 2mm
Servo Spacer 2mm ---------- 2

E SK･･ サンワ, KO, JR
SK･･ SANWA, KO, JR
F ･･･ フタバ
F ･･･ FUTABA
H ･･･ ハイテック
H ･･･ HITEC

6 サーボ Servo

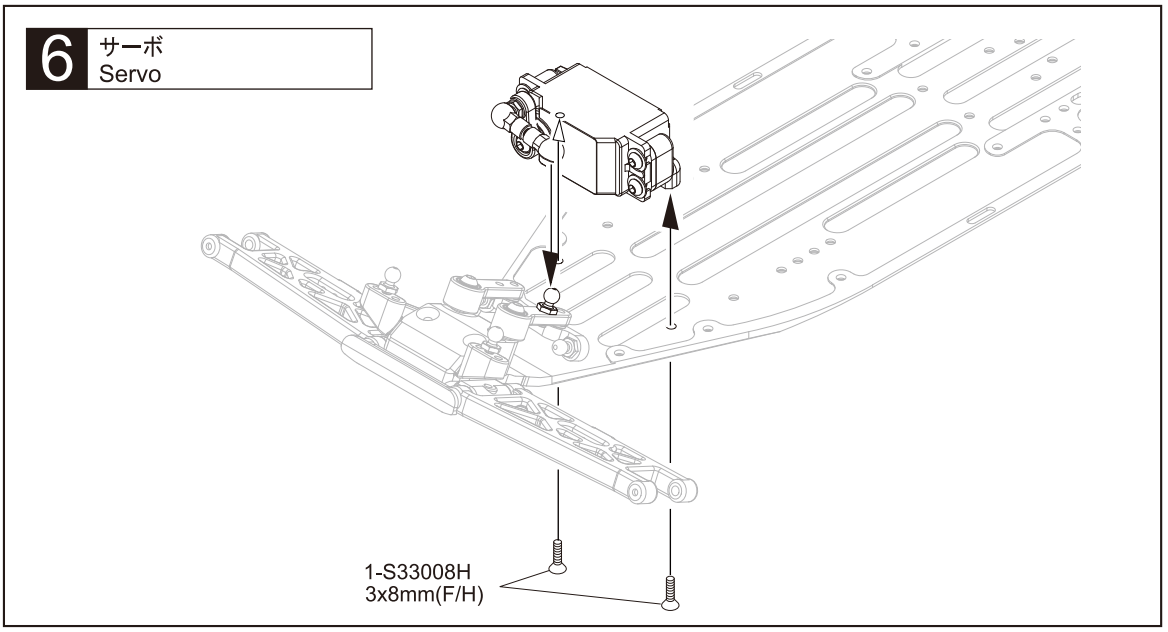

6 No.5

3 x 8mm サラヘックスビス
F/H Hex Screw ---------- 2

7 サイドプレート Side Plate

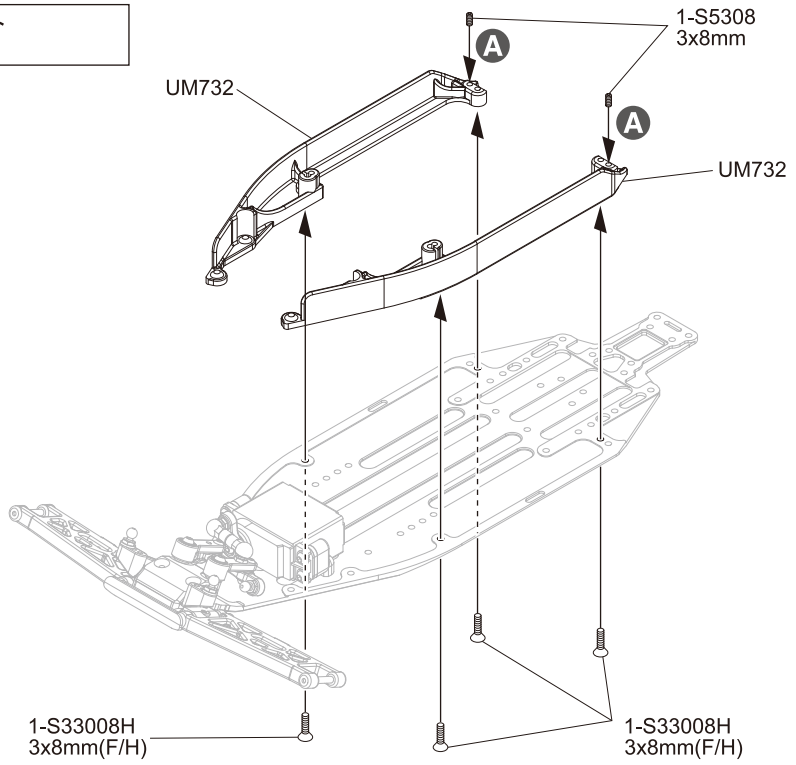

7 No.8

3 x 8mm サラヘックスビス F/H Hex Screw ---------- 4

3 x 8mm セットビス Set Screw ---------- 2

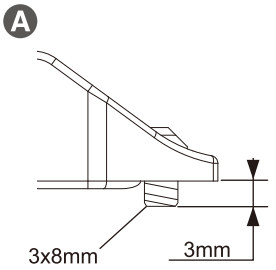

8 フロントアッパーデッキ Front Upper Plate

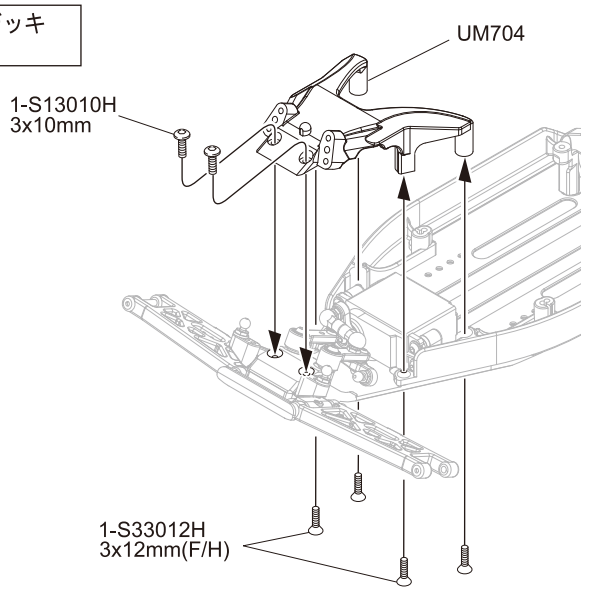

8 No.1

3 x 10mm ボタンヘックスビス Button Hex Screw ---------- 2

3 x 12mm サラヘックスビス F/H Hex Screw ---------- 4

9 フロントダンパーステー Front Shock Stay

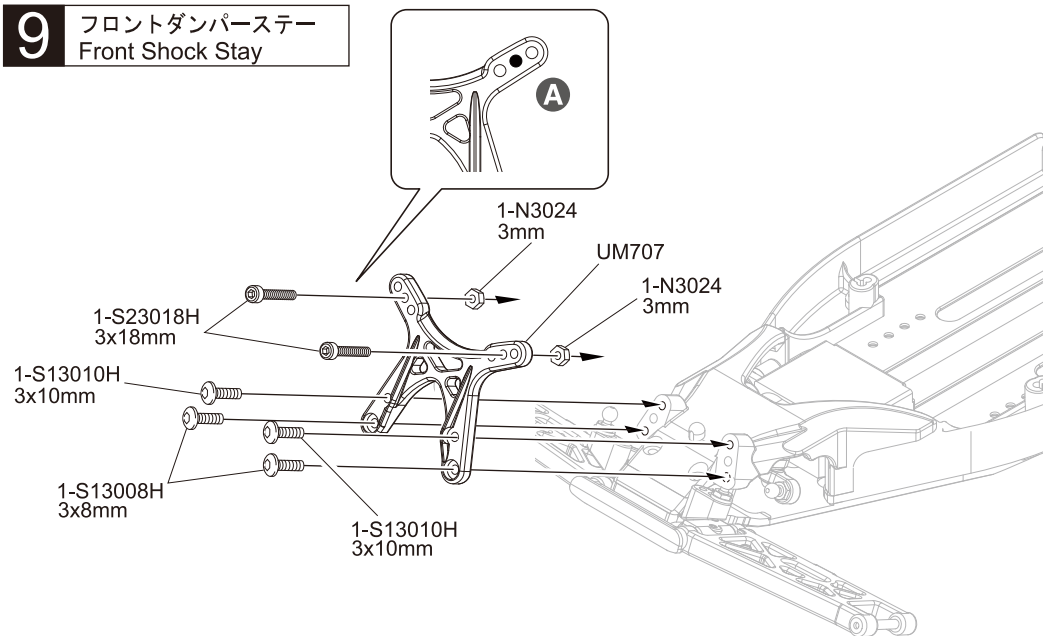

9 No.1

3 x 18mm キャップビス Cap Screw ---------- 2

3 x 8mm ボタンヘックスビス Button Hex Screw ---------- 2

3 x 10mm ボタンヘックスビス Button Hex Screw ---------- 2

3mm ナット Nut ---------- 2

A この穴を使う。
Use this hole.

10 フロントサスペンション Front Suspension

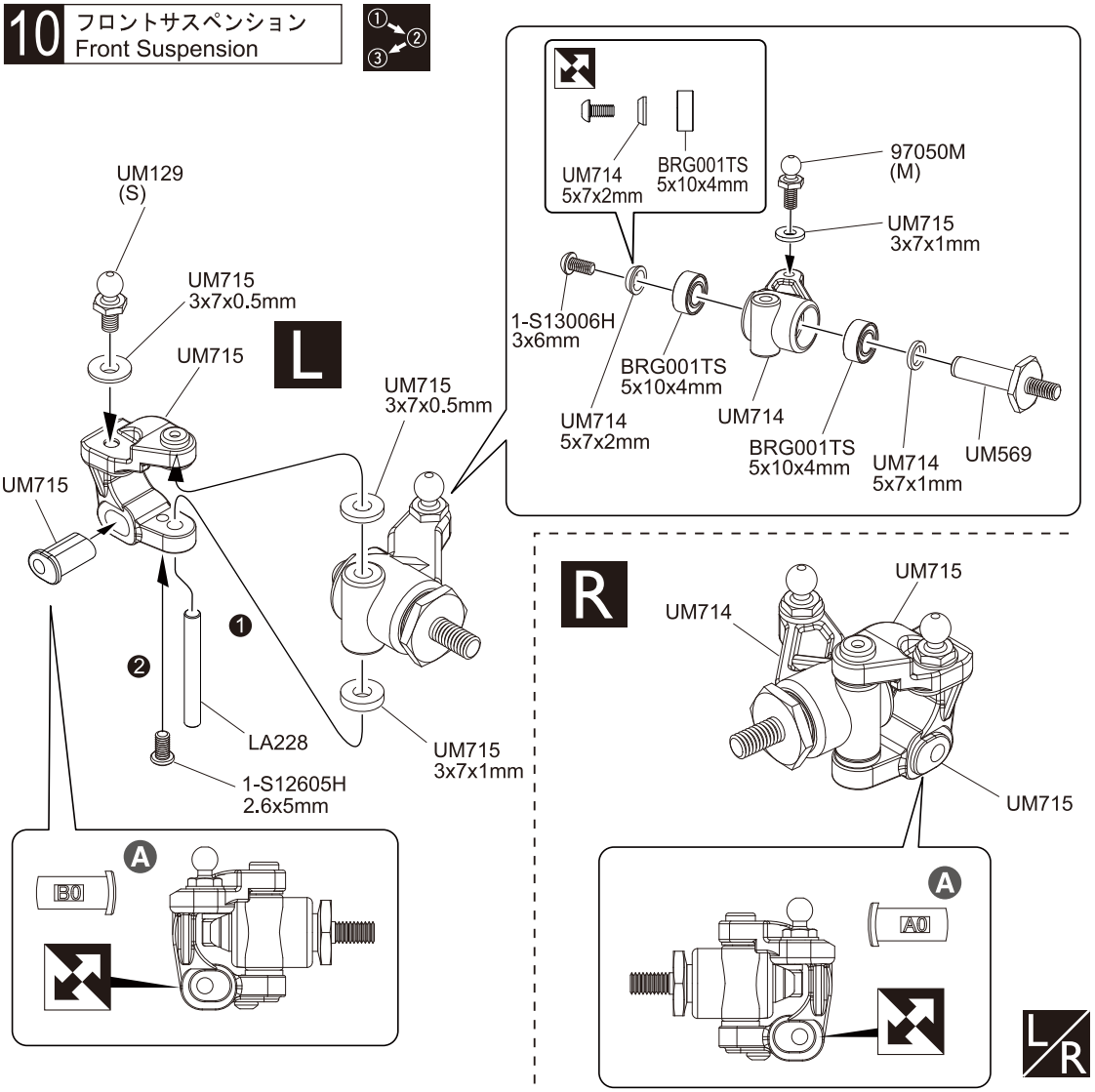

UM715	A2	UM715	B2	+2°
UM715	A4	UM715	B4	+4°

Ⓐ セッティングにより使用する。
It is used by setting.

10 No.1

UM129
4.8mm ボールスタッド(S)黒
Ball Stud (S) Black
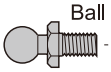 2

97050M
4.8mm ボールスタッド(M)
Ball Stud (M)
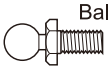 2

5 x 10 x 4mm ベアリング
Ball Bearing
4

2.6 x 5mm ボタンヘックスビス
Button Hex Screw
2

3 x 6mm ボタンヘックスビス
Button Hex Screw
2

5 x 7 x 1mm プラカラー
Plastic Collar
2

3 x 7 x 0.5mm プラカラー
Plastic Collar
4

3 x 7 x 1mm プラカラー
Plastic Collar
4

5 x 7 x 2mm プラカラー
Plastic Collar
2

3 x 25mm シャフト
Shaft
2

ハブブッシュ A0
Hub Bush A0
1

ハブブッシュ B0
Hub Bush B0
1

11 フロントサスペンション Front Suspension

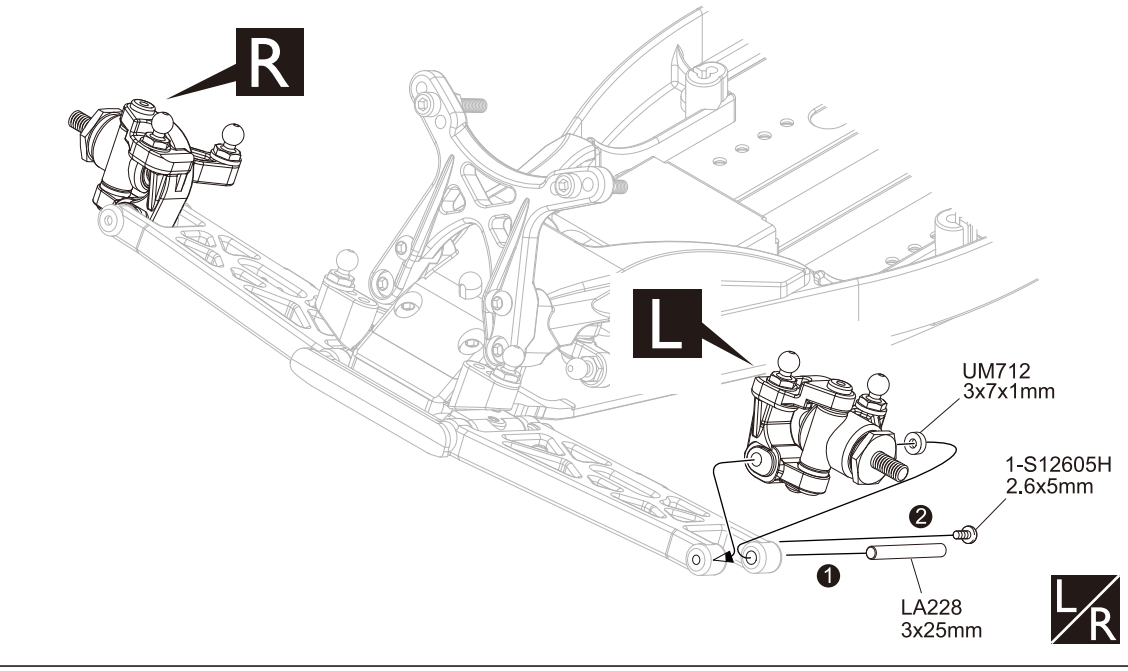

11 No.1

2.6 x 5mm ボタンヘックスビス
Button Hex Screw
2

3 x 7 x 1mm プラカラー
Plastic Collar
2

3 x 25mm シャフト
Shaft
2

12 フロントサスペンション Front Suspension

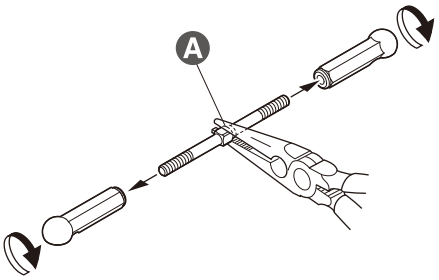

●ステアリングタイロッド
Steering Tie Rod

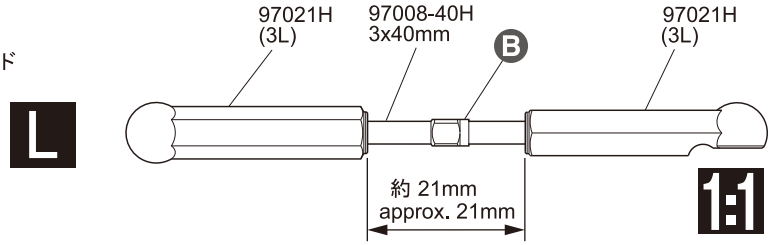

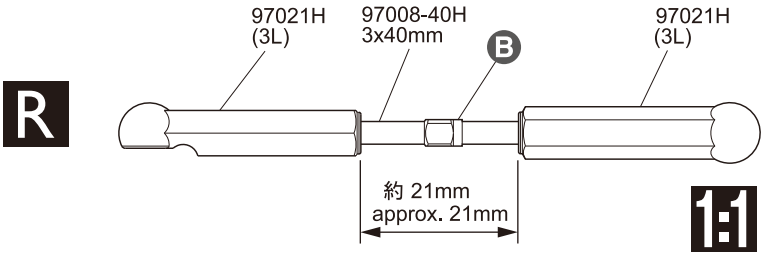

●フロントアッパーロッド
Front Upper Rod

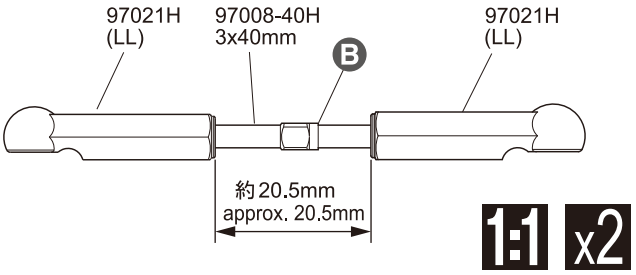

12 No.1

4.8mm ボールエンド(3L)
Ball End (3L)

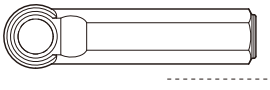

---------- 4

4.8mm ボールエンド(LL)
Ball End (LL)

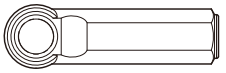

---------- 4

3 x 40mm アジャストロッド
Adjust Rod

---------- 4

Ⓐ 段のある方が逆ネジ。
The side with the step is a reverse screw.

Ⓑ 段のある方。
Note the direction.

13 フロントサスペンション Front Suspension

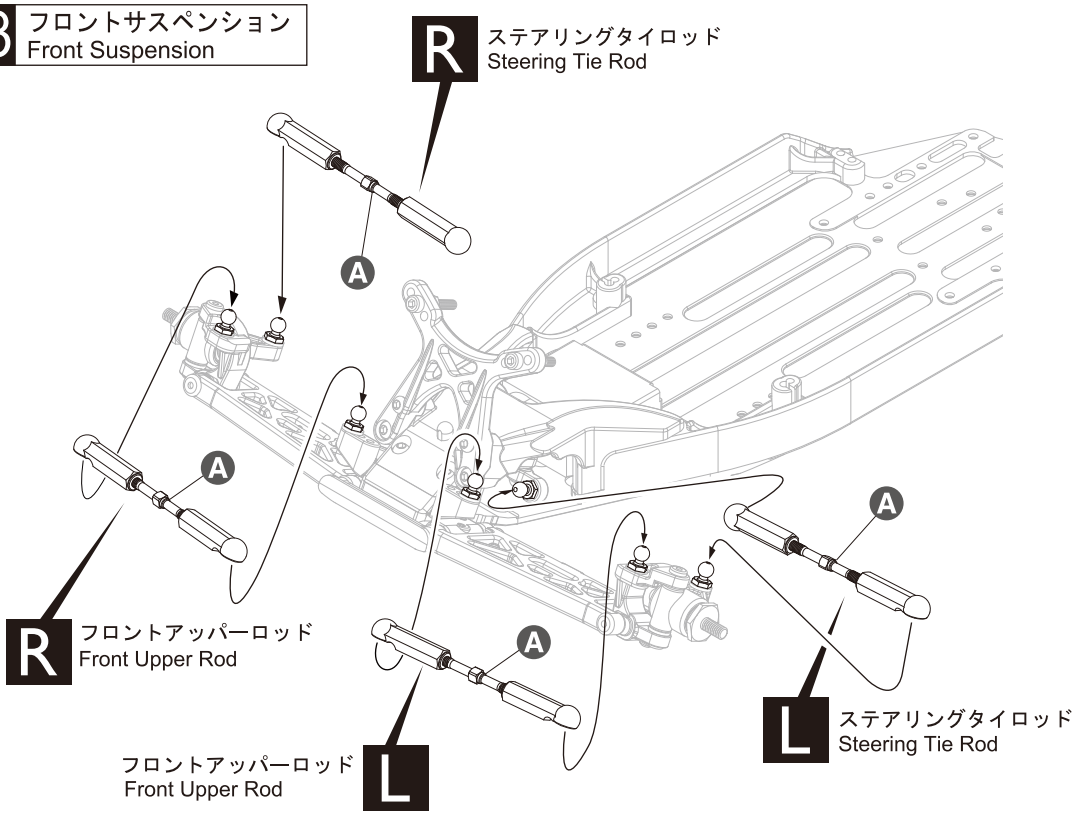

13

Ⓐ 段のある方。
Projection. Note direction.

14 デフギヤ Differential Gear

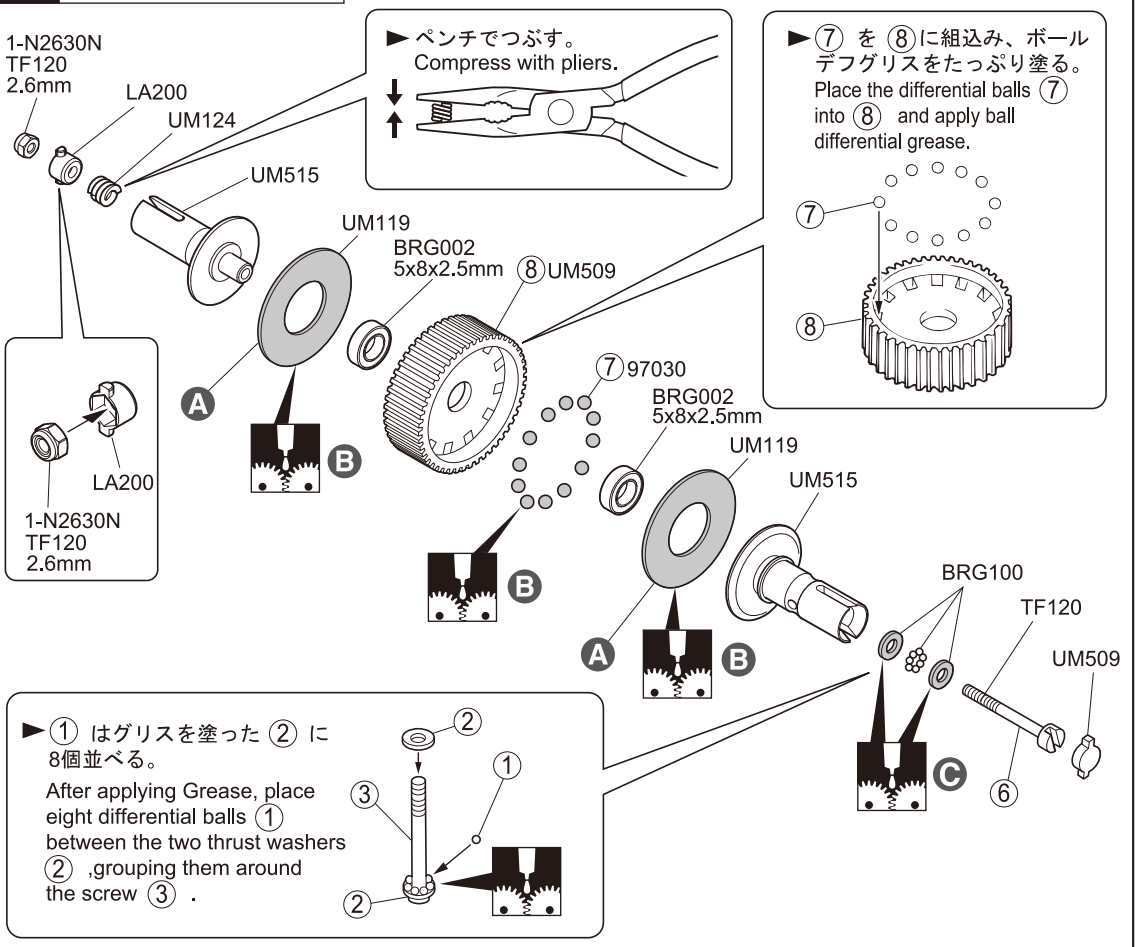

●調整方法
ADJUSTING

►④ と ⑤ をマイナスドライバーで固定し、本体を回してみる。回らなくなるまで ⑥ をしめ込む。回ってしまう状態のまま走行させると破損するので注意する。

Secure parts ① and ② in place with two flat head screwdrivers and rotate the differential case until it becomes tight. Then, tighten screw ⑥ . When running the car, the differential must be tight, otherwise it may be damaged.

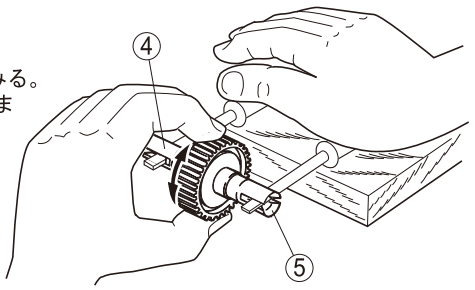

►次に本体を手で固定し、④を回した時、⑤が反対方向に回転すれば良い。回らない時はしめ込み過ぎなので、⑥をゆるめる。

Now, hold the differential case firmly and rotate part ④ . If part ⑤ rotates into the opposite direction to part ④ , no further ⑥ adjustment is necessary.If part ⑤ does not rotate, screw is too tight. In this case, gradually loosen screw ⑥ until part ⑤ rotates.

►走行前にもタイヤを取付け再度調整する。
Before running, attach the tires and re-adjust accordingly.

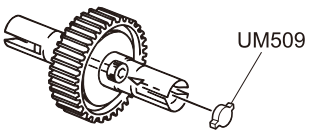

►調整後、UM509を取付ける。
Once the adjustment is done, install UM509 (see"exploded view").

►リヤモーター仕様の場合、P18へ
When youchoose rear motor layout, you go to 18 pages.

►ミッドシップモーター(4ギヤ)仕様の場合、P21へ
When you choose 4 gear mid-ship motor layout, you go to 21 pages.

►ミッドシップモーター(3ギヤ)仕様の場合、P24へ
When you choose 3 gear mid-ship motor layout, you go to 24 pages.

►ミッドシップモーター(ローダウン)の場合、P27へ
When you choose laydown midship motor layout, you go to 27 pages.

14 No.2

5 x 8 x 2.5mm ベアリング Ball Bearing ---------- 2

2.6 x 25mm ボールデフシャフト Ball Diffshaft ---------- 1

1/16 インチボール 1/16 Inch Ball ---------- 8

3/32 インチボール 3/32 Inch Ball ---------- 12

2.6 x 6 x 1mm ワッシャー Washer ---------- 2

2.6mm ナイロンナット Nylon Nut ---------- 1

Ⓐ カドが丸い方をボール側にする。
Face the rounded side to balls.

Ⓑ ハイデフグリス（クリア）（両面）
High Diff. Grease (Clear) (Both sides)

Ⓒ ハイグラファイトデフグリス（黒）
High Graphaite Grease (Black)

15 リヤサスペンション Rear Suspension

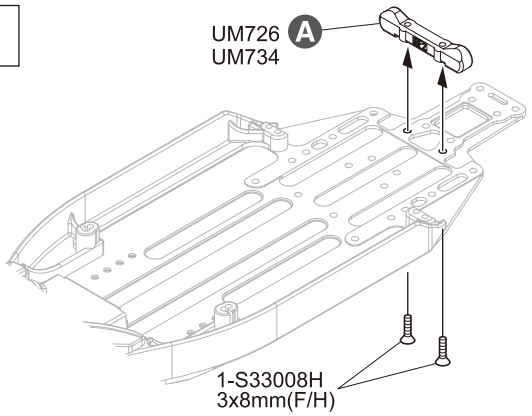

15 No.2, No.6

3 x 8mm サラヘックスビス
F/H Hex Screw — 2

A

16 リヤサスペンション Rear Suspension

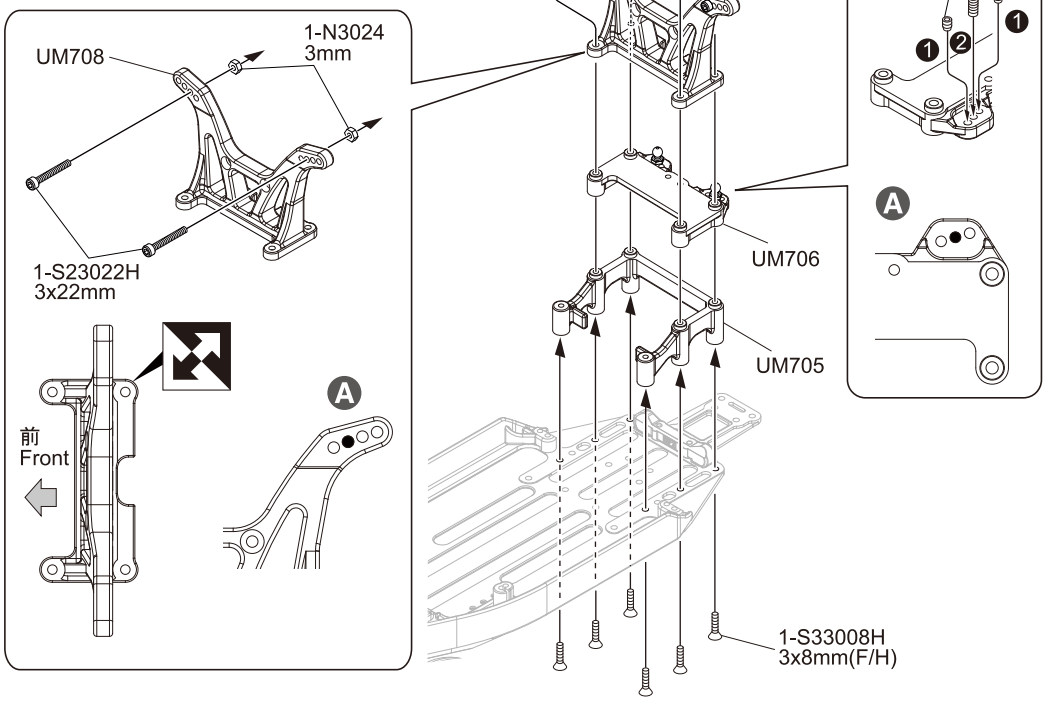

16 No.2, No.6

UM128
4.8mm ボールスタッド (L)
Ball Stud (L) — 2

3 x 8mm サラヘックスビス
F/H Hex Screw — 6

3 x 15mm ボタンヘックスビス
Button Hex Screw — 4

3 x 22mm キャップビス
Cap Screw — 2

3mm ナット
Nut — 2

3 x 3mm セットビス
Set Screw — 4

A この穴を使う。
Use this hole.

17 リヤサスペンション Rear Suspension

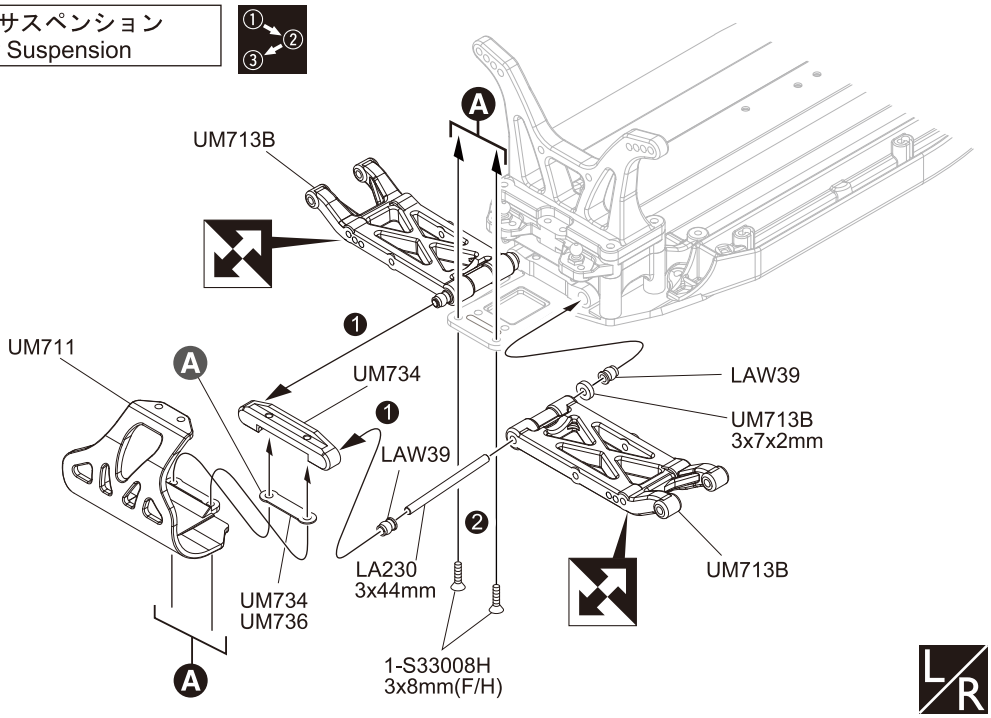

17 No.6

3 x 8mm サラヘックスビス
F/H Hex Screw — 2

3 x 7 x 2mm プラカラー
Plastic Collar — 2

3 x 44mm シャフト
Shaft — 2

A

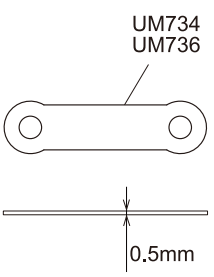

18 ミッション Transmission

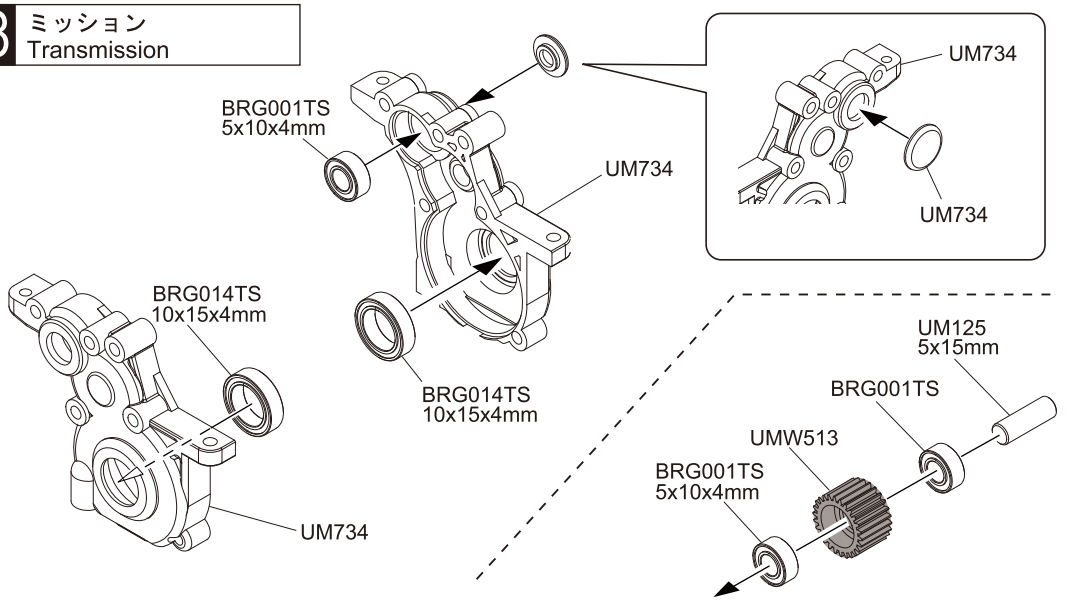

18 No.2

5 x 10 x 4mm ベアリング
Ball Bearing

3

10 x 15 x 4mm ベアリング
Ball Bearing

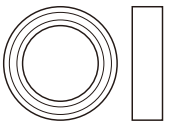

2

5 x 15mm アルミシャフト
Aluminium Shaft

1

SPアイドラーギヤ(26T) 黒
SP Iddler Gear (26T) Black

1

19 ミッション Transmission

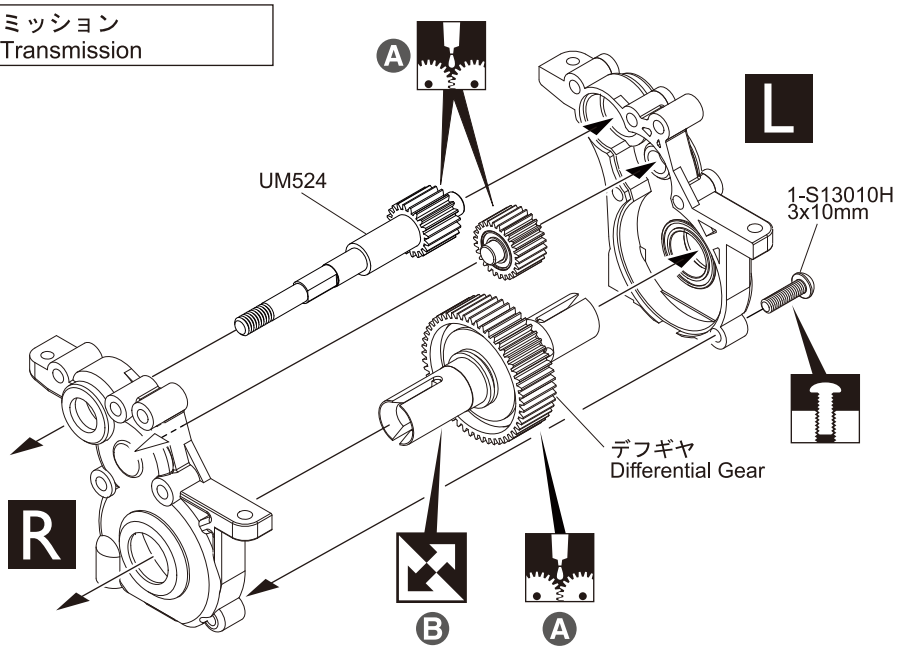

19 No.2

3 x 10mm ボタンヘックスビス
Button Hex Screw

1

Ⓐ ハイデフグリス（クリア）
High Diff. Grease (Clear)

Ⓑ ►溝のある方。
Grooved side

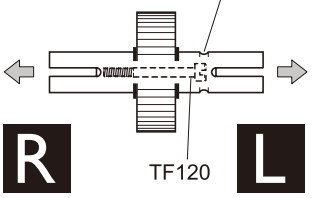

20 ミッション Transmission

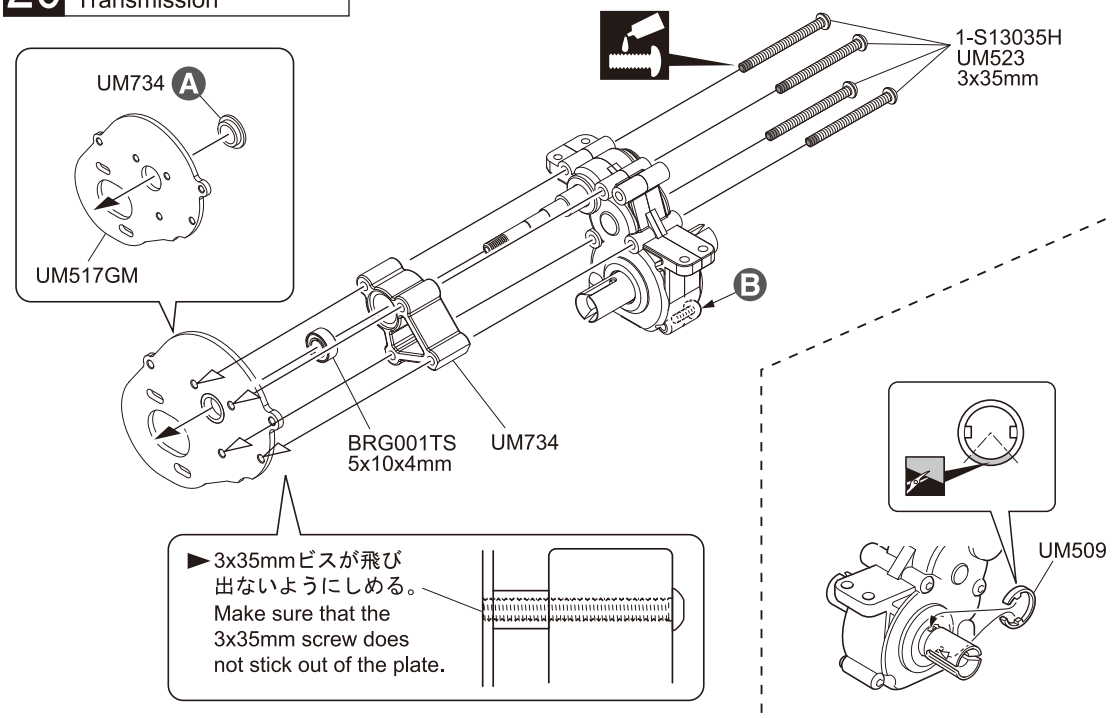

20 No.2

3 x 35mm ボタンヘックスビス
Button Hex Screw

4

5 x 10 x 4mm ベアリング
Ball Bearing

1

Ⓐ モータープレートブッシュ
Motor plate bush

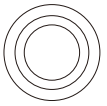

1

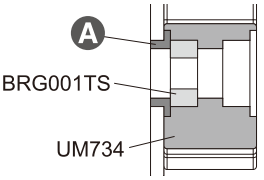

Ⓑ 本締めする。
Tighten securely.

21 ミッション Transmission

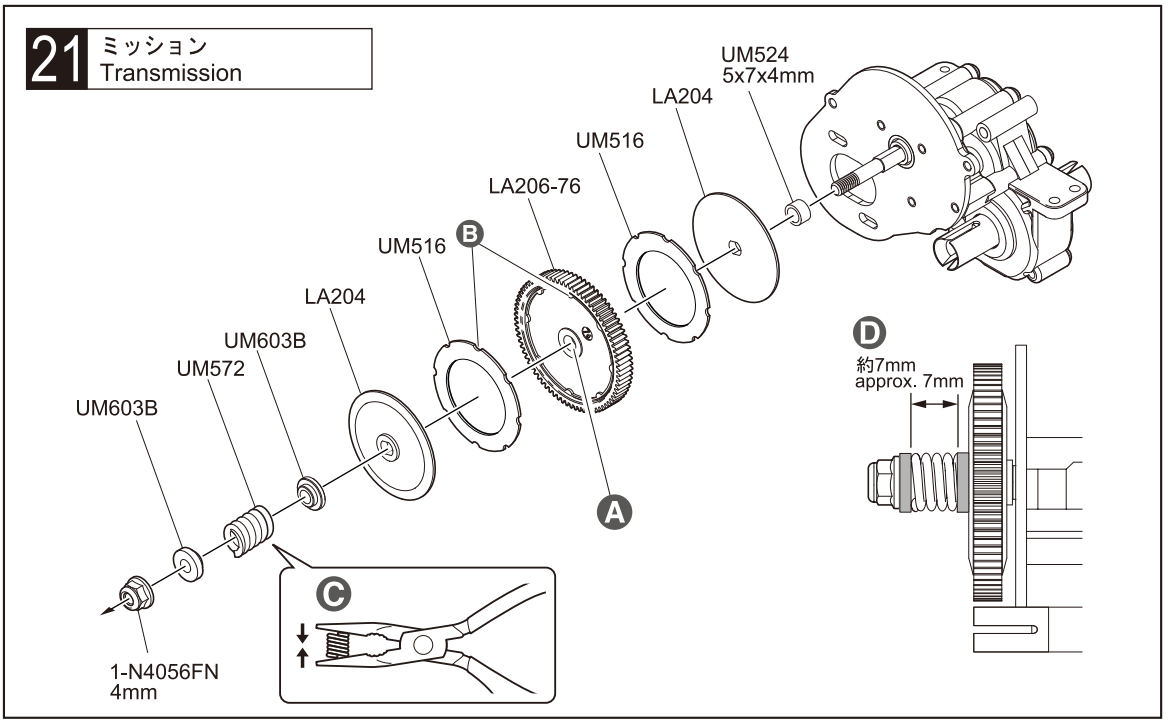

21 No.2

4mm フランジ付ナイロンナット
Flanged Nylon Nut
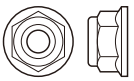
1

5 x 7 x 4mm カラー（ゴールド）
Collar(Gold)

1

A バリを取る。
Remove flashing.

B 凸と凹を合わせる。
挟み込まないように注意する。
Align the grooves.
Prevent them from becoming sandwiched.

C ペンチでつぶす。
Compress with pliers.

D 走行時、再度調整をする。
When running, re-adjust.

22 ミッション Transmission

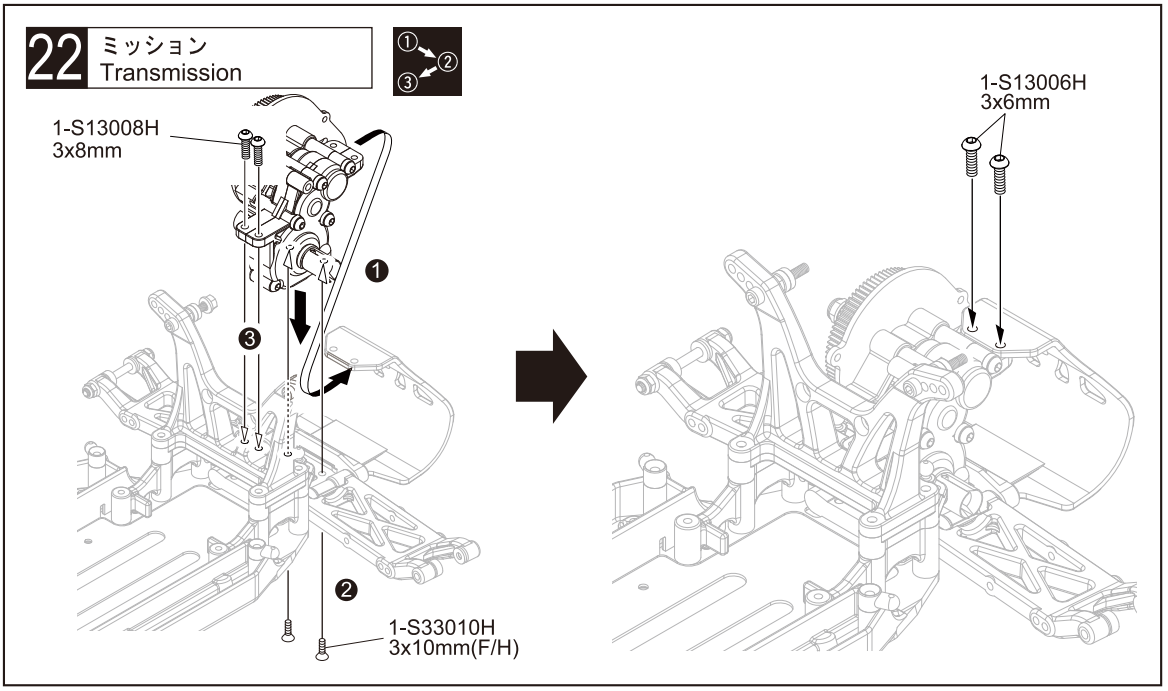

22 No.6

3 x 6mm ボタンヘックスビス
Button Hex Screw

2

3 x 8mm ボタンヘックスビス
Button Hex Screw

2

3 x 10mm サラヘックスビス
F/H Hex Screw

2

23 リヤウイングステー Rear Wing Stay

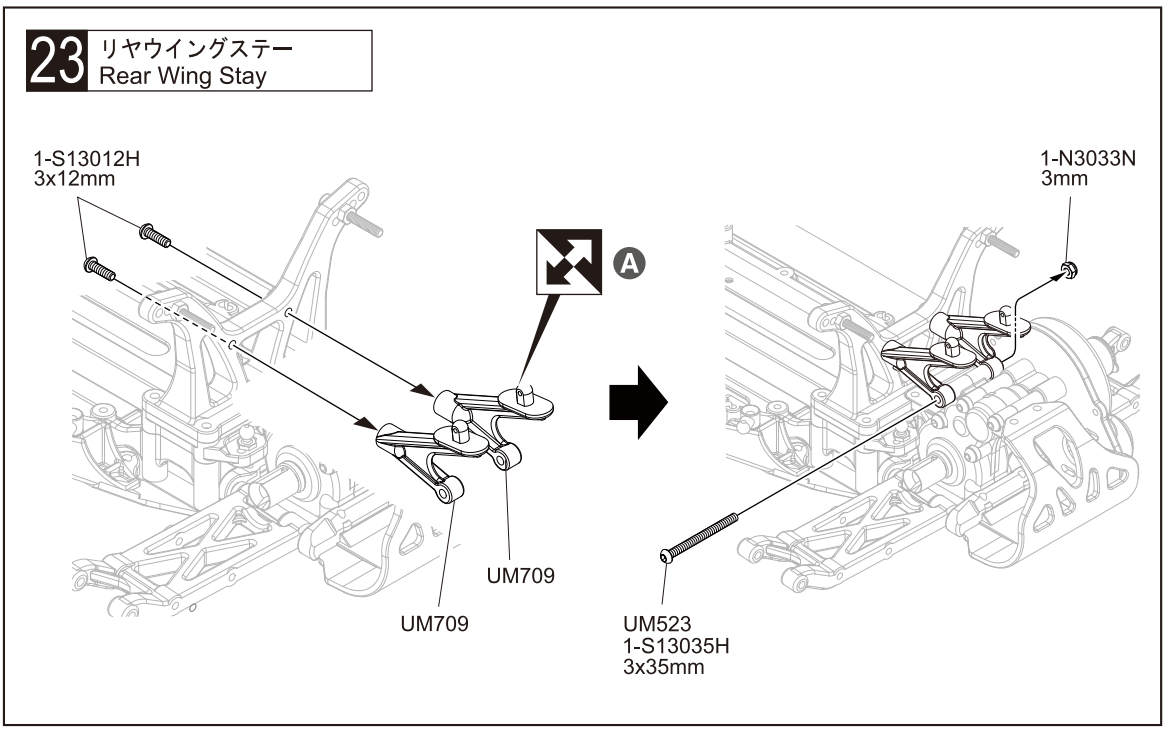

23 No.6

3 x 12mm ボタンヘックスビス
Button Hex Screw

2

3 x 35mm ボタンヘックスビス
Button Hex Screw

1

3 mm ナイロンナット
Nyron Nut
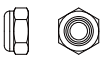
1

A
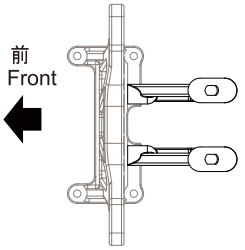

24 リヤサスペンション Rear Suspension

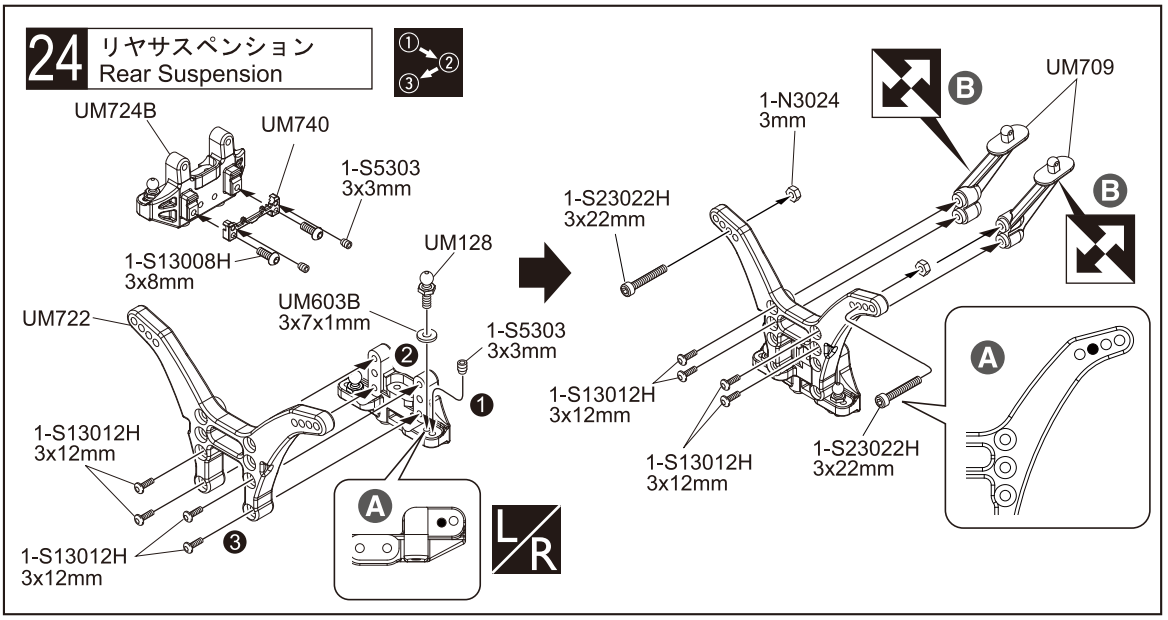

25 リヤサスペンション Rear Suspension

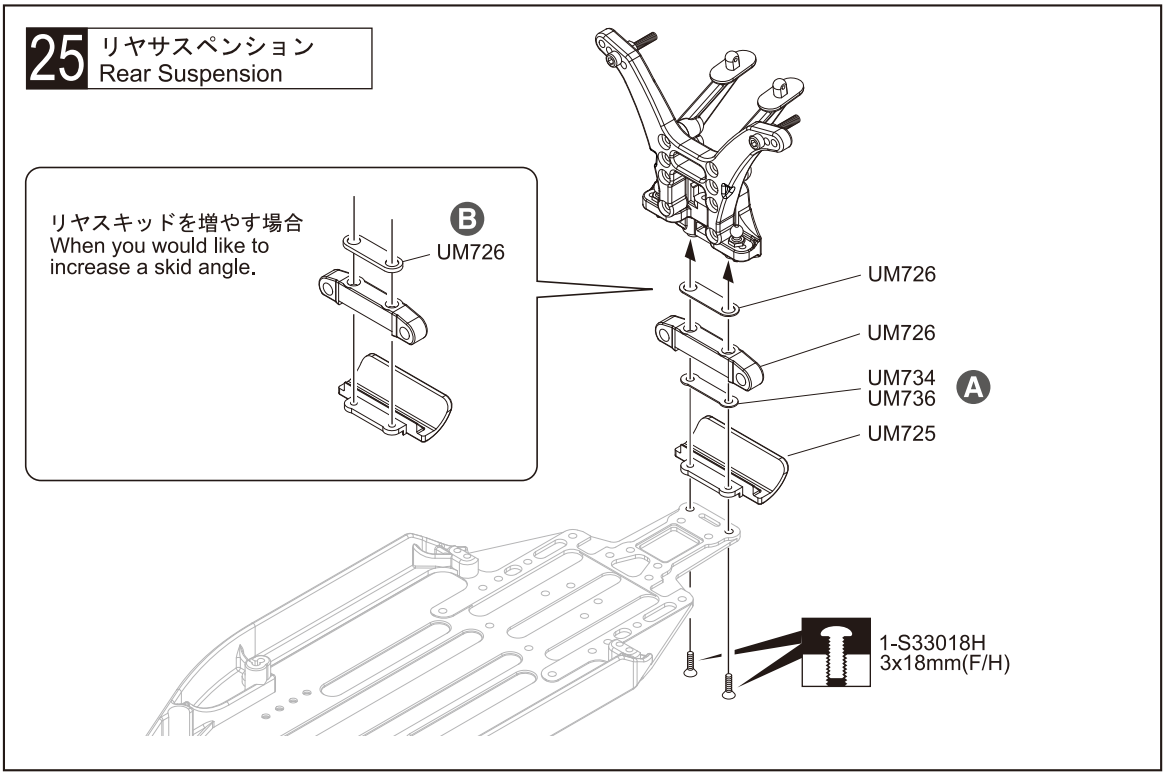

26 リヤサスペンション Rear Suspension

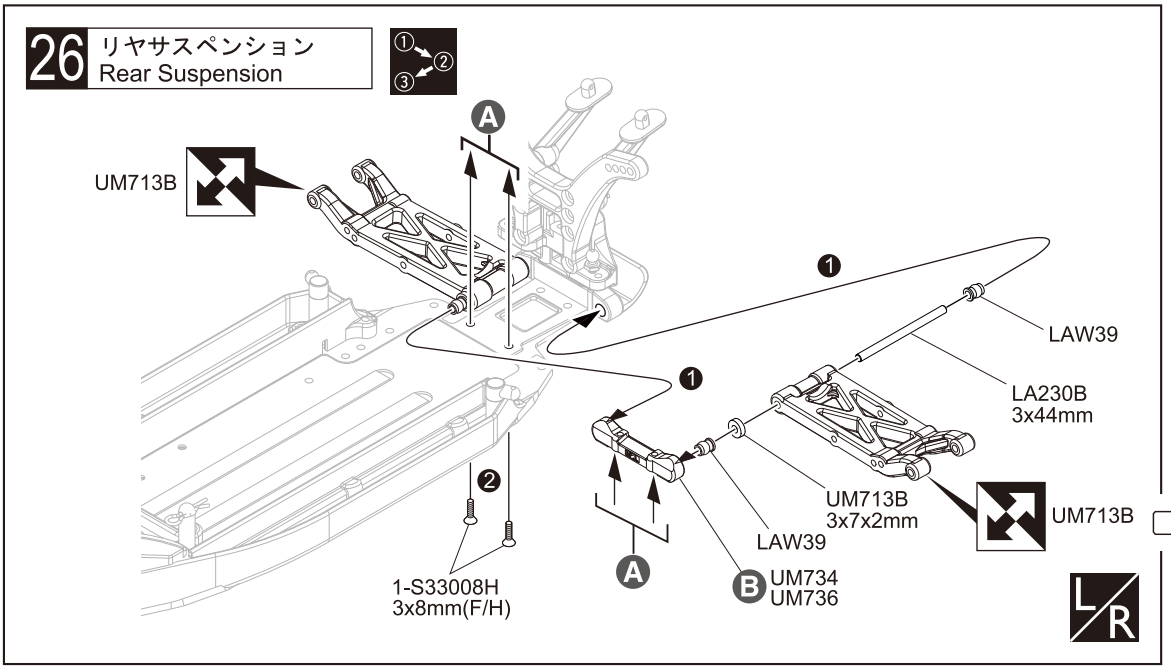

24 No.3, No.6

UM128
4.8mm ボールスタッド(L)
Ball Stud (L) ---------- 2

3 x 8mm ボタンヘックスビス
Button Hex Screw ---------- 2

3 x 12mm ボタンヘックスビス
Button Hex Screw ---------- 8

3 x 22mm キャップビス
Cap Screw ---------- 2

3mm ナット
Nut ---------- 2

3 x 3mm セットビス
Set Screw ---------- 4

3 x 7 x 1mm プラカラー
Plastic Collar ---------- 2

A この穴を使う。
Use this hole.

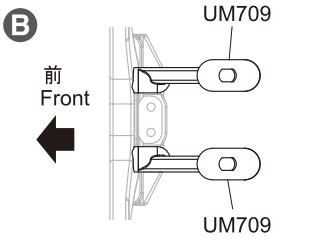

25 No.2, No.6

3 x 18mm サラヘックスビス
F/H Hex Screw ---------- 2

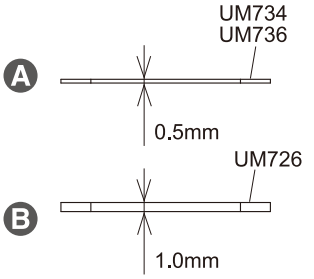

26 No.2, No.6

3 x 8mm サラヘックスビス
F/H Hex Screw ---------- 2

3 x 7 x 2mm プラカラー
Plastic Collar ---------- 2

3 x 44mm シャフト
Shaft ---------- 2

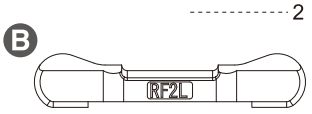

27 ミッション Transmission

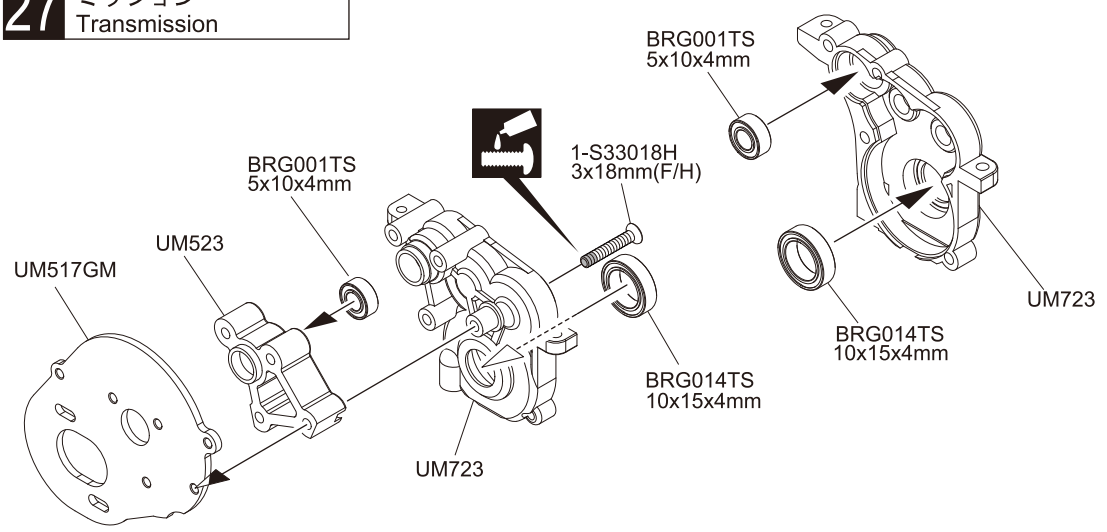

27 No.2, No.3

3 x 18mm サラヘックスビス F/H Hex Screw — 1

5 x 10 x 4mm ベアリング Ball Bearing — 2

10 x 15 x 4mm ベアリング Ball Bearing — 2

28 ミッション Transmission

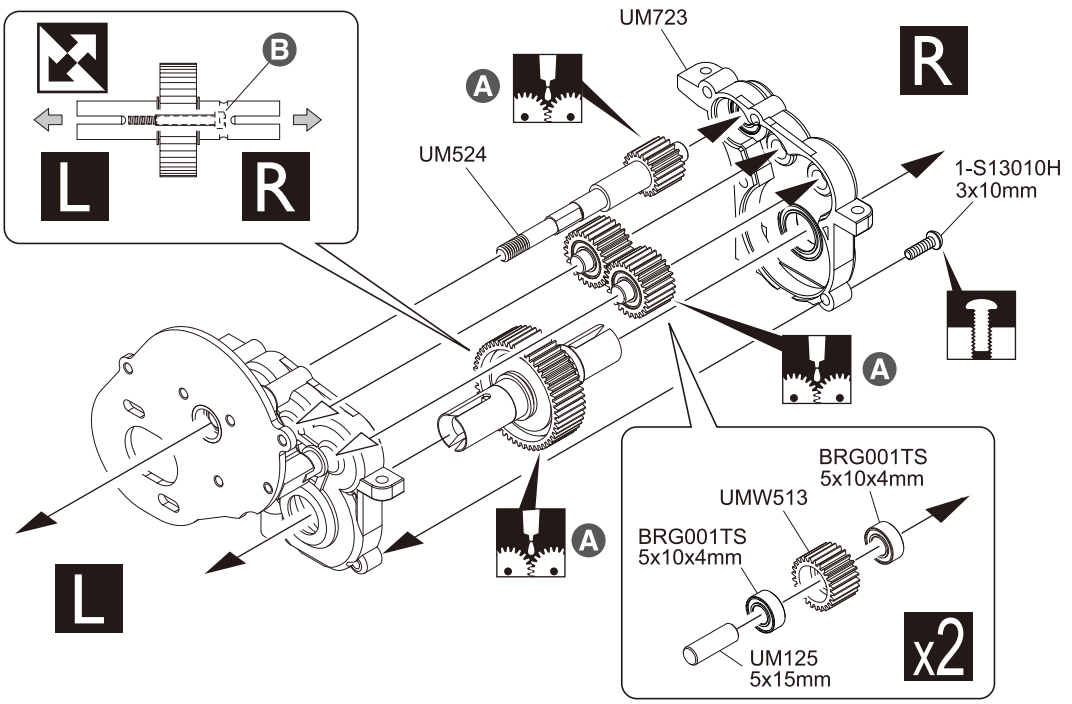

28 No.2, No.3, No.6

3 x 10mm ボタンヘックスビス Button Hex Screw — 1

5 x 15mm アルミシャフト Aluminium Shaft — 2

5 x 10 x 4mm ベアリング Ball Bearing — 4

SPアイドラーギヤ(26T)黒
SP Iddler Gear (26T) Black — 2

A ハイデフグリス（クリア）
High Diff. Grease (Clear)

B 溝のある方。
Grooved side

29 ミッション Transmission

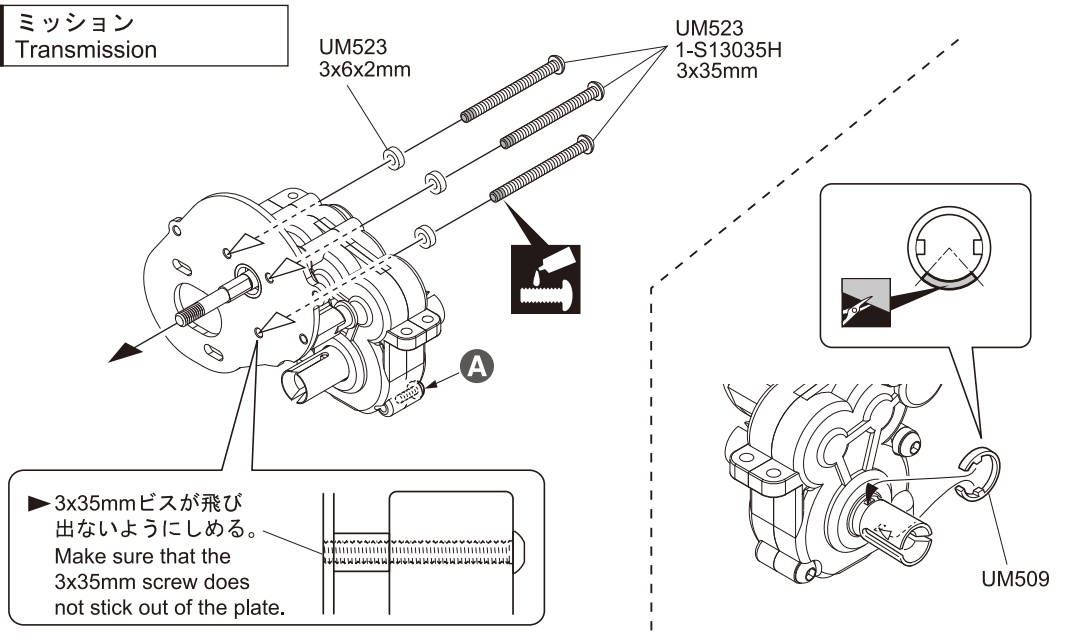

29 No.2

3 x 35mm ボタンヘックスビス Button Hex Screw — 3

3 x 6 x 2mm プラカラー Plastic Collar — 3

A 本締めする。
Tighten securely.

30 ミッション Transmission

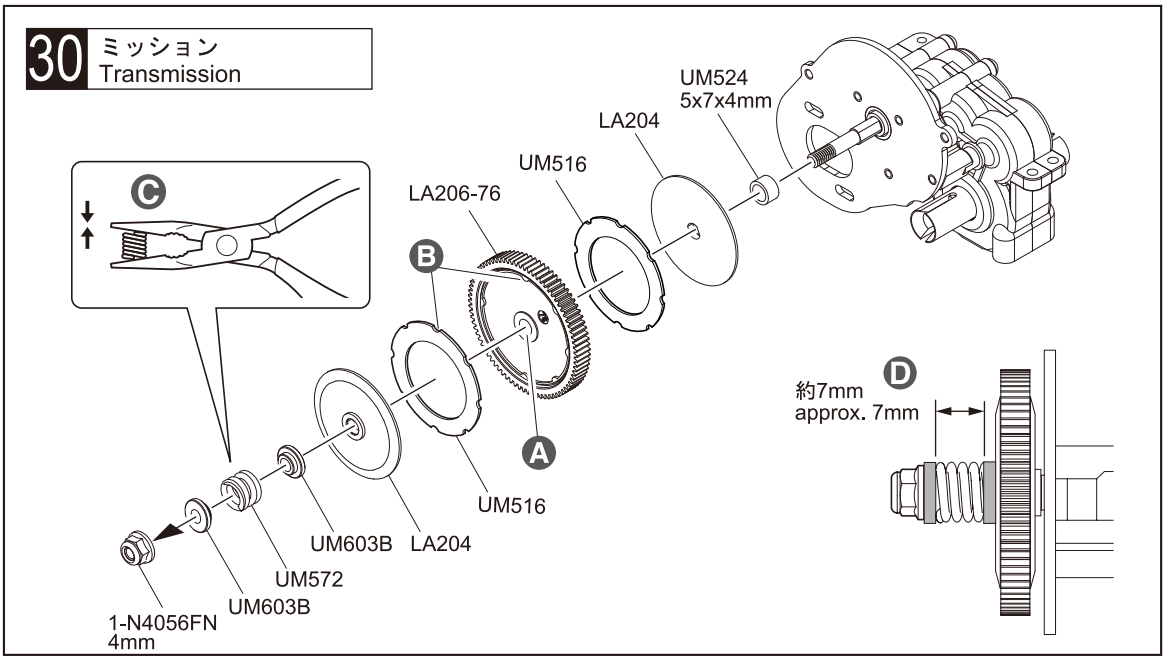

30 No.2

4mm フランジ付ナイロンナット
Flanged Nylon Nut

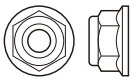

1

5 x 7 x 4mm カラー（ゴールド）
Collar(Gold)

1

A バリを取る。
Remove flashing.

B 凸と凹を合わせる。
挟み込まないように注意する。
Align the grooves.
Prevent them from becoming sandwiched.

C ペンチでつぶす。
Compress with pliers.

D 走行時、再度調整をする。
When running, re-adjust.

31 ミッション Transmission

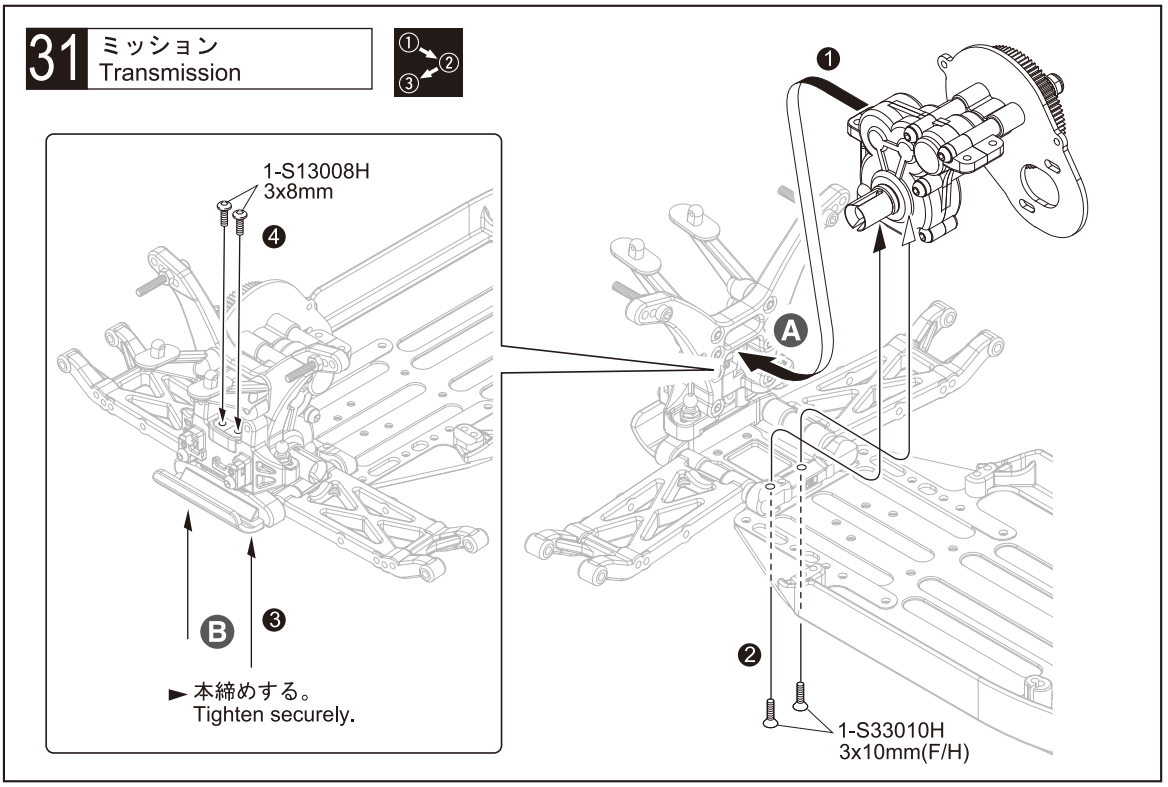

31 No.6

3 x 10mm サラヘックスビス
F/H Hex Screw

2

3 x 8mm ボタンヘックスビス
Button Hex Screw

2

A ダンパーステーを持ち上げながら
ギヤボックスを取り付ける。
You raise shock stay.
And transmisshon is inserted.

B P23 29 で仮止めしたビス
Screws which were semi tightened in P23 29 .

32 ミッション Transmission

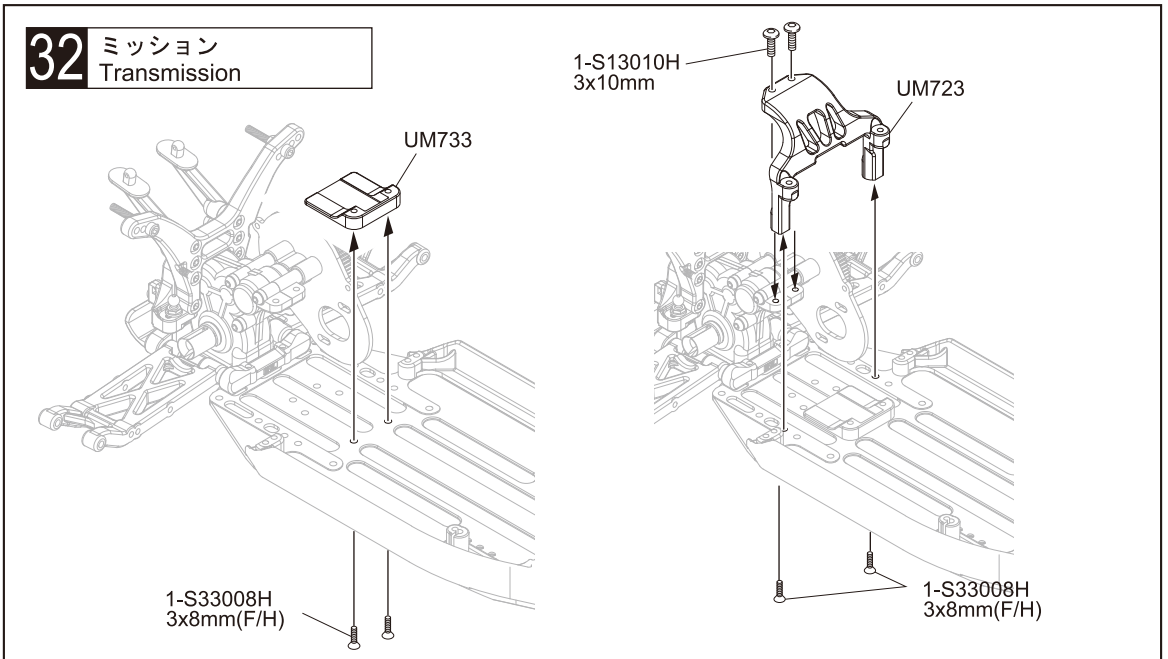

32 No.3

3 x 10mm ボタンヘックスビス
Button Hex Screw

2

3 x 8mm サラヘックスビス
F/H Hex Screw

4

33 リヤサスペンション Rear Suspension

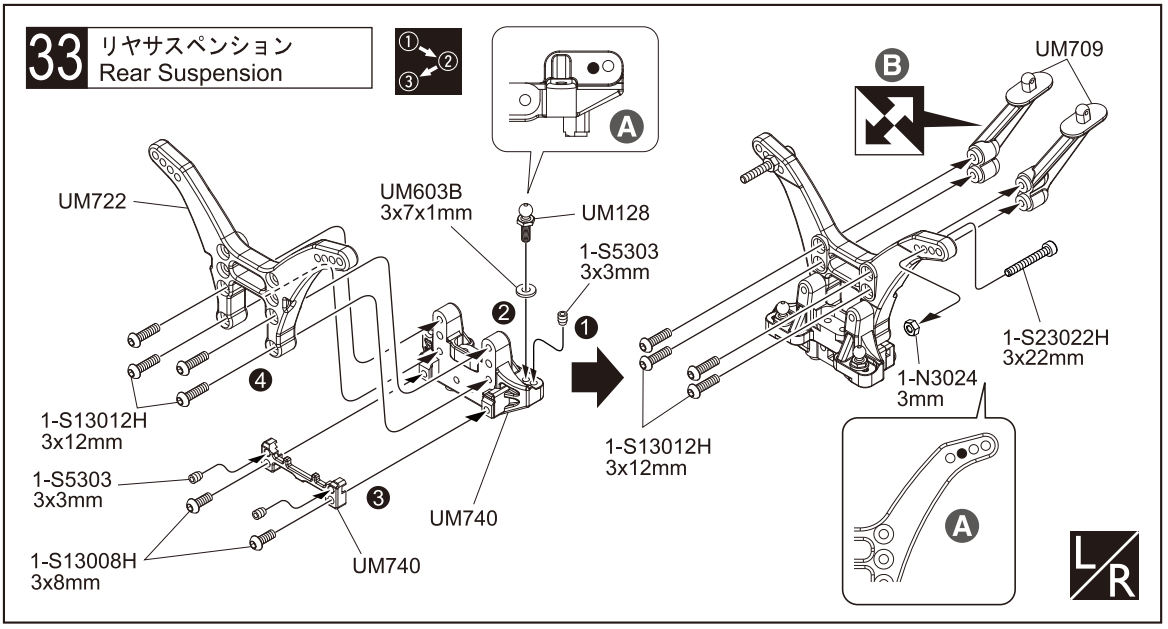

34 リヤサスペンション Rear Suspension

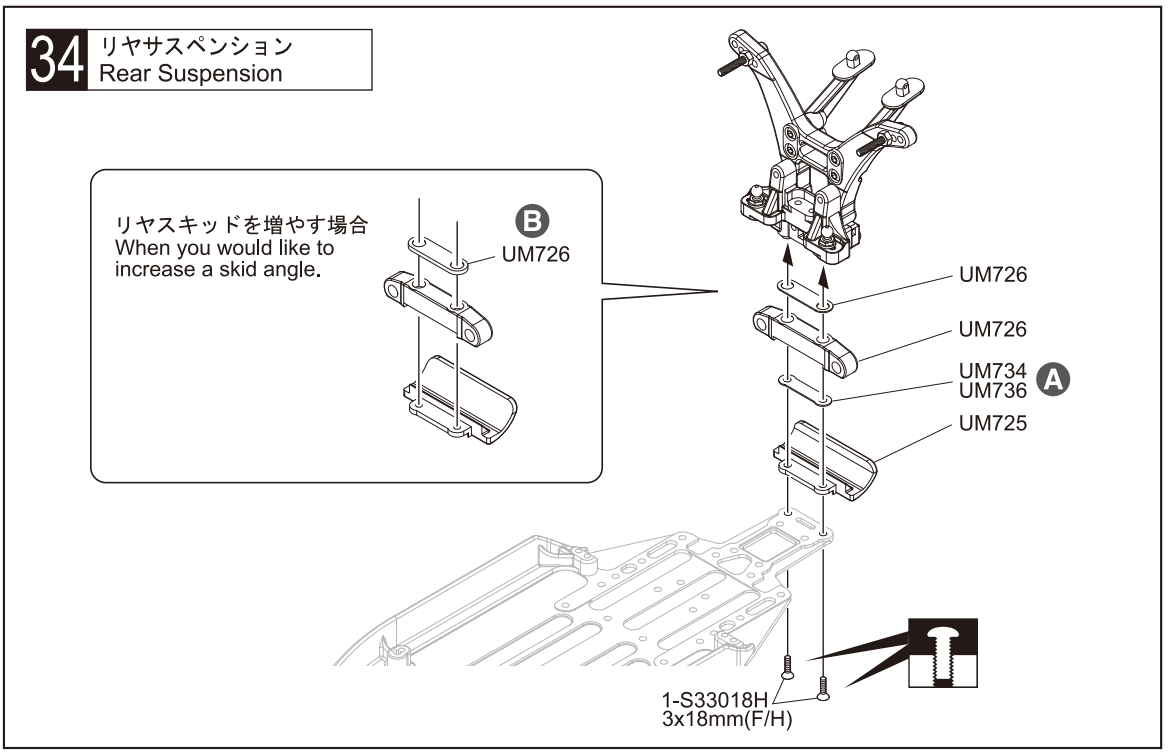

35 リヤサスペンション Rear Suspension

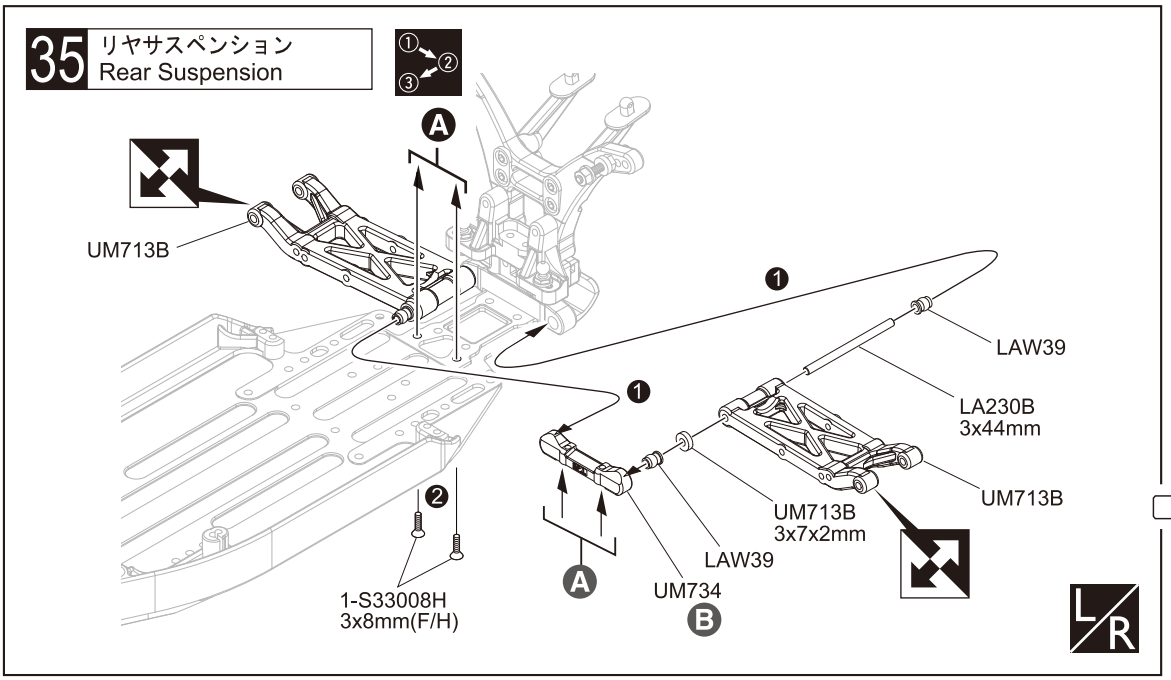

33 No.3, No.6

UM128 4.8mm ボールスタッド(L) Ball Stud (L) — 2

3 x 8mm ボタンヘックスビス Button Hex Screw — 2

3 x 12mm ボタンヘックスビス Button Hex Screw — 8

3 x 22mm キャップビス Cap Screw — 2

3mm ナット Nut — 2

3 x 3mm セットビス Set Screw — 4

3 x 7 x 1mm プラカラー Plastic Collar — 2

A この穴を使う。 Use this hole.

B 前 Front

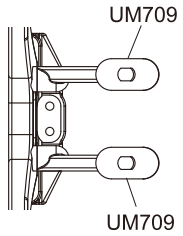

34 No.2, No.6

3 x 18mm サラヘックスビス F/H Hex Screw — 2

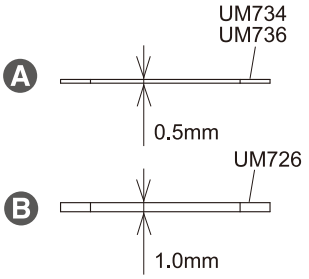

35 No.2, No.6

3 x 8mm サラヘックスビス F/H Hex Screw — 2

3 x 7 x 2mm プラカラー Plastic Collar — 2

3 x 44mm シャフト Shaft — 2

B

36 ミッション Transmission

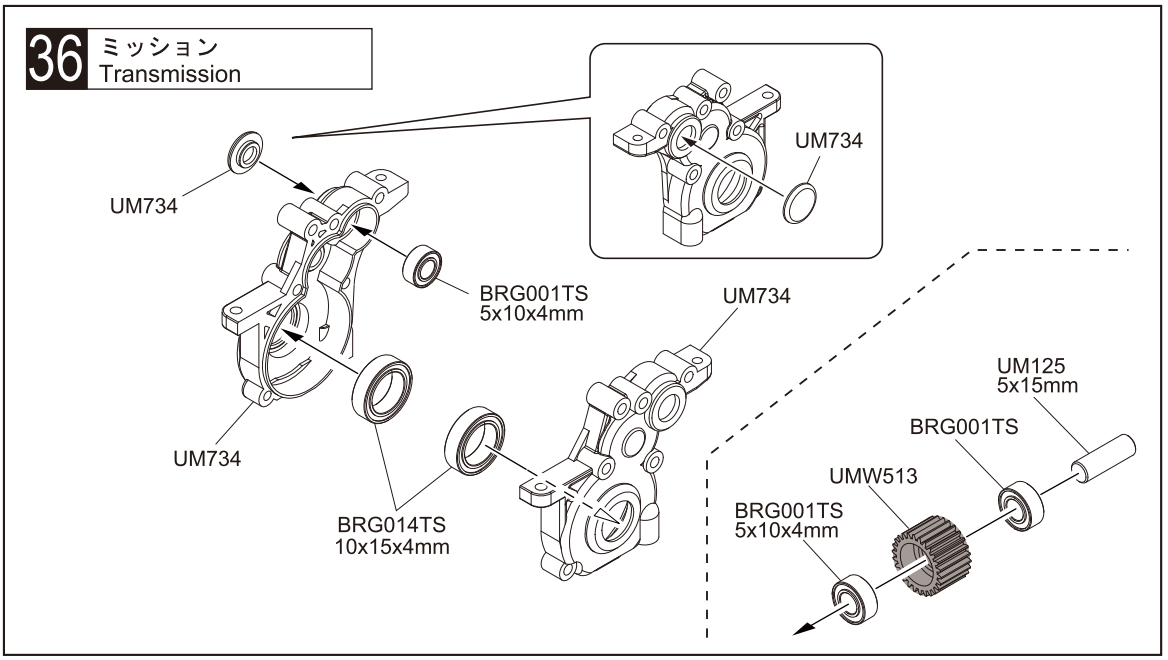

36 No.2

5 x 10 x 4mm ベアリング
Ball Bearing — 3

10 x 15 x 4mm ベアリング
Ball Bearing — 2

5 x 15mm アルミシャフト
Aluminium Shaft — 1

SPアイドラーギヤ(26T) 黒
SP Iddler Gear (26T) Black — 1

37 ミッション Transmission

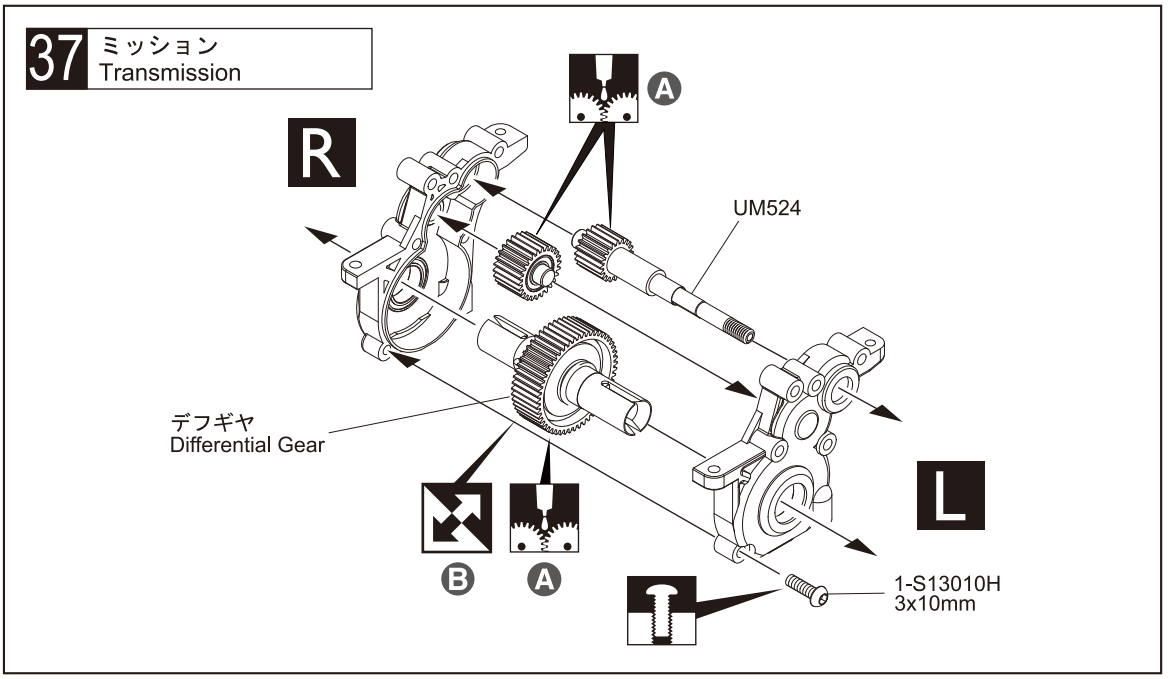

37 No.2

3 x 10mm ボタンヘックスビス
Button Hex Screw — 1

Ⓐ ハイデフグリス（クリア）
High Diff. Grease (Clear)

Ⓑ ►溝のある方。
Grooved side

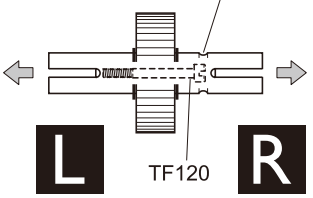

38 ミッション Transmission

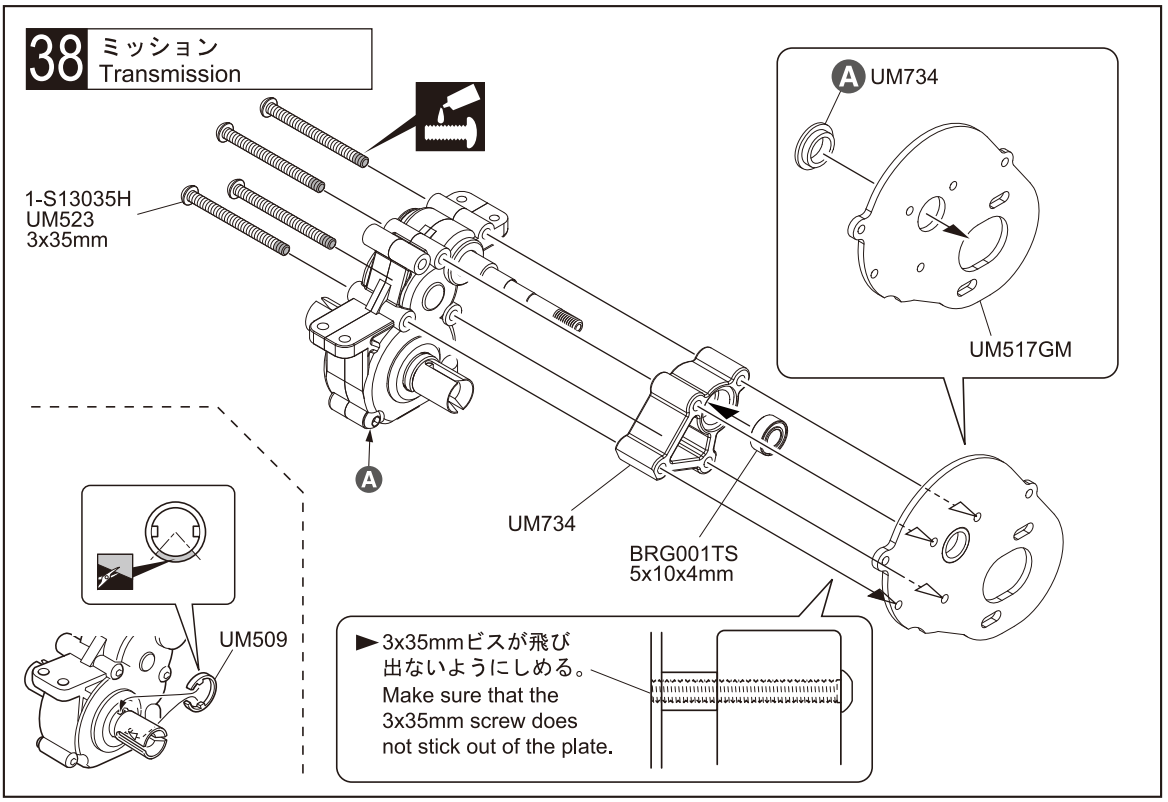

38 No.2

3 x 35mm ボタンヘックスビス
Button Hex Screw — 4

5 x 10 x 4mm ベアリング
Ball Bearing — 1

Ⓐ モータープレートブッシュ
Motor plate bush — 1

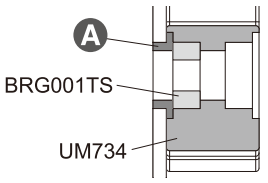

Ⓑ 本締めする。
Tighten securely.

39 ミッション Transmission

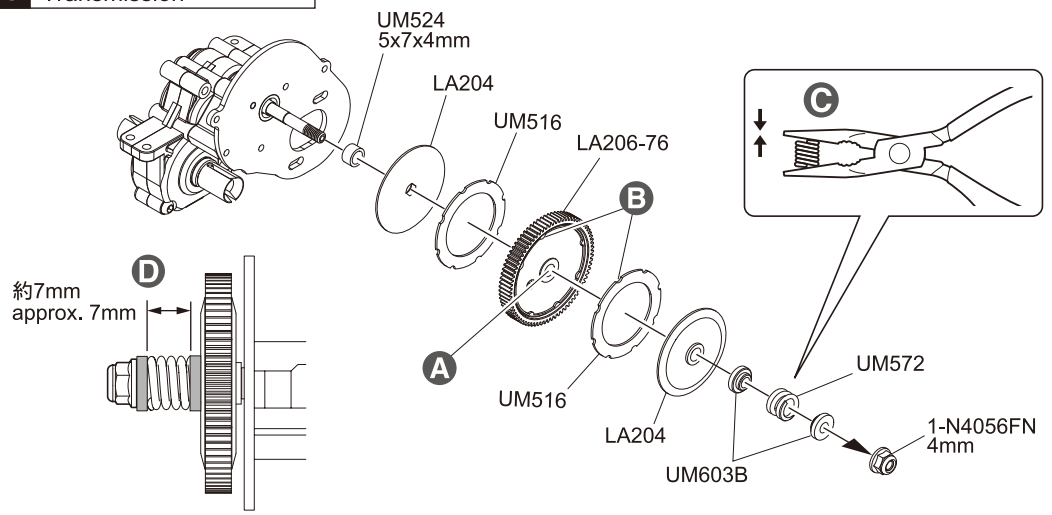

39 No.2

4mm フランジ付ナイロンナット
Flanged Nylon Nut

1

5 x 7 x 4mm カラー（ゴールド）
Collar(Gold)

1

A バリを取る。
Remove flashing.

B 凸と凹を合わせる。
挟み込まないように注意する。
Align the grooves.
Prevent them from becoming sandwiched.

C ペンチでつぶす。
Compress with pliers.

D 走行時、再度調整をする。
When running, re-adjust.

40 ミッション Transmission

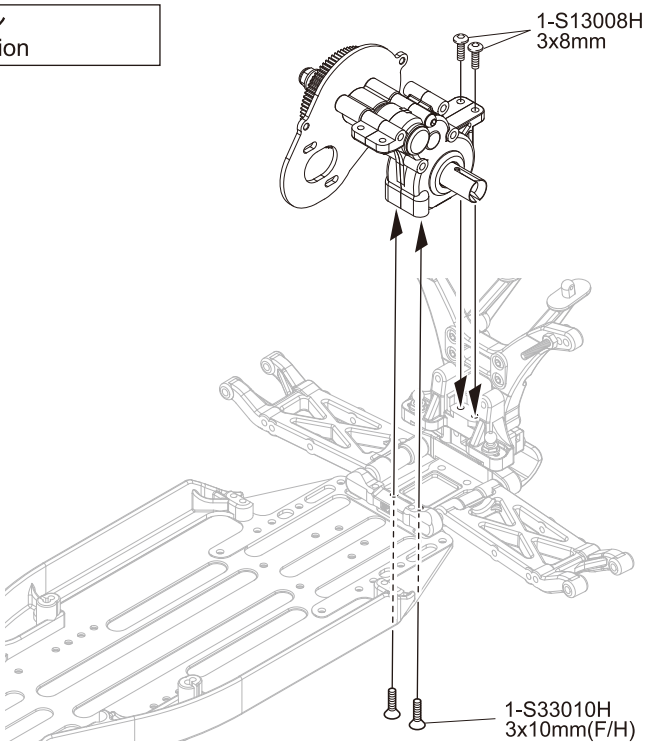

40 No.6

3 x 8mm ボタンヘックスビス
Button Hex Screw

2

3 x 10mm サラヘックスビス
F/H Hex Screw

2

41 ミッション Transmission

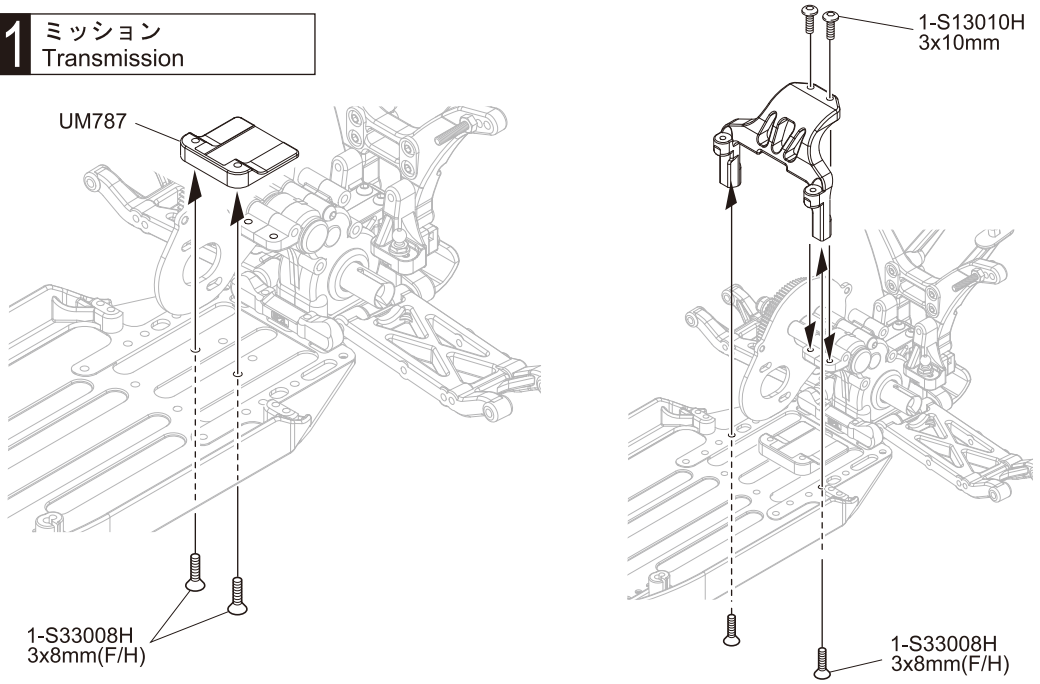

41 No.3

3 x 10mm ボタンヘックスビス
Button Hex Screw

2

3 x 8mm サラヘックスビス
F/H Hex Screw

4

42 リヤサスペンション Rear Suspension

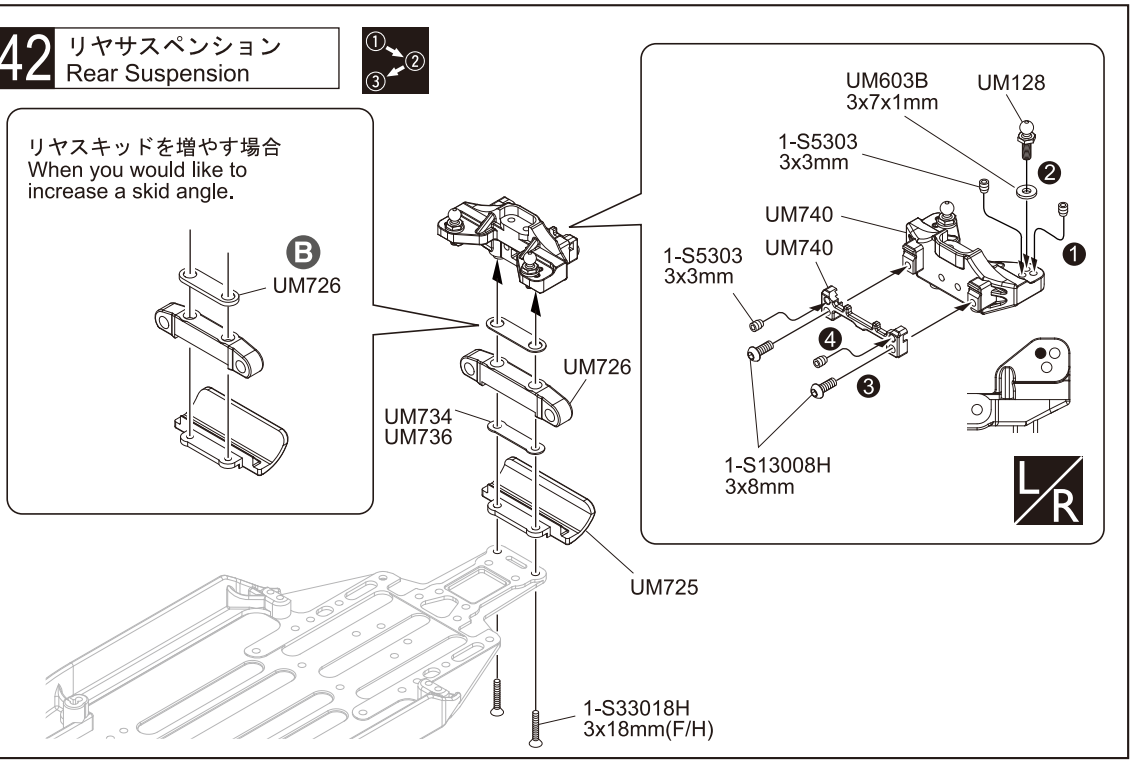

42 No.4, No.6, No.8

UM128
4.8mm ボールスタッド(L)
Ball Stud (L) ---------- 2

3 x 8mm ボタンヘックスビス
Button Hex Screw ---------- 2

3 x 18mm サラヘックスビス
F/H Hex Screw ---------- 2

3 x 3mm セットビス
Set Screw ---------- 6

3 x 7 x 1mm プラカラー
Plastic Collar ---------- 2

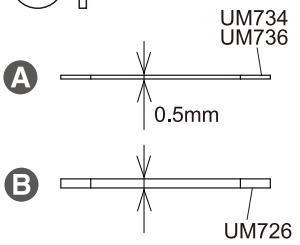

43 リヤサスペンション Rear Suspension

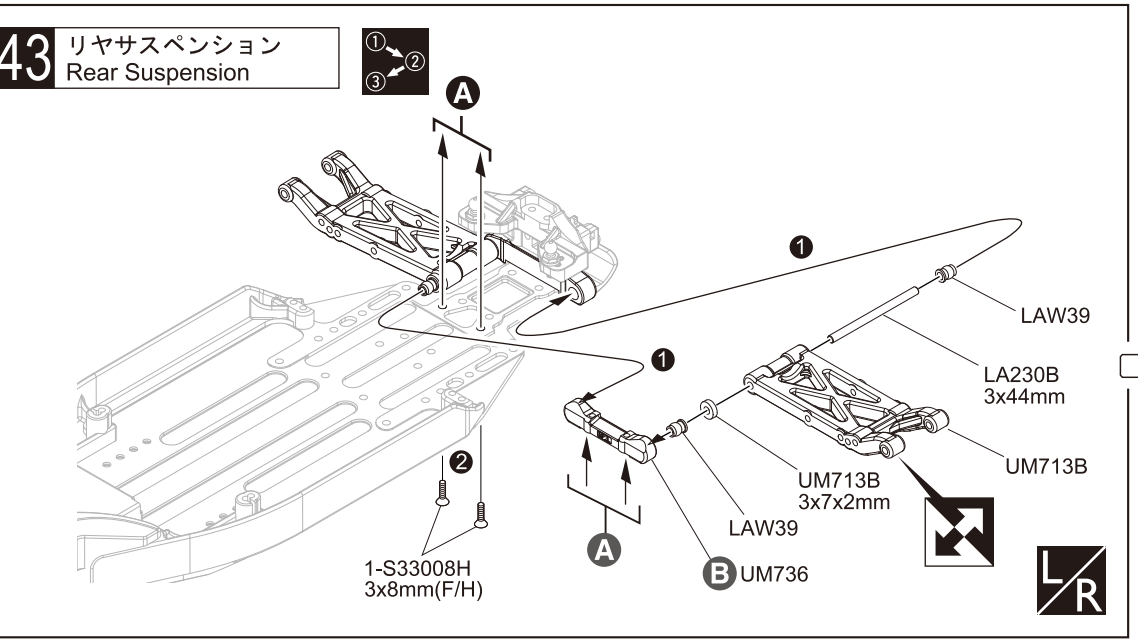

43 No.4, No.6

3 x 8mm サラヘックスビス
F/H Hex Screw ---------- 2

3 x 7 x 2mm プラカラー
Plastic Collar ---------- 2

3 x 44mm シャフト
Shaft

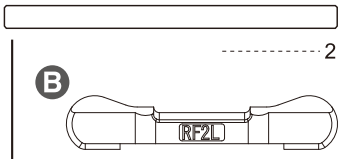

---------- 2

44 ミッション Transmission

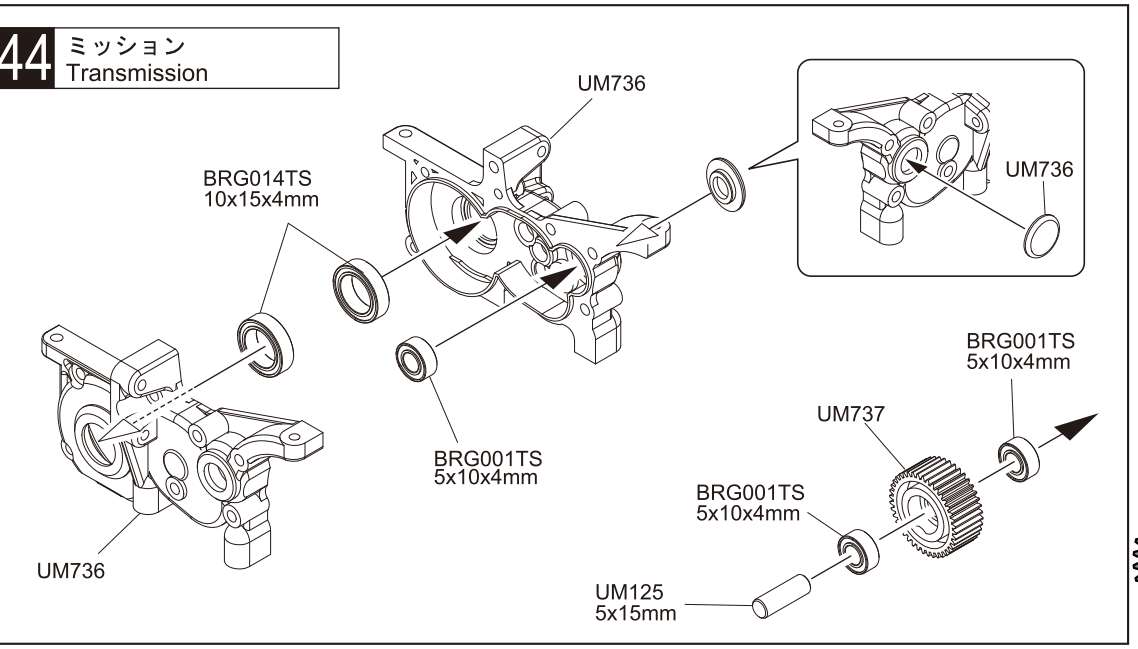

44 No.2, No.4

5 x 10 x 4mm ベアリング
Ball Bearing ---------- 3

10 x 15 x 4mm ベアリング
Ball Bearing ---------- 2

5 x 15mm アルミシャフト
Aluminium Shaft ---------- 1

SPアイドラーギヤ(40T) 黒
SP Iddler Gear (40T) Black

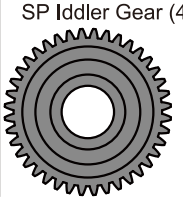

---------- 1

45 ミッション Transmission

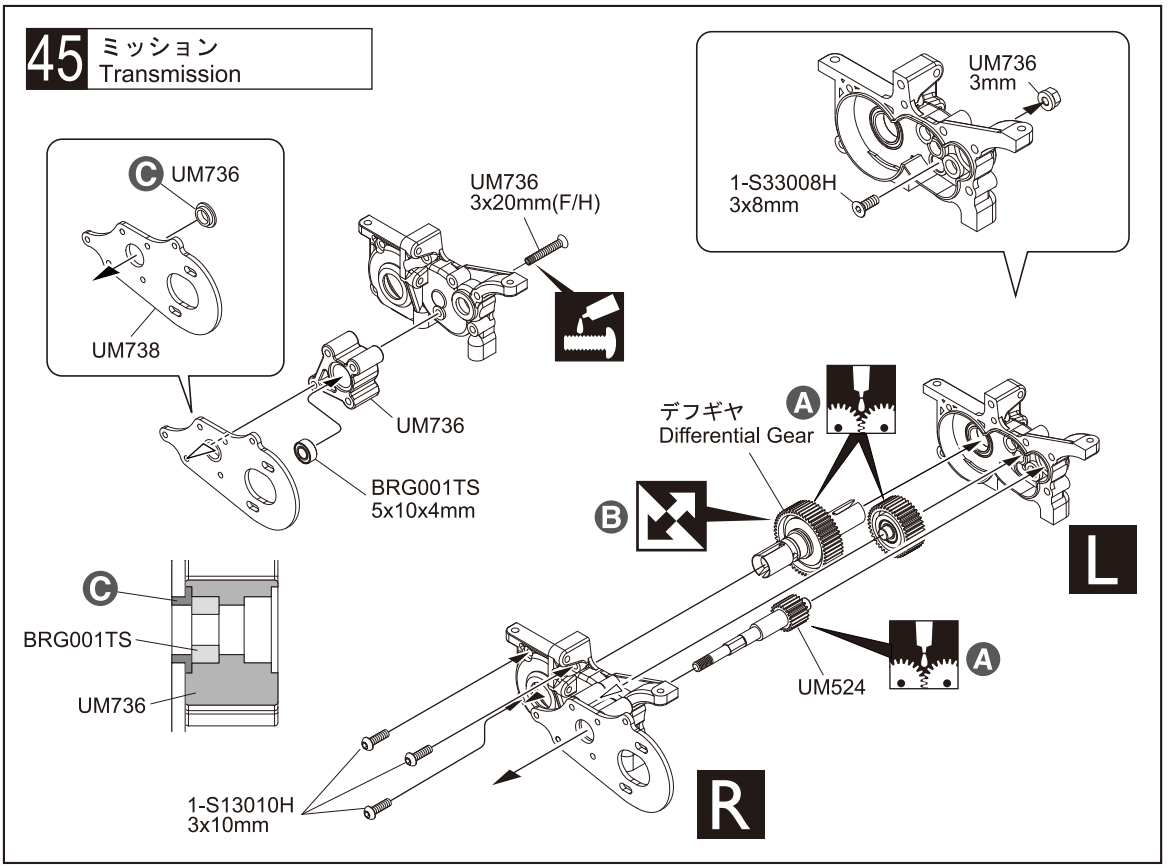

46 ミッション Transmission

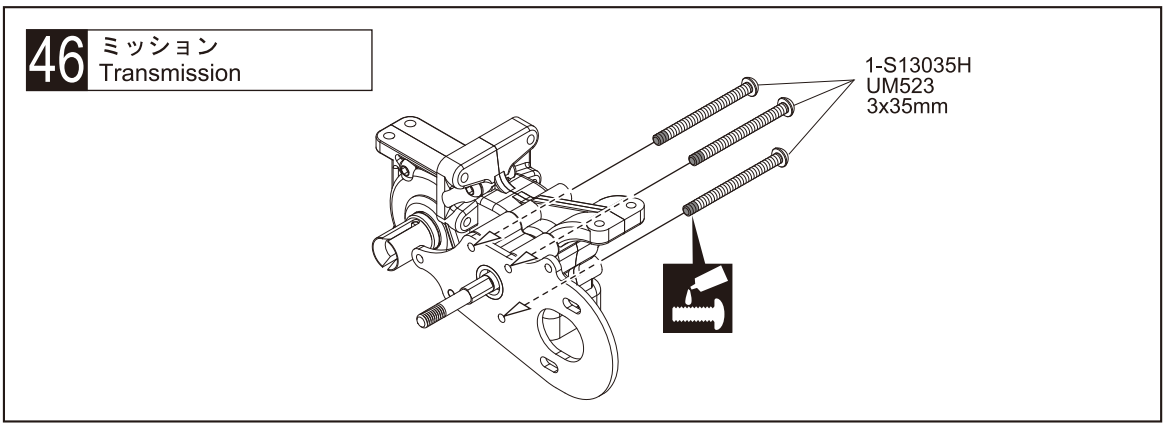

47 ミッション Transmission

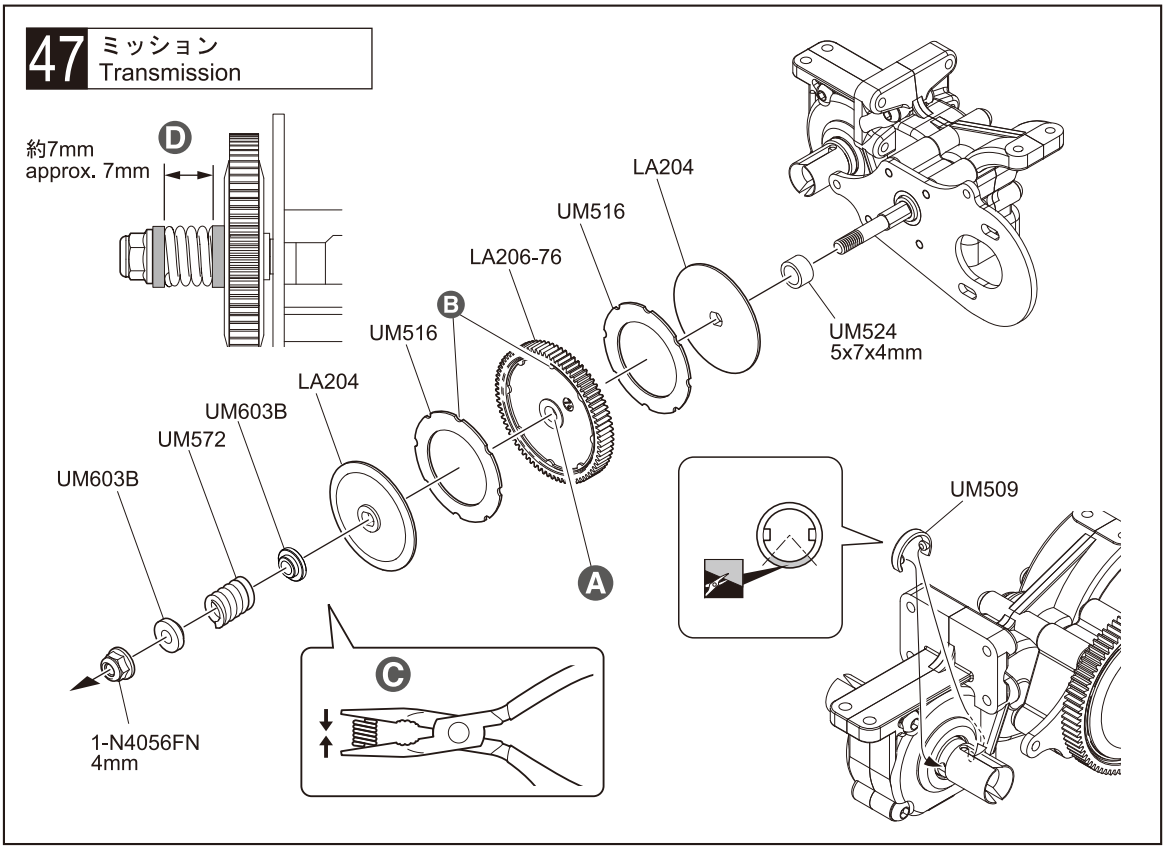

45 No.2, No.4

3 x 10mm ボタンヘックスビス Button Hex Screw ---------- 3

3 x 8mm サラヘックスビス F/H Hex Screw ---------- 1

3 x 20mm サラヘックスビス F/H Hex Screw ---------- 1

3 mm プラナット Plastic Nut ---------- 1

5 x 10 x 4mm ベアリング Ball Bearing ---------- 1

A ハイデフグリス（クリア）
High Diff. Grease (Clear)

B ►溝のある方。
Grooved side

L TF120 R

C モータープレートブッシュ
Motor plate bush ---------- 1

46 No.2

3 x 35mm ボタンヘックスビス Button Hex Screw ---------- 3

47 No.2

4mm フランジ付ナイロンナット Flanged Nylon Nut ---------- 1

5 x 7 x 4mm カラー（ゴールド） Collar(Gold) ---------- 1

A バリを取る。
Remove flashing.

B 凸と凹を合わせる。
挟み込まないように注意する。
Align the grooves.
Prevent them from becoming sandwiched.

C ペンチでつぶす。
Compress with pliers.

D 走行時、再度調整をする。
When running, re-adjust.

48 ミッション Transmission

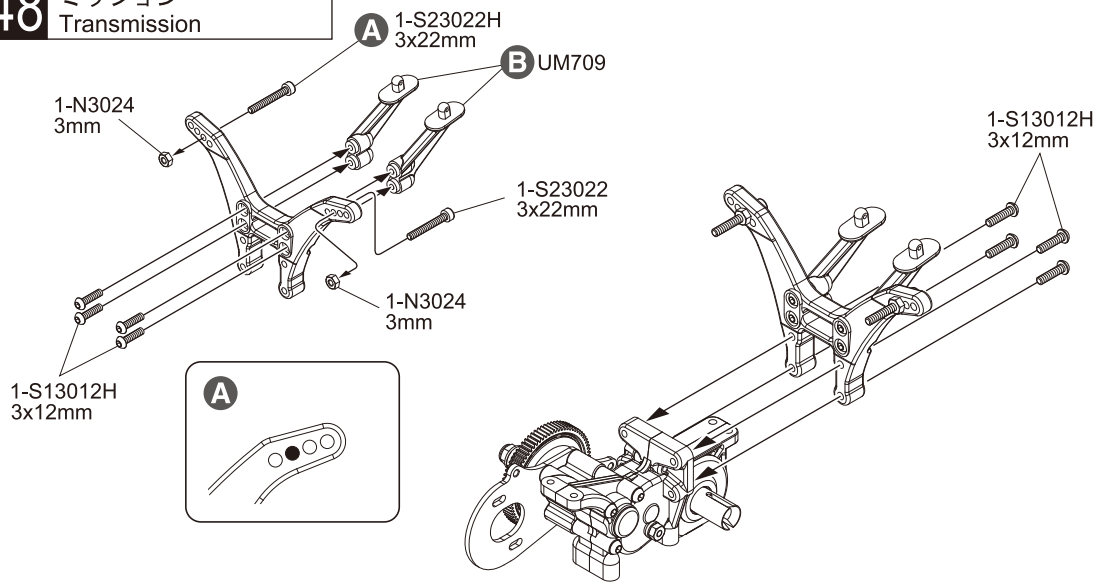

48 No.6

3 x 12mm ボタンヘックスビス Button Hex Screw — 8

3 x 22mm キャップビス Cap Screw — 2

3mm ナット Nut — 2

A この穴を使う。 Use this hole.

B

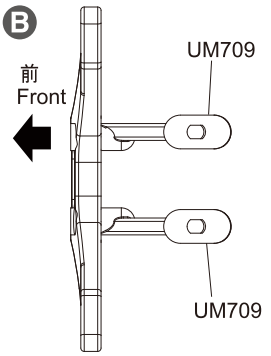

49 ミッション Transmission

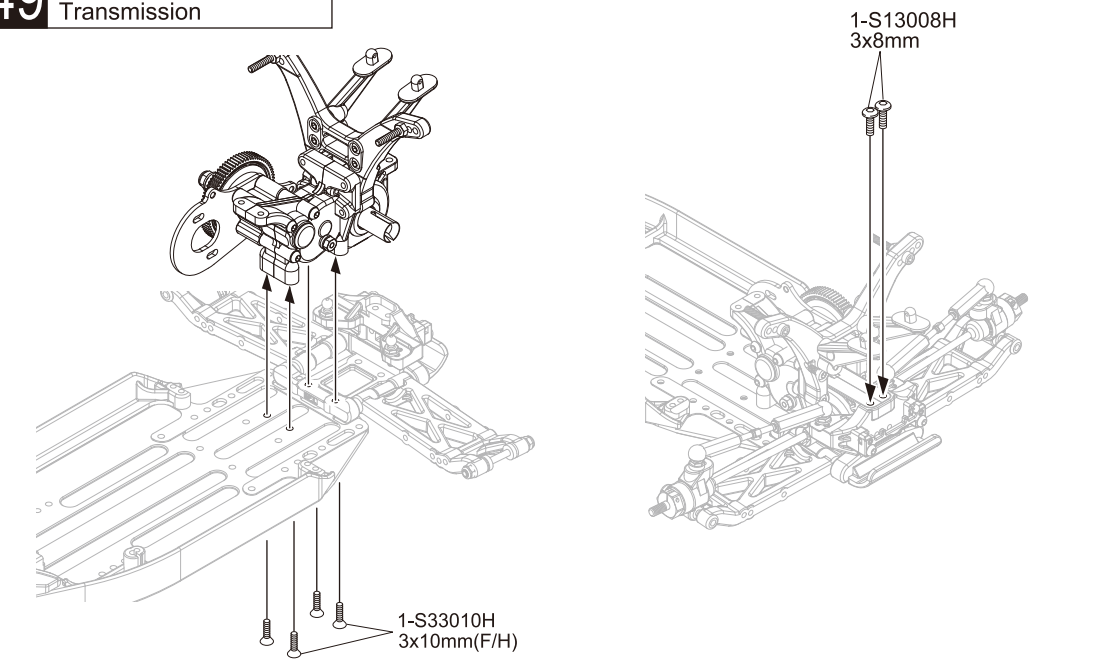

49 No.6

3 x 10mm サラヘックスビス F/H Hex Screw — 4

3 x 8mm ボタンヘックスビス Button Hex Screw — 2

50 ミッション Transmission

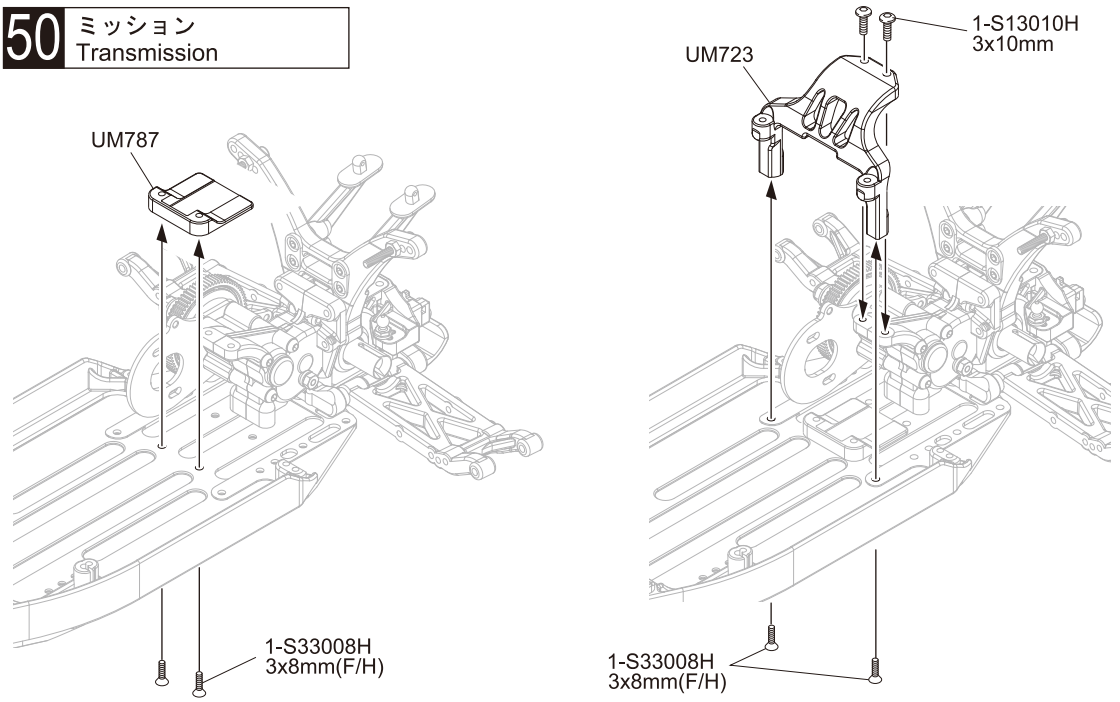

50 No.3

3 x 10mm ボタンヘックスビス Button Hex Screw — 2

3 x 8mm サラヘックスビス F/H Hex Screw — 4

51 ユニバーサルスイングシャフト Universal Swing Shaft

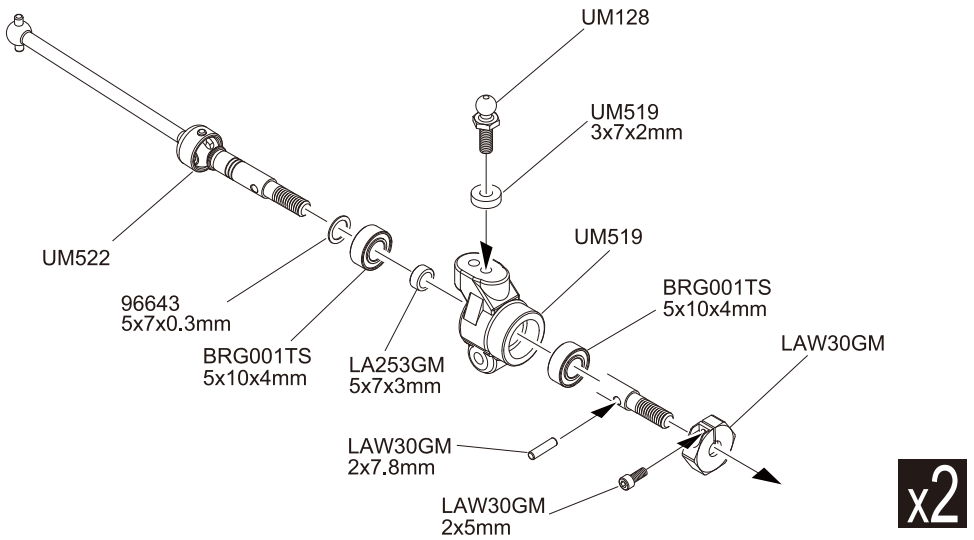

52 リヤサスペンション Rear Suspension

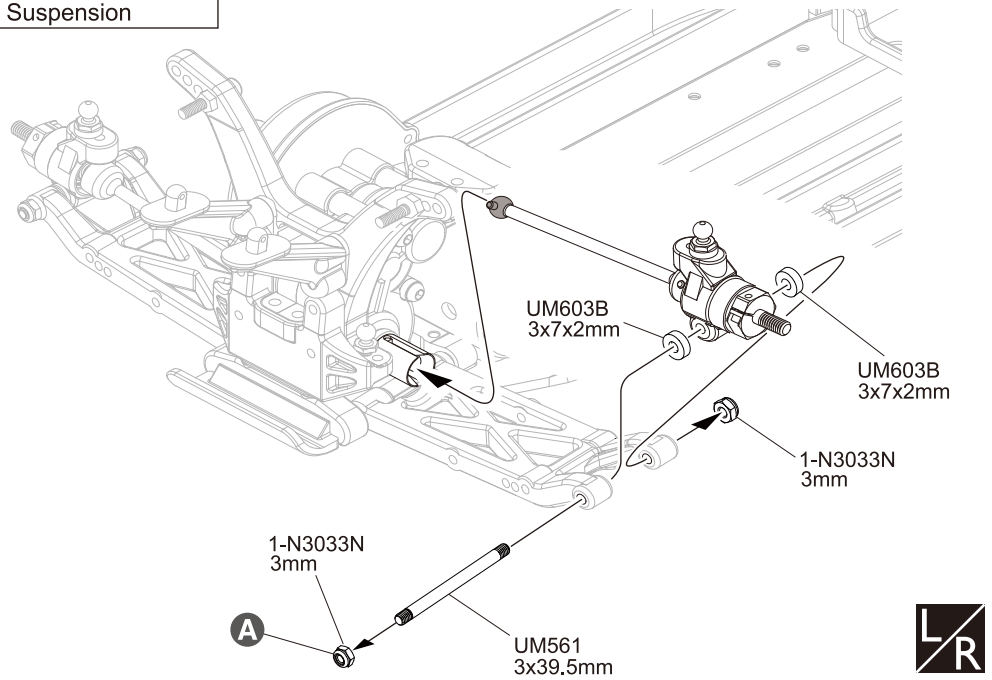

53 リヤアッパーロッド Rear Upper Rod

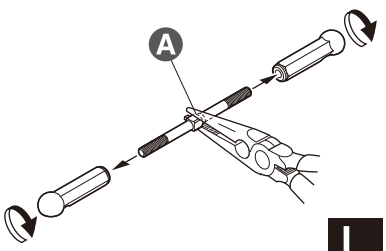

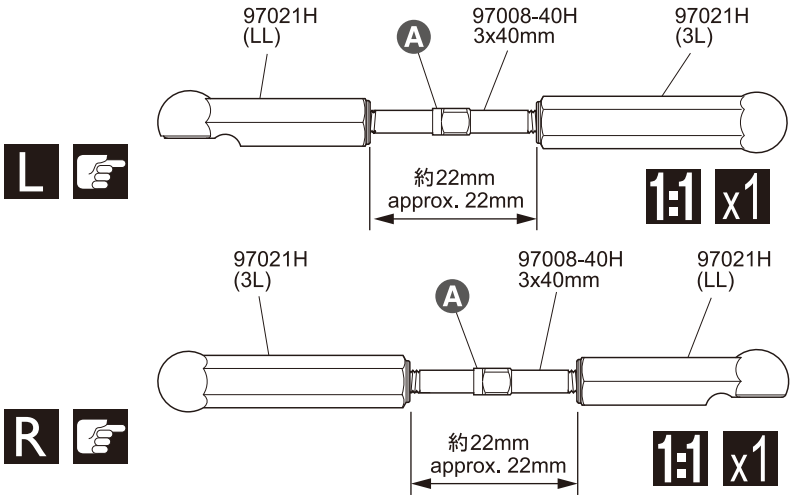

51 No.6

UM128
4.8mm ボールスタッド(L) Ball Stud (L) — 2

3 x 7 x 2mm プラカラー Plastic Collar — 2

5 x 7 x 0.3mm ワッシャー Washer — 2

5 x 10 x 4mm ベアリング Ball Bearing — 4

2 x 7.8mm ピン Pin — 2

2 x 5mm キャップビス Cap Screw — 2

5 x 7 x 3mm 真鍮カラー Brass Collar — 2

52 No.6

3 x 7 x 2mm プラカラー Plastic Collar — 4

3 mm ナイロンナット Nyron Nut — 4

3x39.5 mm シャフト Shaft — 2

A リヤハブの動きがスムーズな位置でナットを締めるのを止める。
Do not over tighten nut too much to prevent binding in the rear hubs.

53 No.1, No.6

4.8mm ボールエンド(LL) Ball End (LL) — 2

4.8mm ボールエンド(3L) Ball End (3L) — 2

3 x 40mm アジャストロッド Adjust Rod — 2

A 段のある方が逆ネジ。
The side with the step is a reverse screw.

54 リヤアッパーロッド Rear Upper Rod

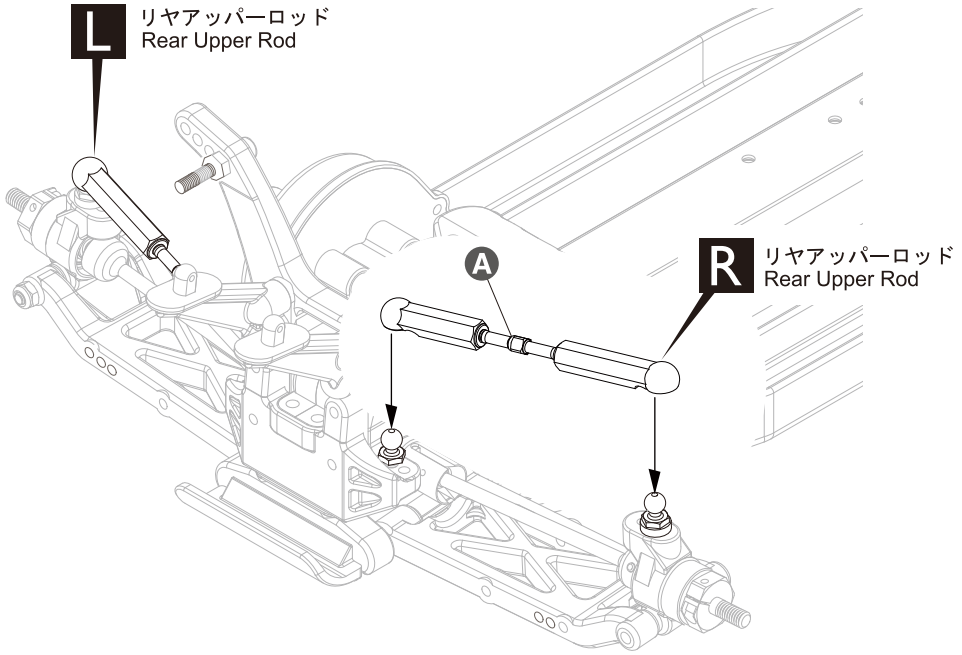

54

Ⓐ 段のある方。
Projection. Note direction.

55 オイルダンパー Oil Shock

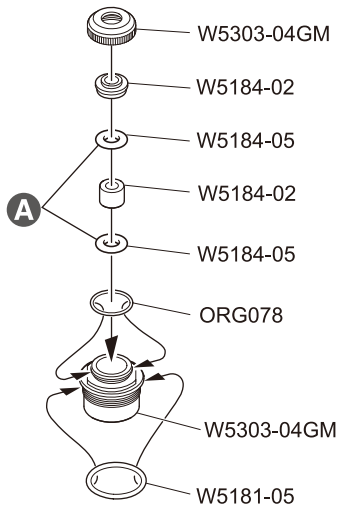

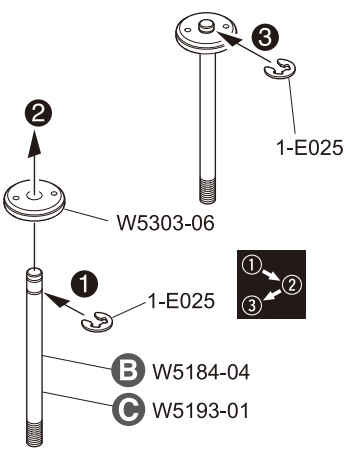

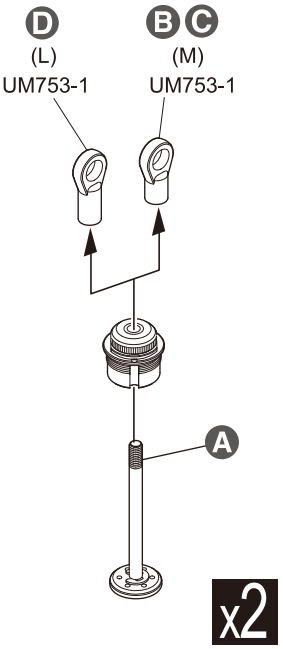

< フロント用 >
< for Front >

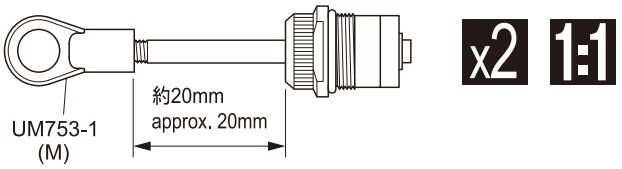

< リヤ用 >
< for Rear >

< ミッドモーター用 >
< for midship motor >

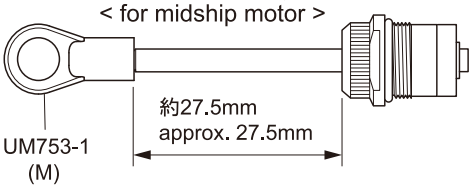

< リヤモーター用 >
< for Rear motor >

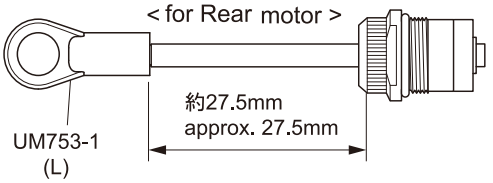

x2 1:1

55 No.7

E2.5 Eリング
E-ring ---------- 8

Oリング（小）
O-ring (S) ---------- 4

Oリング
O-ring ---------- 8

Oリング（中）
O-ring (M) ---------- 4

5.8mm ダンパーエンド(M)
Shock End (M) ---------- 2 (4)

5.8mm ダンパーエンド(L)
Shock End (L) ---------- 2

3 x 7 x 2.5mm プラカラー
Plastic Collar ---------- 4

3 x 6.5 x 5mm カラー
Collar ---------- 4

Ⓐ オイルを少し付ける。
Put a little oil.

Ⓑ フロント用
For Front

Ⓒ ミッドモーター/リヤ用
For midship motor / For Rear

Ⓓ リヤモーター/リヤ用
For/rear motor / For Rear

56 オイルダンパー Oil Shock

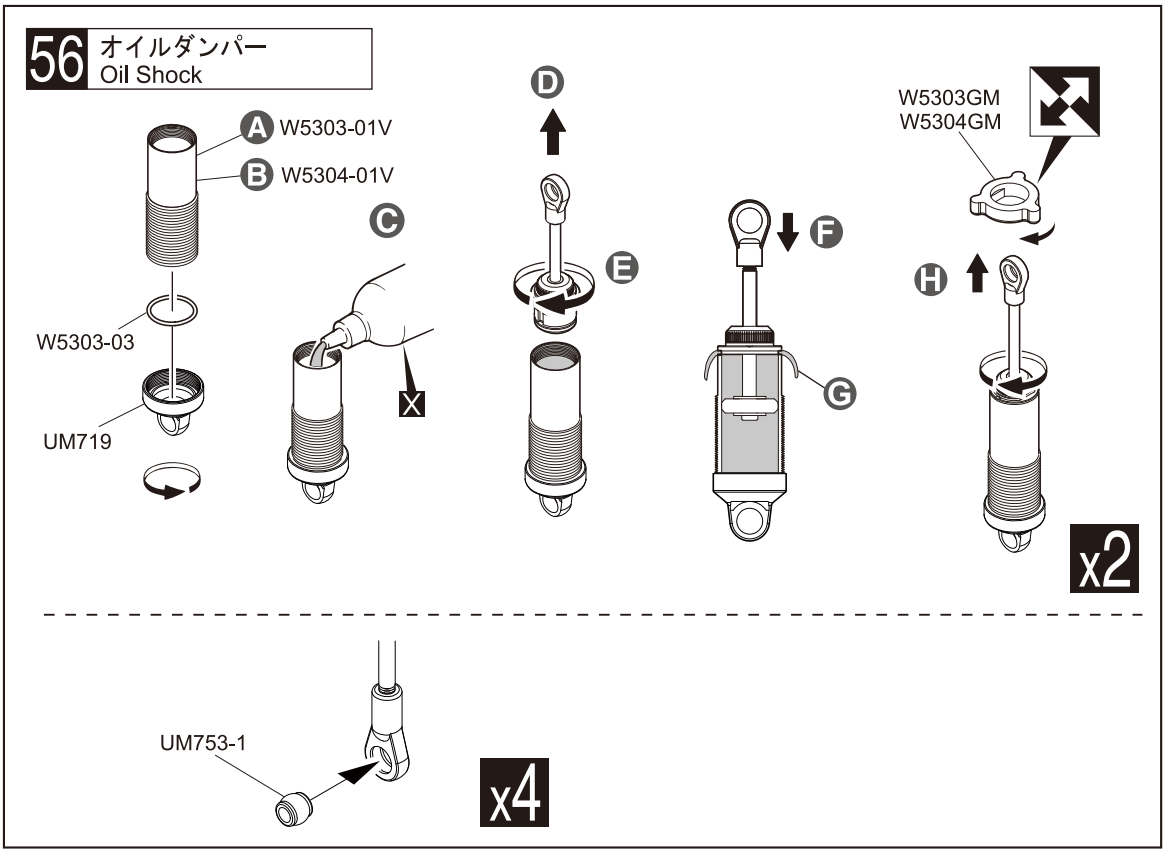

57 オイルダンパー Oil Shock

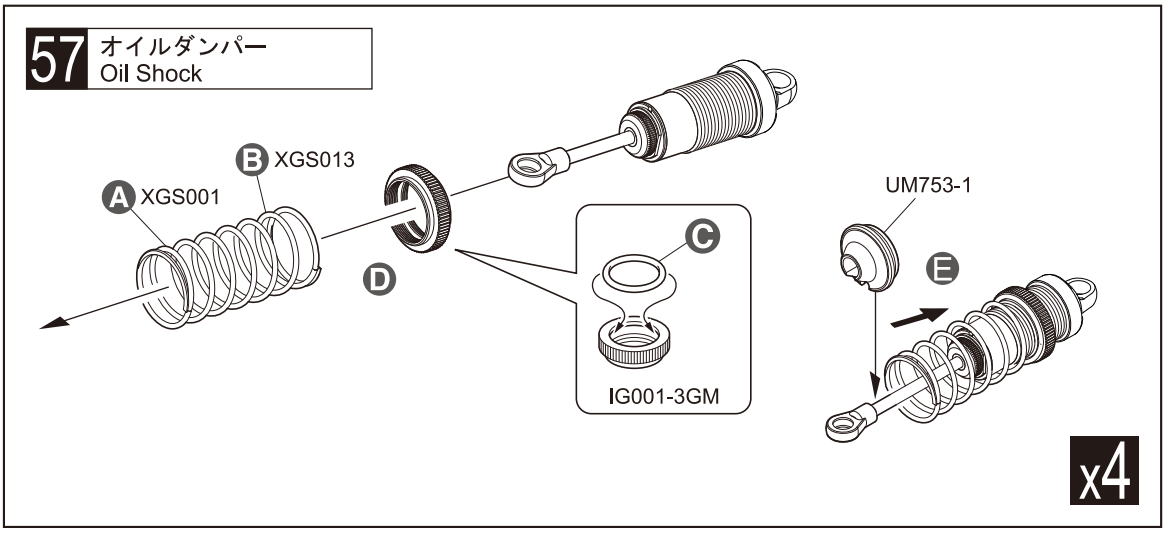

58 オイルダンパー Oil Shock

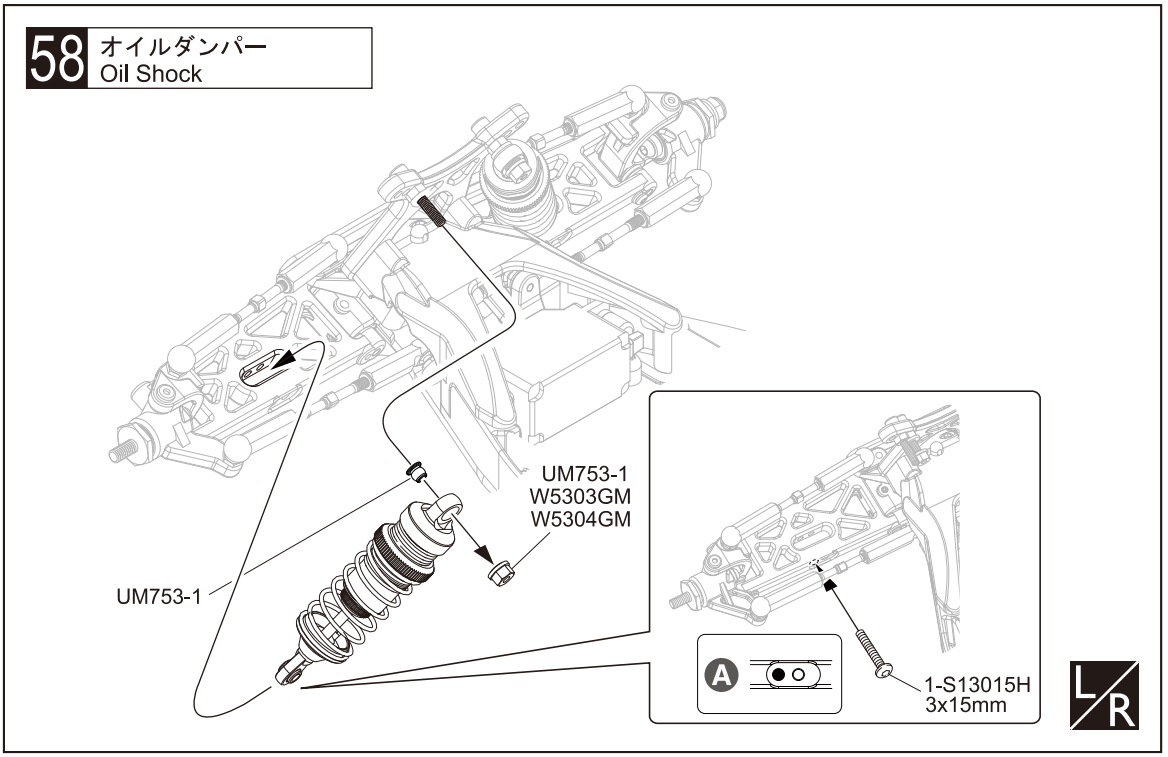

56 No.7

Oリング（大）
O-ring (Large) ---------- 4

ダンパーボール
Shock Bush ---------- 4

A フロント用（短）
For Front (Short)

B リヤ用（長）
For Rear (Long)

C オイルを入れる。
Pull the oil.

D 伸ばしておく。
Keep expanded.

E キャップを軽く止まる所まで締め、1/2回転緩める。
Tighten the cap until it slightly stops, then loosen it for a 1/2nd lap.

F シャフトをゆっくり押し込む。
Insert the shaft slowly.

G 余分なオイルが出る。
Surplus oil comes out.

H キャップを最後まで締め込みシャフトを伸ばす。
Tighten the cap firmly,and pull the shaft.

57 No.7

Oリング（特大）
O-ring (Extra Large) ---------- 4

A フロント用（短/ピンク）
for Front (Short / Pink)

B リヤ用（長/ゴールド）
for Rear (Long / Gold)

C オイルを付ける。
Put an oil.

D スプリング調整用。
車高の前後が水平になるように、走行しながら調節する。
For adjusting the spring tension.
Adjust ring while model is running so the front and rear are same height .

E スプリングを縮めてUM753-1を入れる。
Compress the spring and install UM753-1.

58 No.7

3 x 15mm ボタンヘックスビス
Button Hex Screw ---------- 2

5.8 mm ダンパーボール
Shock Ball ---------- 2

3 mm プラナット
Plastic Nut ---------- 2

A この穴を使う。
Use this hole.

59 オイルダンパー Oil Shock

リヤモーターの場合
For rear motor layout.

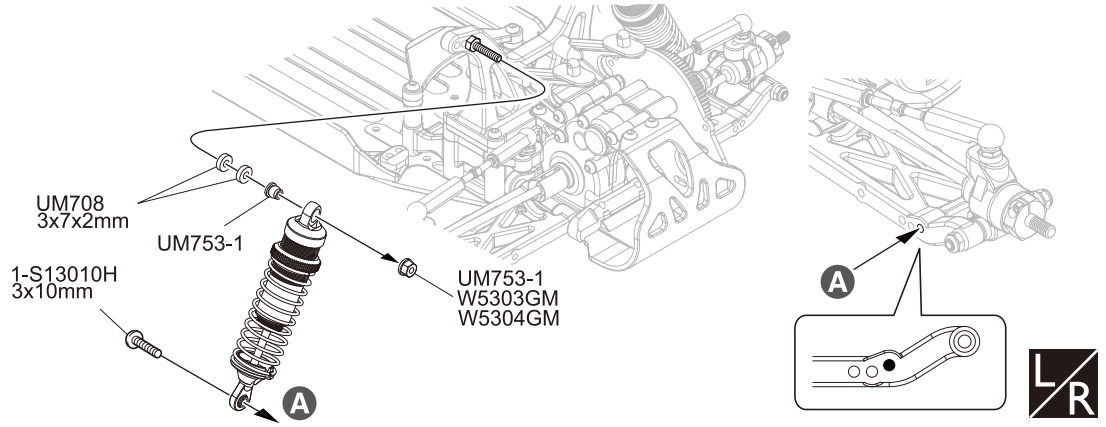

60 オイルダンパー Oil Shock

ミッドシップモーター(4ギヤ)の場合
For 4 gear mid-ship motor layout.

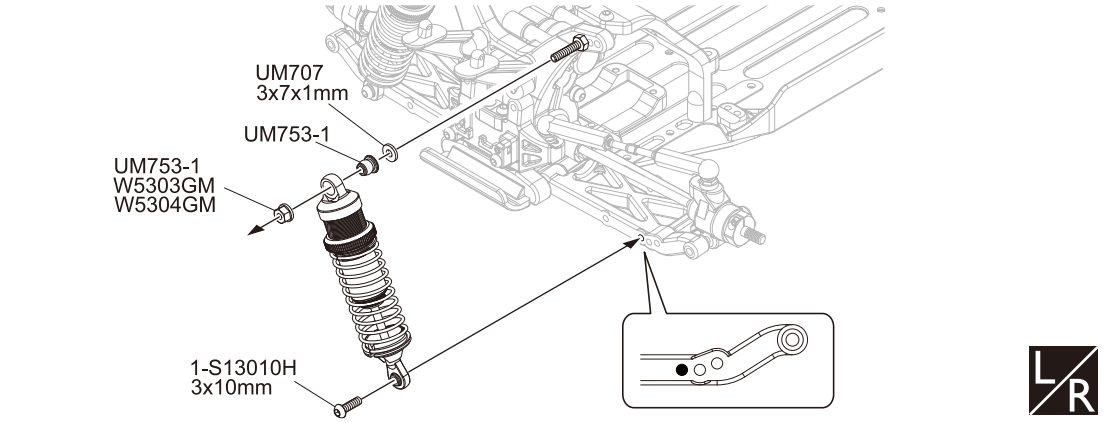

61 オイルダンパー Oil Shock

ミッドシップモーター(3ギヤ)の場合
For 3 gear mid-ship motor layout.

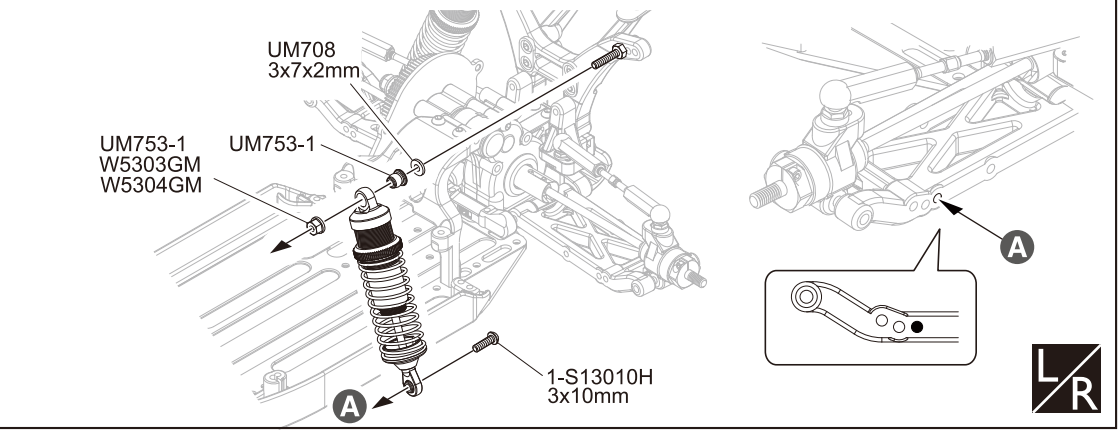

62 オイルダンパー Oil Shock

ミッドシップモーター(ローダウン)の場合
For laydown mid-ship motor layout.

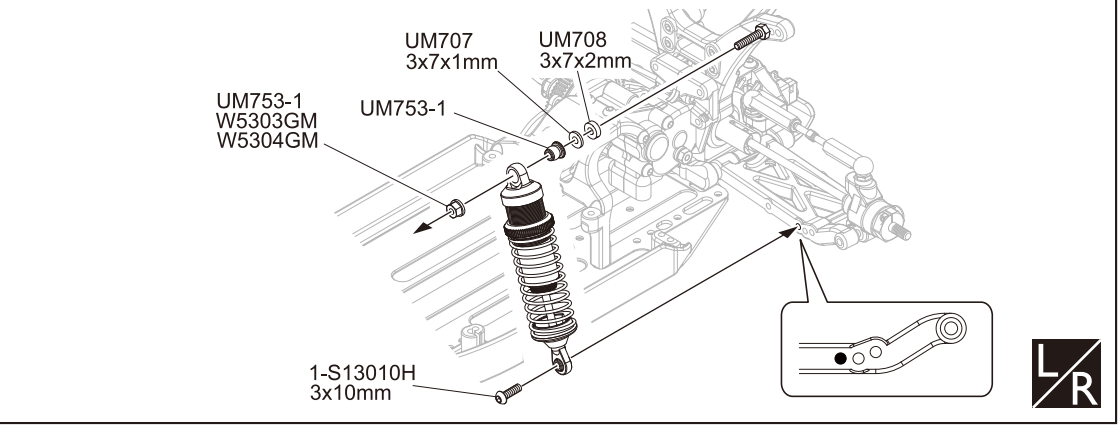

59 No.6, No.7

3 x 10mm ボタンヘックスビス Button Hex Screw — 2

3 x 7 x 2mm プラカラー Plastic Collar — 4

5.8 mm ダンパーボール Shock Ball — 2

3 mm プラナット Plastic Nut — 2

60 No.1, No.7

3 x 10mm ボタンヘックスビス Button Hex Screw — 2

3 x 7 x 1mm プラカラー Plastic Collar — 2

5.8 mm ダンパーボール Shock Ball — 2

3 mm プラナット Plastic Nut — 2

61 No.6, No.7

3 x 10mm ボタンヘックスビス Button Hex Screw — 2

3 x 7 x 2mm プラカラー Plastic Collar — 2

5.8 mm ダンパーボール Shock Ball — 2

3 mm プラナット Plastic Nut — 2

62 No.1, No.6, No.7

3 x 10mm ボタンヘックスビス Button Hex Screw — 2

3 x 7 x 1mm プラカラー Plastic Collar — 2

3 x 7 x 2mm プラカラー Plastic Collar — 2

5.8 mm ダンパーボール Shock Ball — 2

3 mm プラナット Plastic Nut — 2

63 バッテリーホルダー Battery Holder

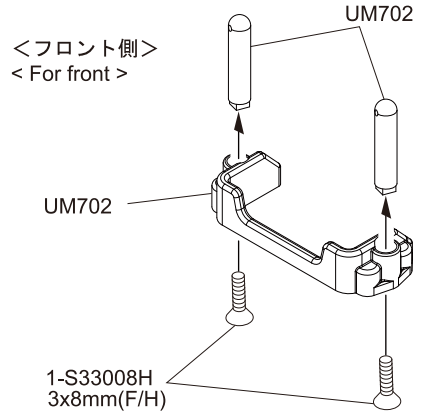

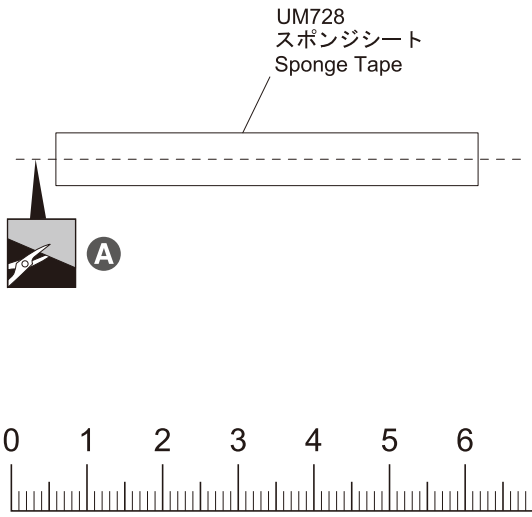

63 No.8

3 x 8mm サラヘックスビス
F/H Hex Screw ---------- 2

A 半分にカットする
Cut in half.

リヤモーター仕様の場合
For rear motor layout.

64 バッテリーホルダー Battery Holder

ストレートタイプバッテリー
For straight battery

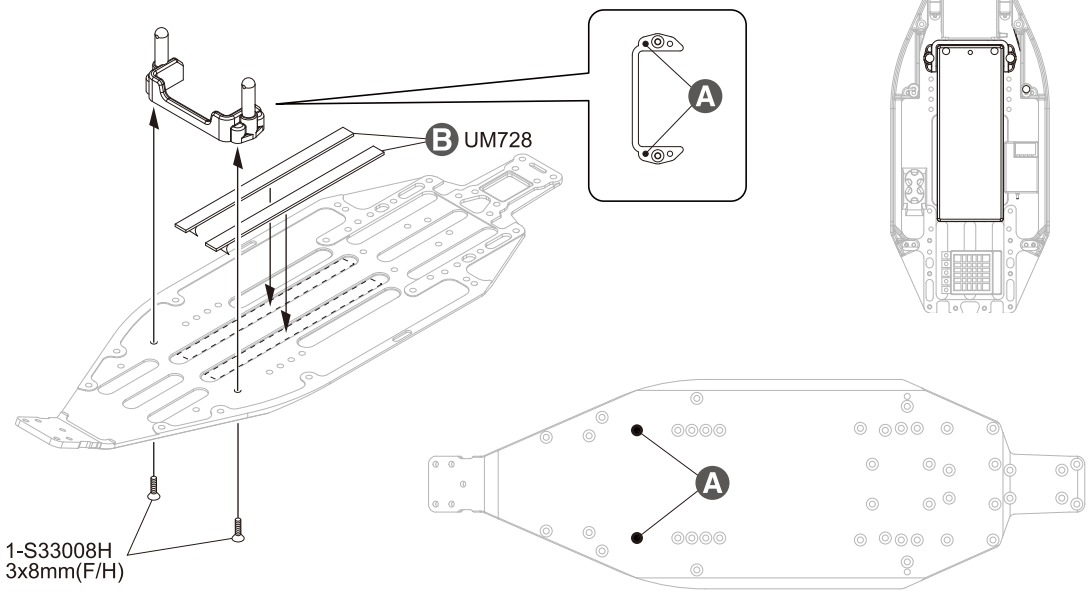

64 No.8

3 x 8mm サラヘックスビス
F/H Hex Screw ---------- 2

A この穴を使う。
Use this hole.

B 109mmにカットする。
Cut the sponge sheet by the length of 109mm.

65 バッテリーホルダー Battery Holder

ショートタイプバッテリー
For shorty

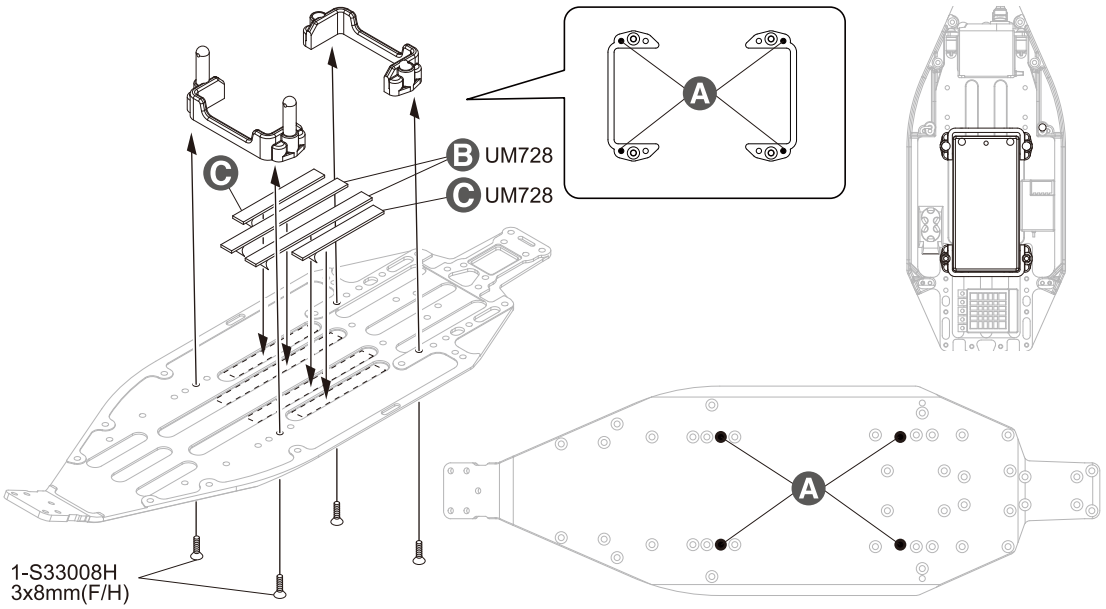

65 No.8

3 x 8mm サラヘックスビス
F/H Hex Screw ---------- 4

A この穴を使う。
Use this hole.

B 77mmにカットする。
Cut the sponge sheet by the length of 77mm.

C 54mmにカットする。
Cut the sponge sheet by the length of 54mm.

66 バッテリーホルダー Battery Holder

ショートタイプバッテリー縦積み
For shorty fore-Aft of mid-ship.

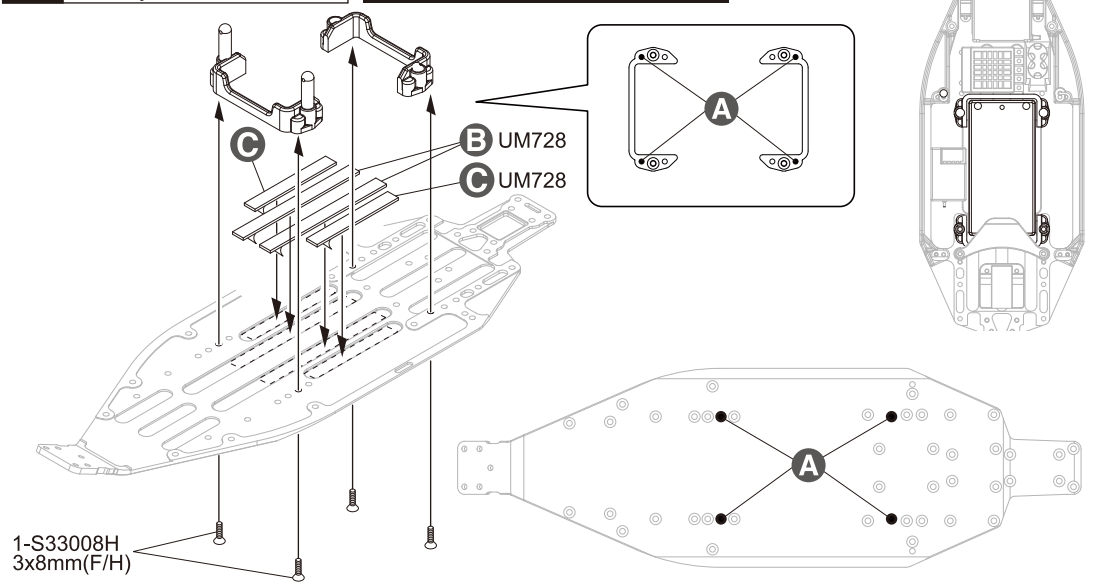

66 No.8

3 x 8mm サラヘックスビス
F/H Hex Screw ---------- 4

A この穴を使う。
Use this hole.

B 77mmにカットする。
Cut the sponge sheet by the length of 77mm.

C 54mmにカットする。
Cut the sponge sheet by the length of 54mm.

67 バッテリーホルダー Battery Holder

ショートタイプバッテリー横積み
For shorty sideways of mid-ship.

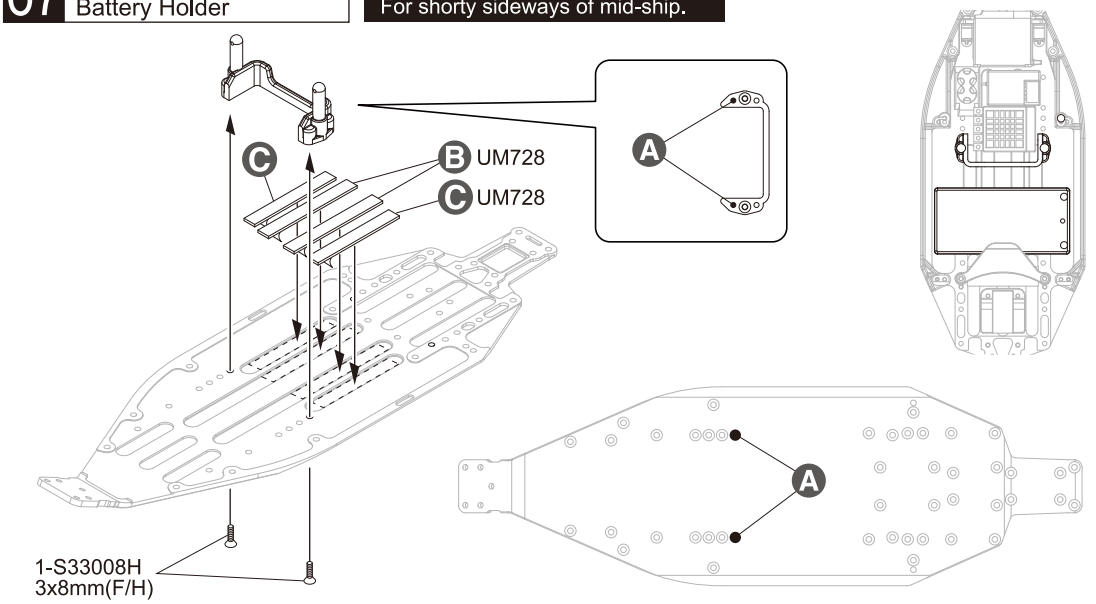

67 No.8

3 x 8mm サラヘックスビス
F/H Hex Screw ---------- 2

A この穴を使う。
Use this hole.

B 48mmにカットする。
Cut the sponge sheet by the length of 48mm.

C 43mmにカットする。
Cut the sponge sheet by the length of 43mm.

68 バッテリーホルダー Battery Holder

ショートタイプバッテリー（ローダウンギヤボックス）
For mid-ship laydown transmission.

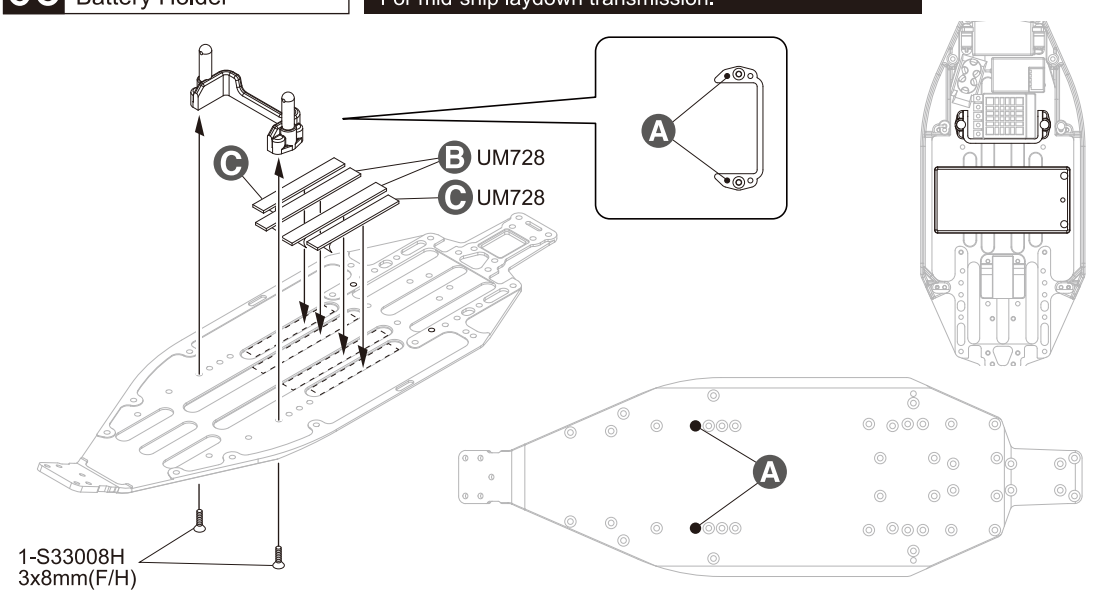

68 No.8

3 x 8mm サラヘックスビス
F/H Hex Screw ---------- 2

A この穴を使う。
Use this hole.

B 67.5mmにカットする。
Cut the sponge sheet by the length of 67.5mm.

C 54mmにカットする。
Cut the sponge sheet by the length of 54mm.

69 ESC & モーター ESC and Motor

リヤモーター仕様の場合
For rear motor layout.

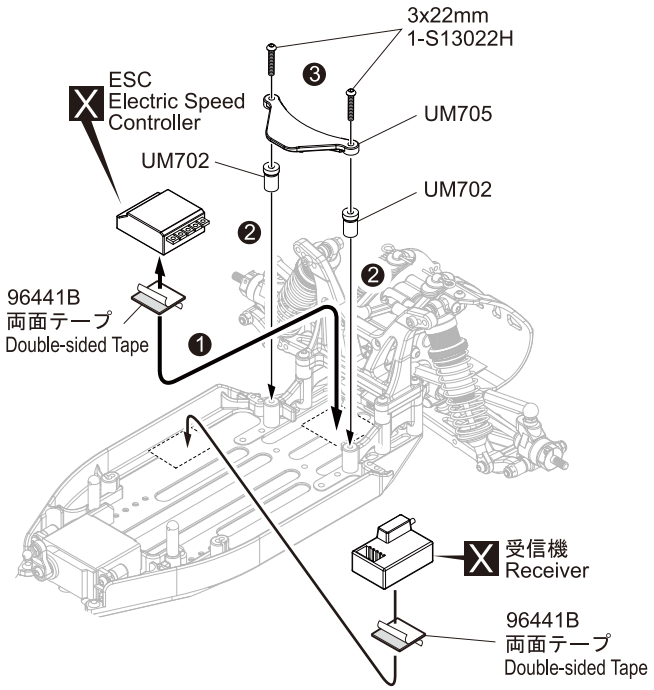

●ショートタイプバッテリー
For shorty

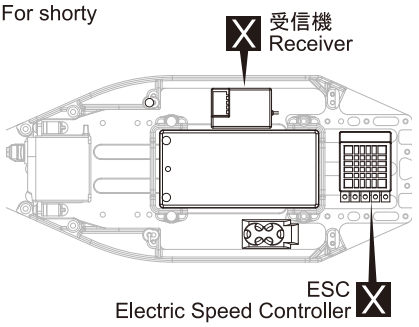

●ストレートタイプバッテリー
For straight battery

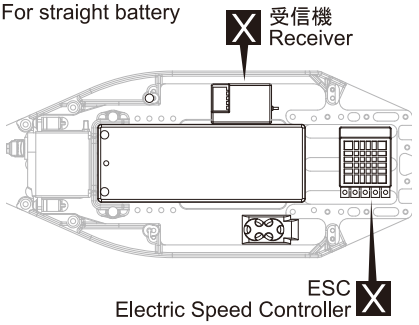

70 ESC & モーター ESC and Motor

ミッドシップモーター仕様の場合
For midship motor layout.

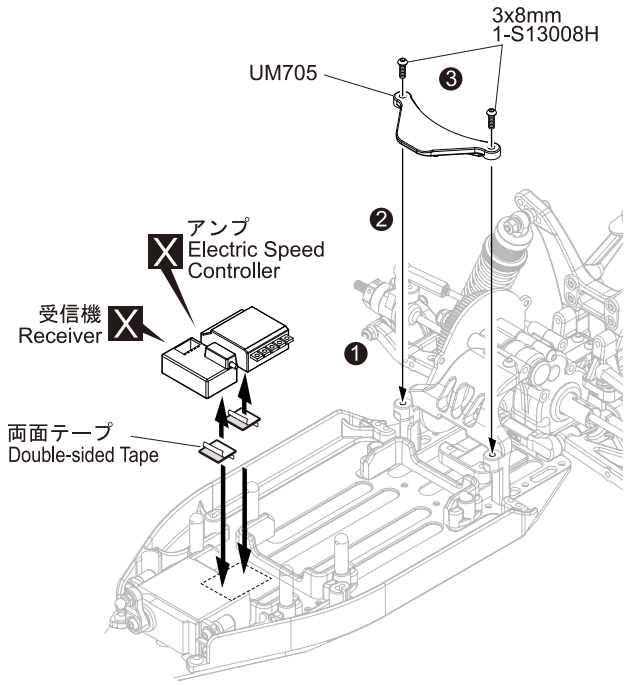

●ショートタイプバッテリー縦積みの場合
For shorty fore-Aft

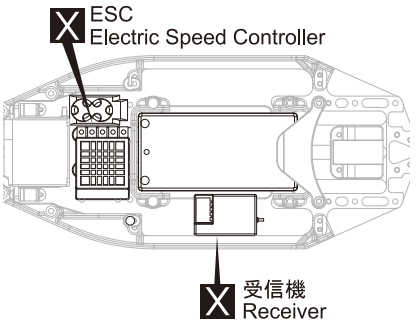

●ショートタイプバッテリー横積みの場合
For shorty sideways

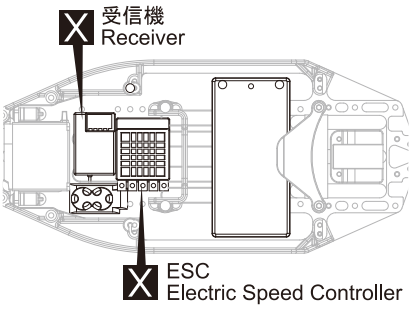

●ローダウンミッドシップの場合
For laydown transmission

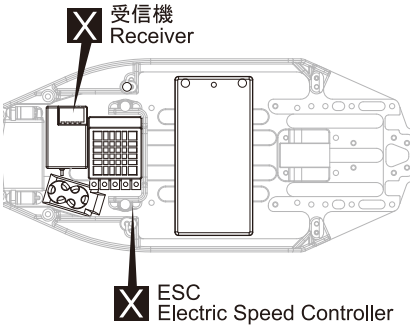

69 No.2, No.8

70 No.2, No.8

3 x 8mm ボタンヘックスビス
Button Hex Screw ---------- 2

3 x 22mm ボタンヘックスビス
Button Hex Screw ---------- 2

3 x 3mm セットビス
Set Screw ---------- 1

Ⓐ プロポの説明書を参考に、コネクターを接続する。
Connect as per radio instruction manual.

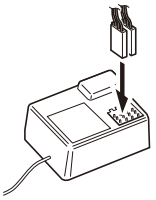

Ⓑ

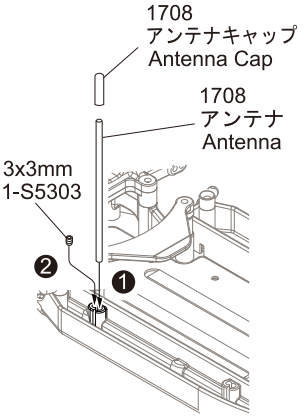

71 モーター Motor

リヤモーター仕様の場合
For rear motor layout.

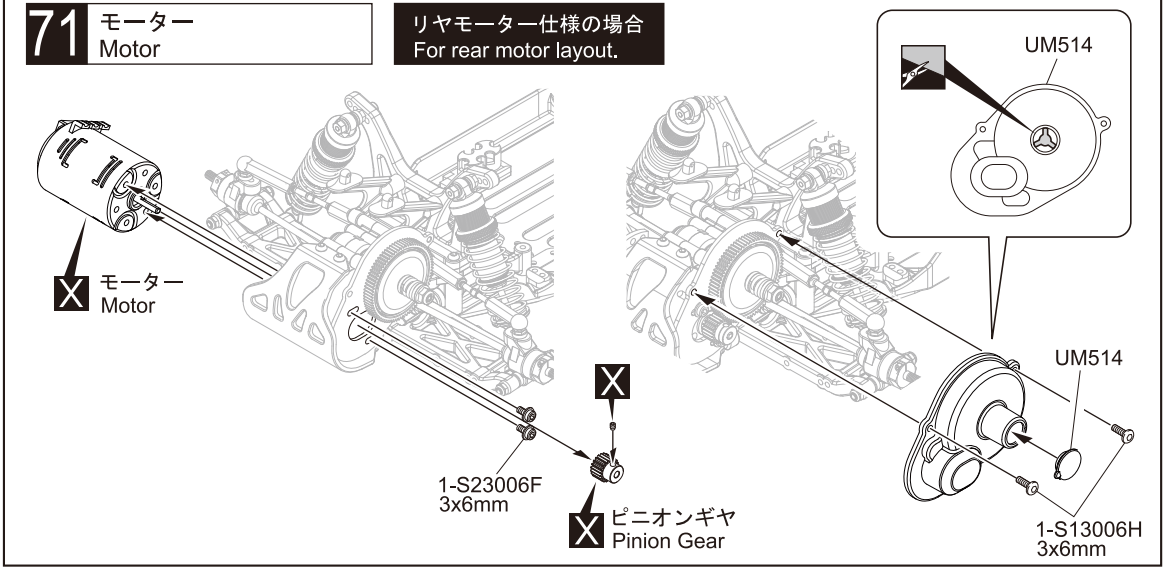

71 No.8

3 x 6mm ボタンヘックスビス Button Hex Screw ---------- 2

3 x 6mm フランジ付キャップビス Flange Cap Screw ---------- 2

A 紙1枚分のすき間をつくって固定する。
Tighten the screws with one sheet of paper inserted between gears.

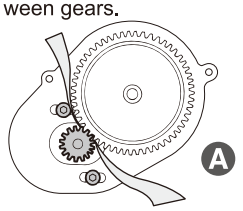

72 モーター Motor

ミッドシップモーター仕様の場合
For mid-ship motor layout.

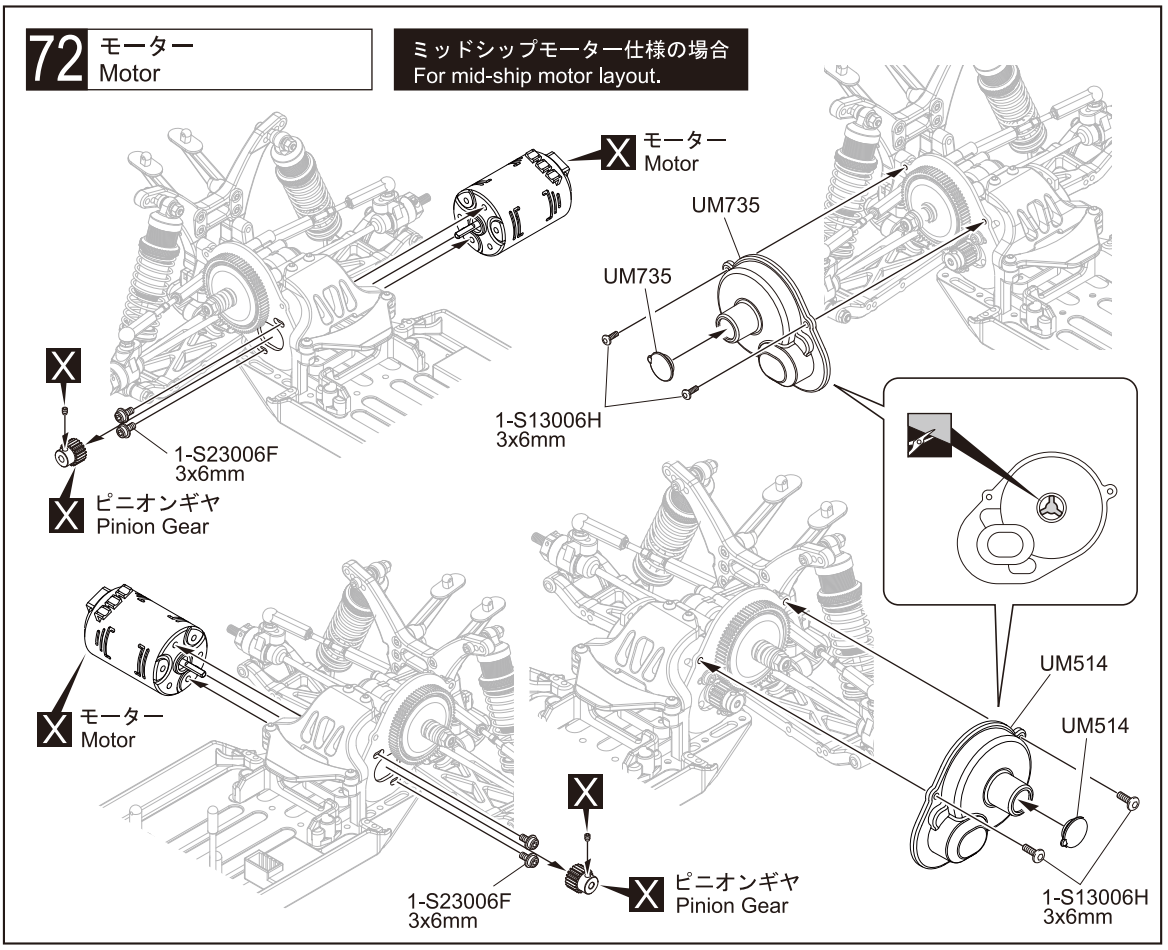

72 No.8

3 x 6mm ボタンヘックスビス Button Hex Screw ---------- 2

3 x 6mm フランジ付キャップビス Flange Cap Screw ---------- 2

A 紙1枚分のすき間をつくって固定する。
Tighten the screws with one sheet of paper inserted between gears.

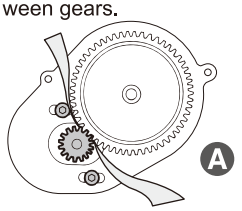

73 モーター Motor

ミッドシップモーター（ローダウン）仕様の場合
For laydown transmission.

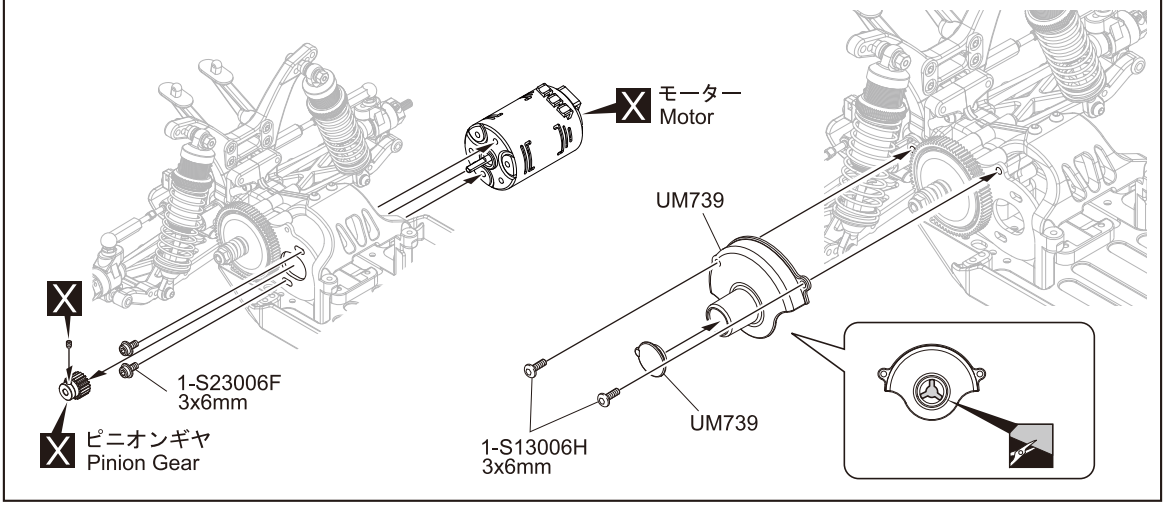

73 No.4, No.8

3 x 6mm ボタンヘックスビス Button Hex Screw ---------- 2

3 x 6mm フランジ付キャップビス Flange Cap Screw ---------- 2

A 紙1枚分のすき間をつくって固定する。
Tighten the screws with one sheet of paper inserted between gears.

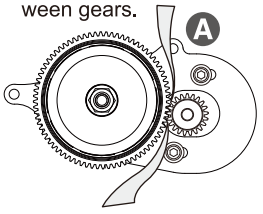

74 バッテリーホルダー Battery Holder

74 No.8

3 x 8mm サラヘックスビス F/H Hex Screw ---------- 1

フックピン Hook Pin ---------- 2

リヤモーターバッテリー仕様の場合 For straight battry of rear motor

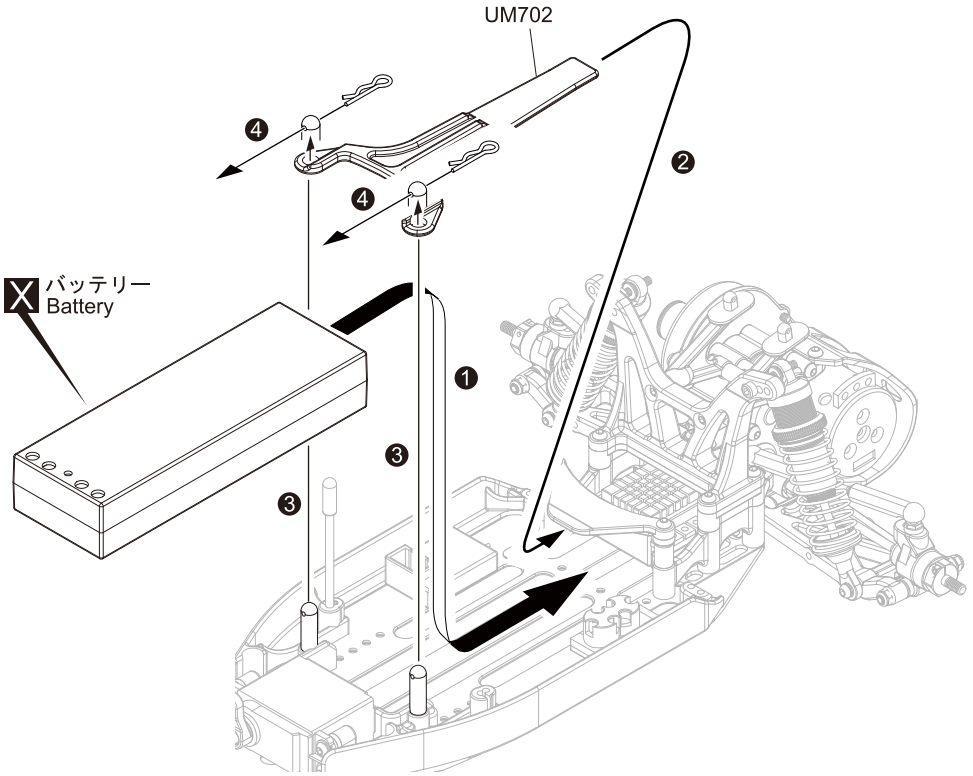

リヤモーターショートバッテリー仕様の場合 For shorty of rear motor

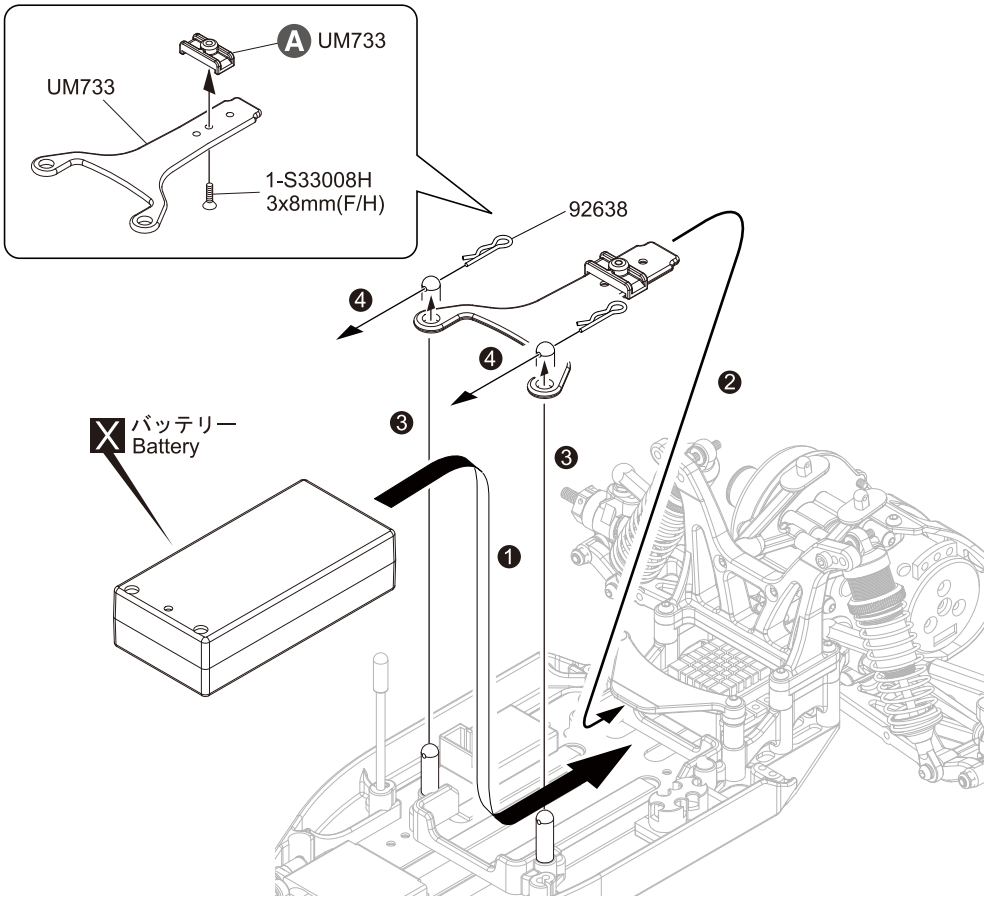

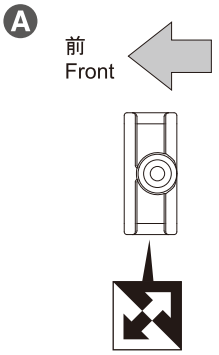

75 バッテリーホルダー Battery Holder

ミッドシップ縦置きバッテリーの場合
For shorty fore-Aft of mid-ship

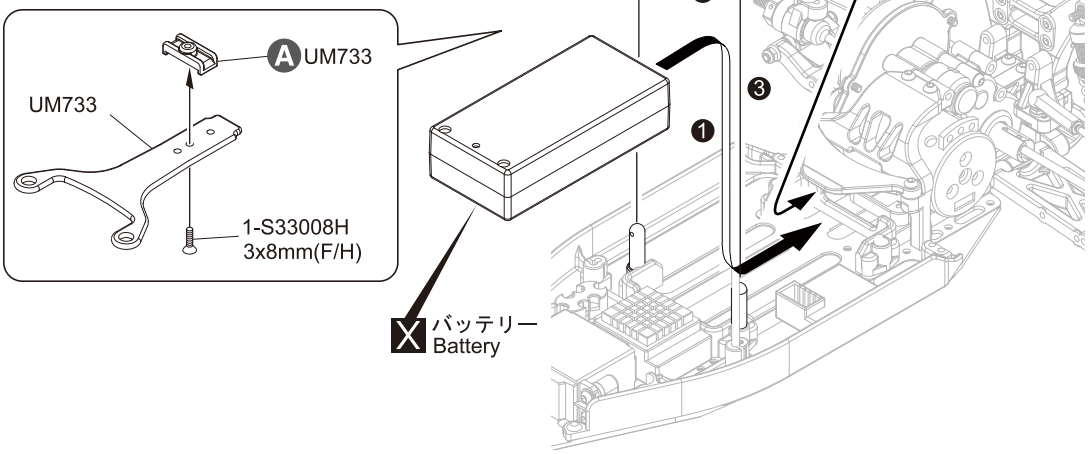

ミッドシップ横置きバッテリーの場合
For shorty sideways of mid-ship

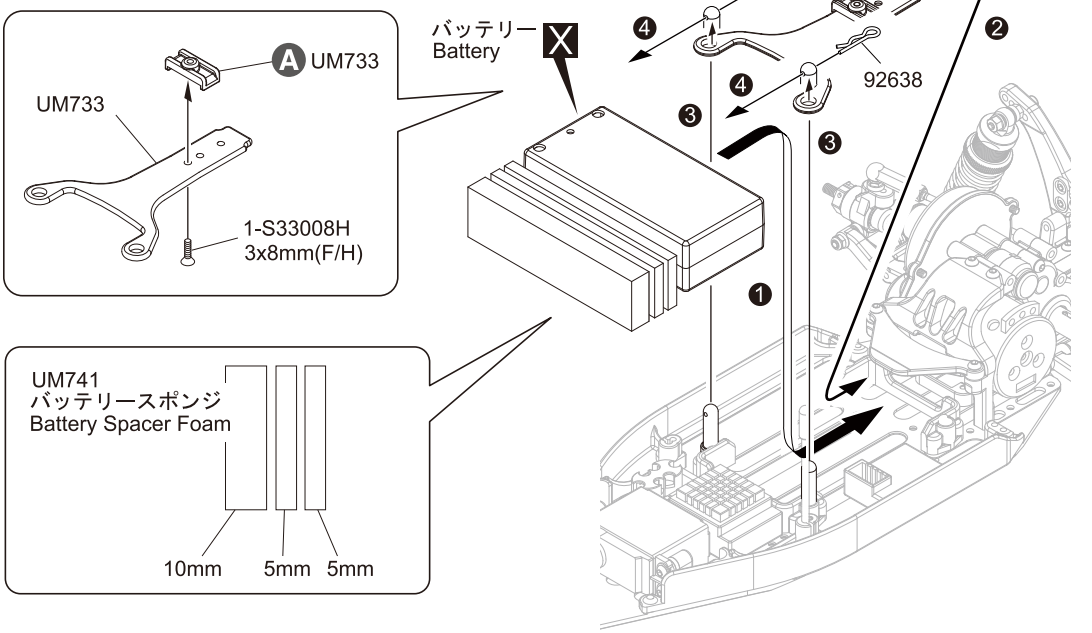

ミッドシップ（ローダウン）の場合
In case of mid-ship motor.

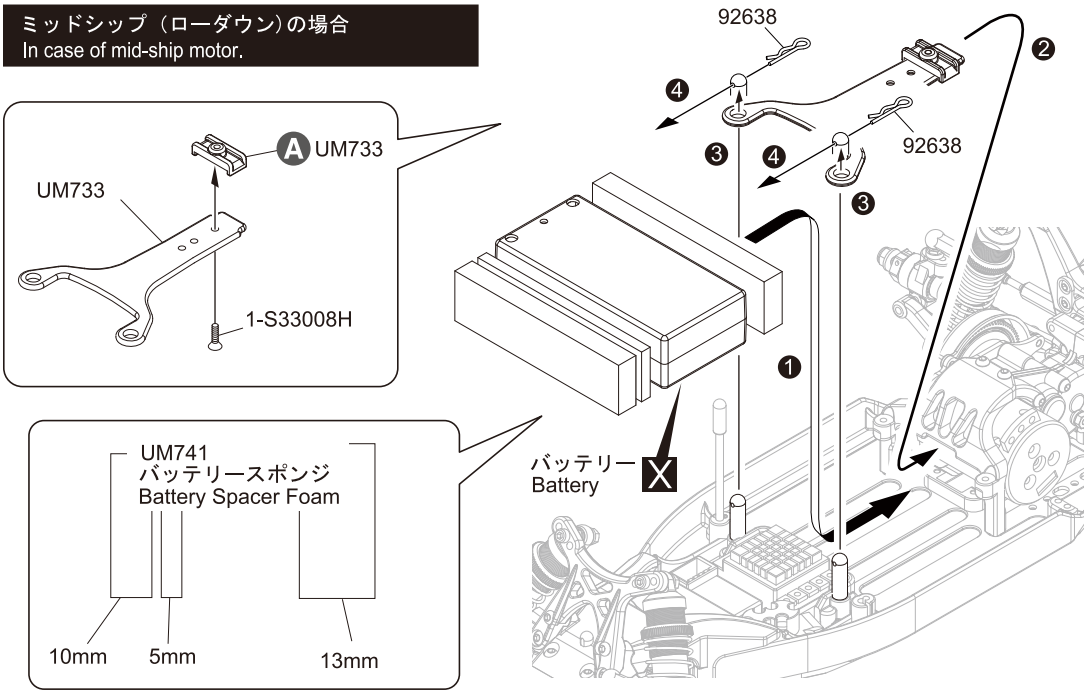

75 No.8

3 x 8mm サラヘックスビス
F/H Hex Screw

1

フックピン
Hook Pin

2

A

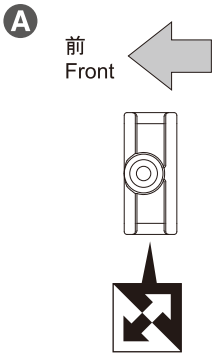

76 ウイング Wing

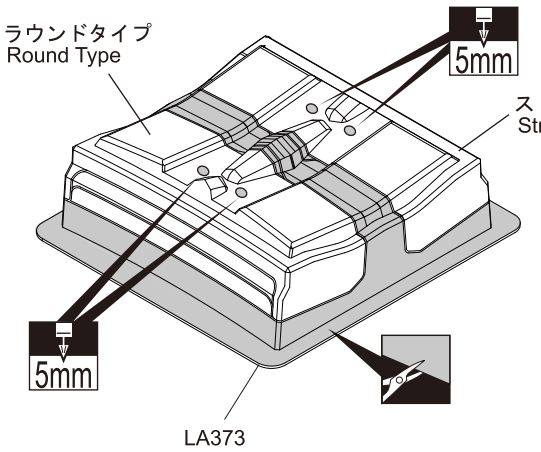

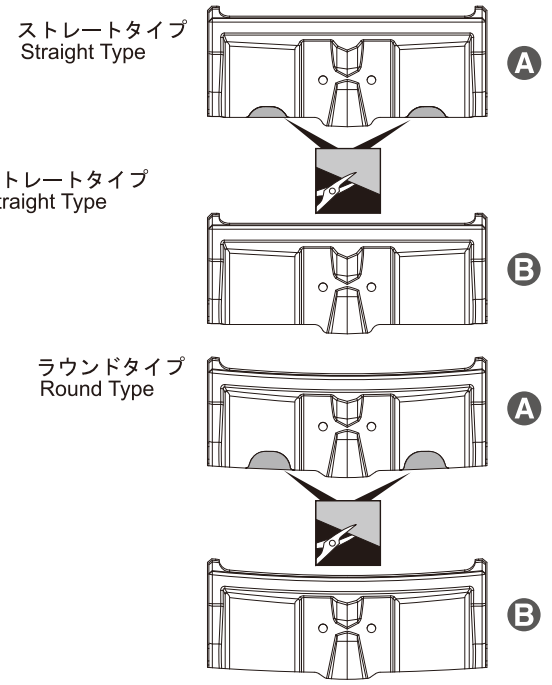

76

A リヤモーターの場合
ミッドシップ(4ギヤ)の場合
For rear motor layout and 4-gear transmission of mid-ship layout.

B ミッドシップ(3ギヤ)の場合
ミッドシップ(ローダウン)の場合
For 3-gear transmission of mid-ship layout and laydown transmission layout.

77 ボディ Body

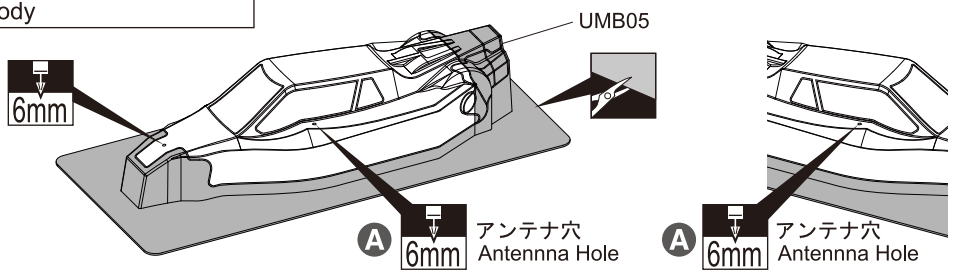

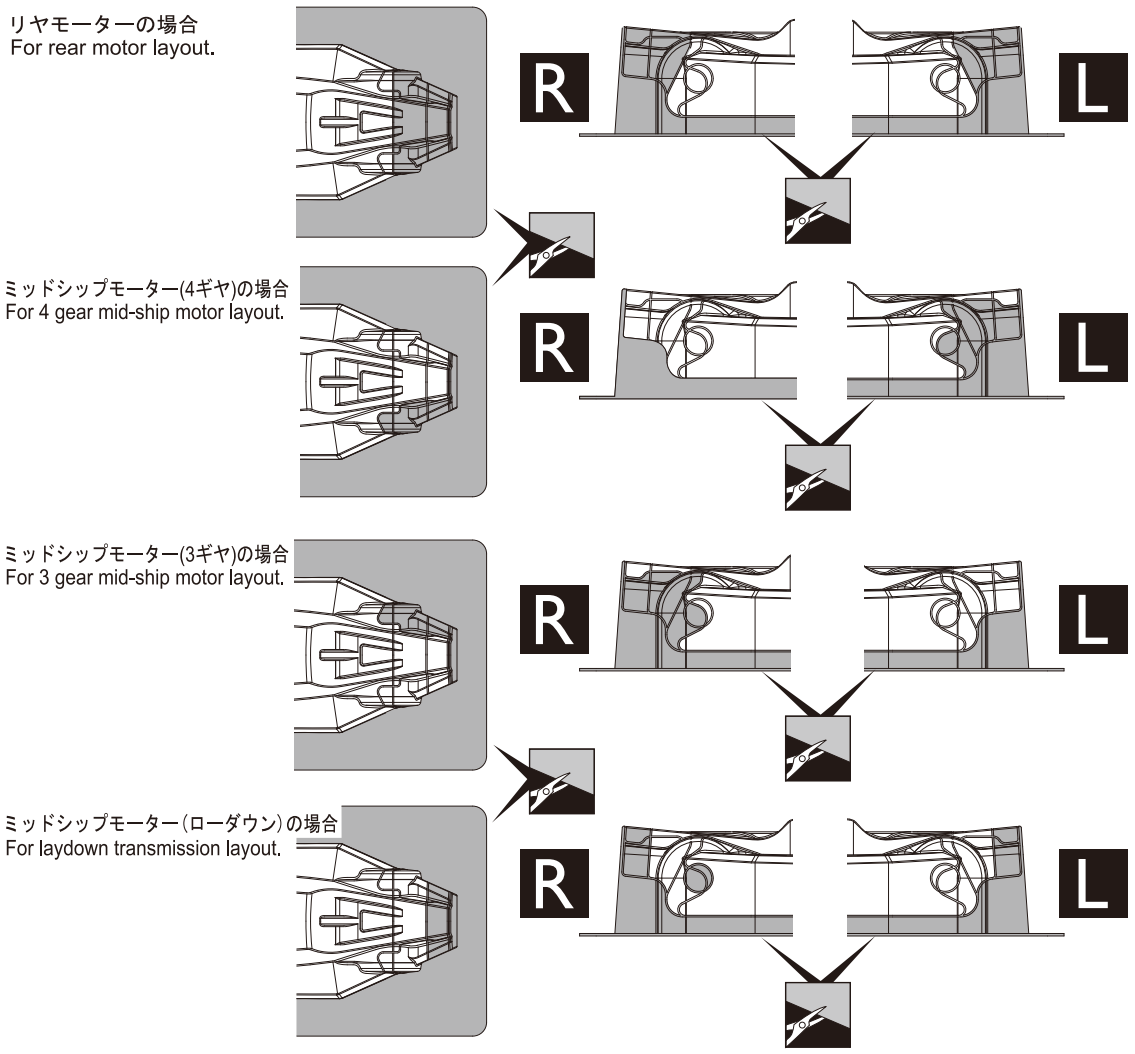

77

A アンテナパイプの取付位置に合わせて穴をあける。
Drill hole in accordance with the position of the antenna pipe.

78 タイヤ Tire

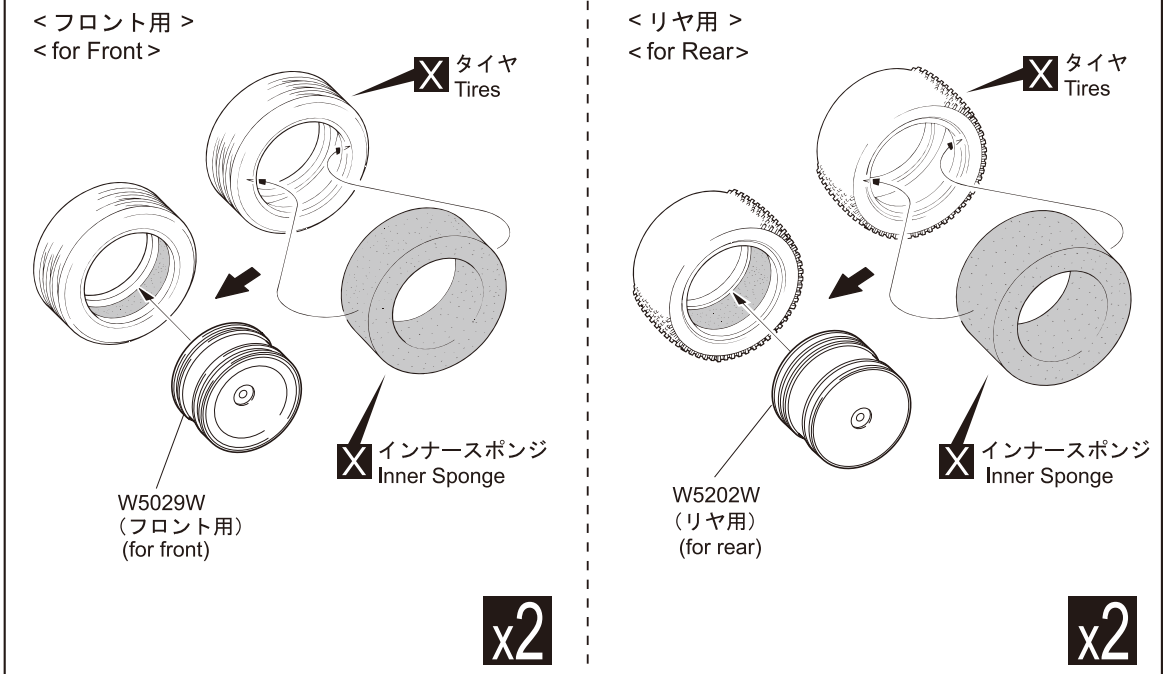

78

Ⓐ ピッタリはめてからタイヤとホイールのつなぎ目に瞬間接着剤を流し接着する。

After fitting wheels to tyres, apply instant glue as shown.

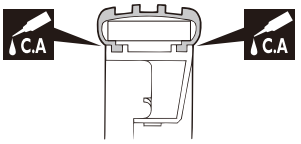

79 ボディの取付 Body Mounting

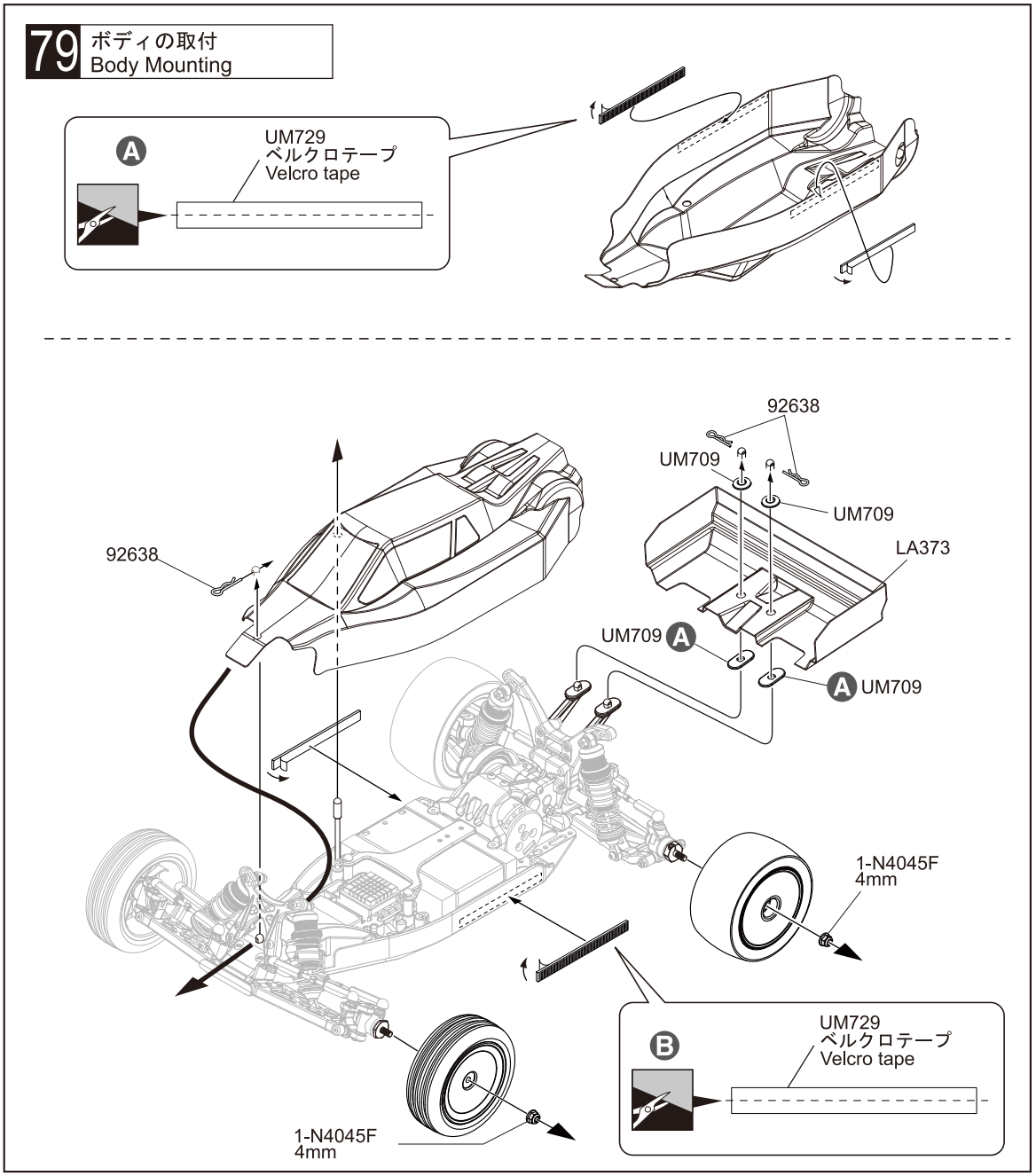

79 No.6, No.8

フックピン
Hook Pin

3

4mm フランジ付ナット
Flanged Nut

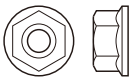

4

Ⓐ

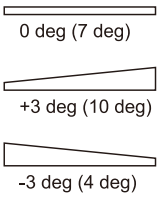

Ⓑ 半分にカットする
Cut in half.

ULTIMA RB6.6 SET UP SHEET

KYOSHO — THE FINEST RADIO CONTROL MODELS

Name _____ Date _____ Truck / City _____ Event _____

Front Suspension

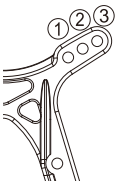

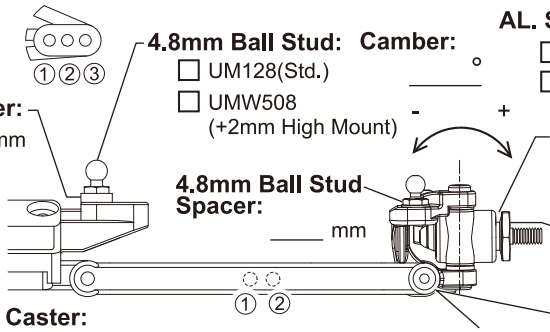

Upper Spacer: ____ mm

4.8mm Ball Stud:
- ☐ UM128(Std.)
- ☐ UMW508 (+2mm High Mount)

Camber: ____ °

AL. Steering Support:
- ☐ None
- ☐ UMW724

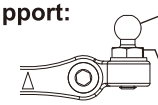

4.8mm Ball Stud:
- ☐ LA246 (-1mm Low Mount)
- ☐ 97050M (Std)

Ackerman Steer Spacer: ____ mm
- ☐ UMW701 Aluminum ST Plate
- ☐ UMW702 Aluminum Clank Arm

Axle Spacer:
- ☐ Out ____ mm
- ☐ In ____ mm

4.8mm Ball Stud Spacer: ____ mm

Wheel Hub:
- ☐ UM569 / Std
- ☐ UM506

Toe: ☐ In ☐ Out ____ °

Tie Rod: _____

Caster:

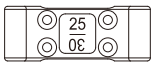

- ☐ 25°
- ☐ 30°
- ☐ A (UM502)
- ☐ B (UM721/Std)
- ☐ C (UM567)

Spacer:
- ☐ B(UMW722/Brass)
- ☐ B(UMW723/Alu)

Caster Block:
- ☐ 0.5 ☐ 0°
- ☐ 1.0 ☐ 2°
- ☐ None ☐ 4°

Caster Block Position:
- ☐ IN (wide/Std)
- ☐ OUT (Narrow)

Bump Steer Spacer: ____ mm

Axle Height Spacer:
- ☐ ___mm
- ☐ ___ mm

Front Bulkhead Weight Placement:
- ☐ None
- ☐ Bulkhead Inside ___ oz ___ g
- ☐ On the skid plate ___ oz ___ g

* 1oz=28g

Comments: _____

Wheelbase: F: ___ mm R: ___ mm

Rear Suspension

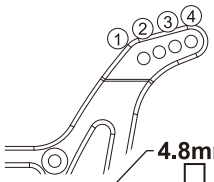

Sus Holder Spacer:
- F ☐ 0.5 R ☐ 0.5
- ☐ 1.0 ☐ 1.0
- ☐ None ☐ None

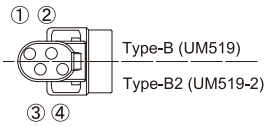

Anti-Squat: ____ °

Camber: ____ °

Upper Spacer: ____ mm

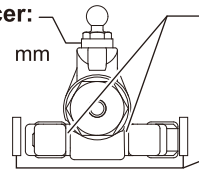

Wheelbase:
- F: ____ mm
- R: ____ mm

Wheelbase:
- F: ____ mm
- R: ____ mm

4.8mm Ball Stud:
- ☐ UM129
- ☐ UMW508 (+2mm High Mount)
- ☐ 97050M
- ☐ UM128(Std.)

Universal Swing Shaft: _____ _____

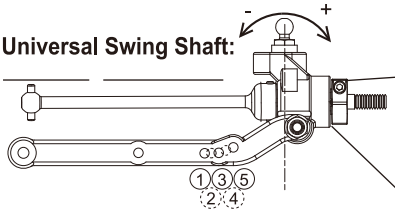

Sway Bar: ☐ None ☐ ___ mm

Drive Hub :
- ☐ 4mm (TFW113)
- ☐ 4.5mm (LAW30GM/Std.)
- ☐ 5.2mm (UMW523)

Rear Hub Carrier :
- ☐ 0°Type-B (UM519)
- ☐ 0°Type-B2 (UM519-2)
- ☐ 0° Alu (UMW704-0)
- ☐ 0.5°Alu (UMW704-05)
- ☐ 1°Alu (UMW704-1)

RR:

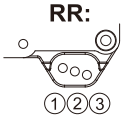

Upper Spacer: ____ mm

Axle Spacer:
- ☐ Out ___ mm
- ☐ In ____ mm

Mid:

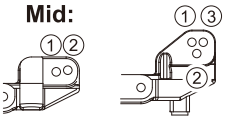

Lower Sus. Holder:

Plastic
- ☐ RF ☐ RF2L
- ☐ RF2

Option
- ☐ UMW511GM (RF/Alu)

(Opt/Adjustable)
- ☐ UMW705(RF/Alu) ____ Block
- ☐ UMW725(RF-MID/Bra) ____ Block

(Opt/Adjustable)
- ☐ UMW706(RR-RWD) ____ Block
- ☐ UMW707(RR-MID) ____ Block

Diff.
- ☐ Gear Diff. #_____
- ☐ Ball Diff.

Shock

	Front	Rear
Shock Piston:	_____	_____
Shock Oil:	# _____	# _____
Shock Spring:	_____	_____
Limiters:	in mm / out mm	in mm / out mm
Shock Length(A):	_____ mm	_____ mm
O-ring:	_____	_____

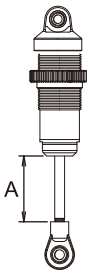

Shock Top type: ☐ Alu(UM719/Std) ☐ UM753-1

Ball End type: Front: ☐ S ☐ M ☐ L
Rear: ☐ S ☐ M ☐ L

Battery Placement:
- ○ None
- ○ Screw

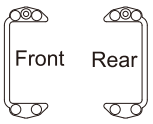

Foam:
- ☐ Front
- ☐ Rear
- ☐ None

Transmission
- ☐ Rear Motor
- ☐ Mid-Ship 3 Gear
- ☐ Mid-Ship 4 Gear
- ☐ Mid-Ship Laydown

Chassis

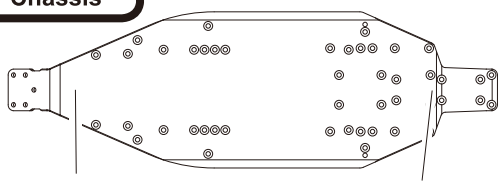

F ____ mm **Ride Height:** R ____ mm

Battery Type
- ☐ Straight
- ☐ Separate
- ☐ Short

Type: _____

Truck Condition
- ☐ Smooth ☐ Sandy
- ☐ Bumpy ☐ Soft Dirt
- ☐ Low Truction ☐ Grass
- ☐ Med. Truction ☐ Blue Groore
- ☐ Higt Truction ☐ Clay
- ☐ Wet ☐ Dusty
- ☐ Dry ☐ Other

Wing
- ☐ Blast-S
- ☐ Blast-L
- ☐ Step-S
- ☐ Step-M
- ☐ Step-L
- ☐ Step 2.0
- ☐ Step 3.0
  - ○ Straight
  - ○ Round

Wing Mount :
- ☐ Narrow
- ☐ Wide

Wing Angle :
- ☐ 4°
- ☐ 7°
- ☐ 10°

Lip : _____

Tire

	Front	Rear	Traction Compound or comment:
Tire:	_____	_____	_____
Inserts:	_____	_____	_____
Wheel:	_____	_____	_____

Other
- Motor: _____
- ESC: _____
- Pinion/Spur: _____

Comment
_____

Ver.1.0

●分解図
EXPLODED VIEW

＜フロントセクション＞
<Front Section>

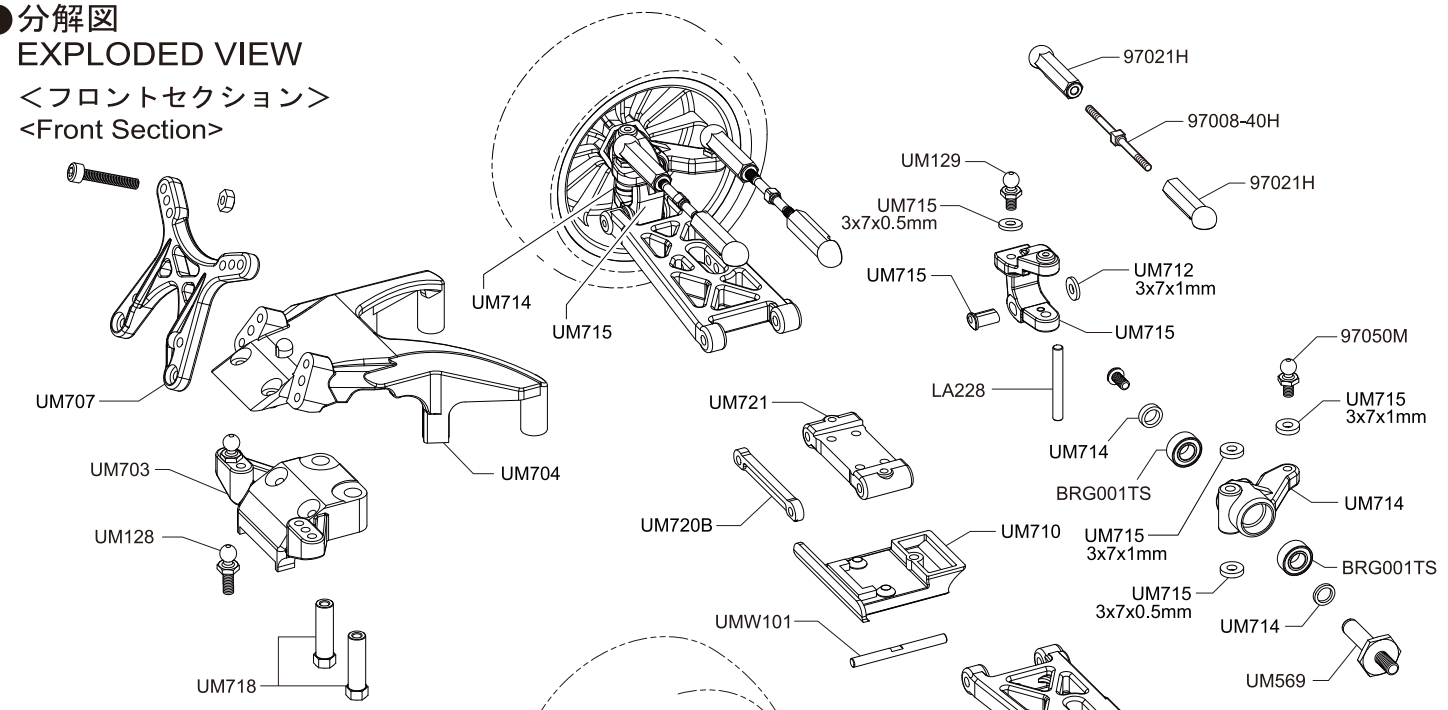

＜ステアリング＞
<Steering Section>

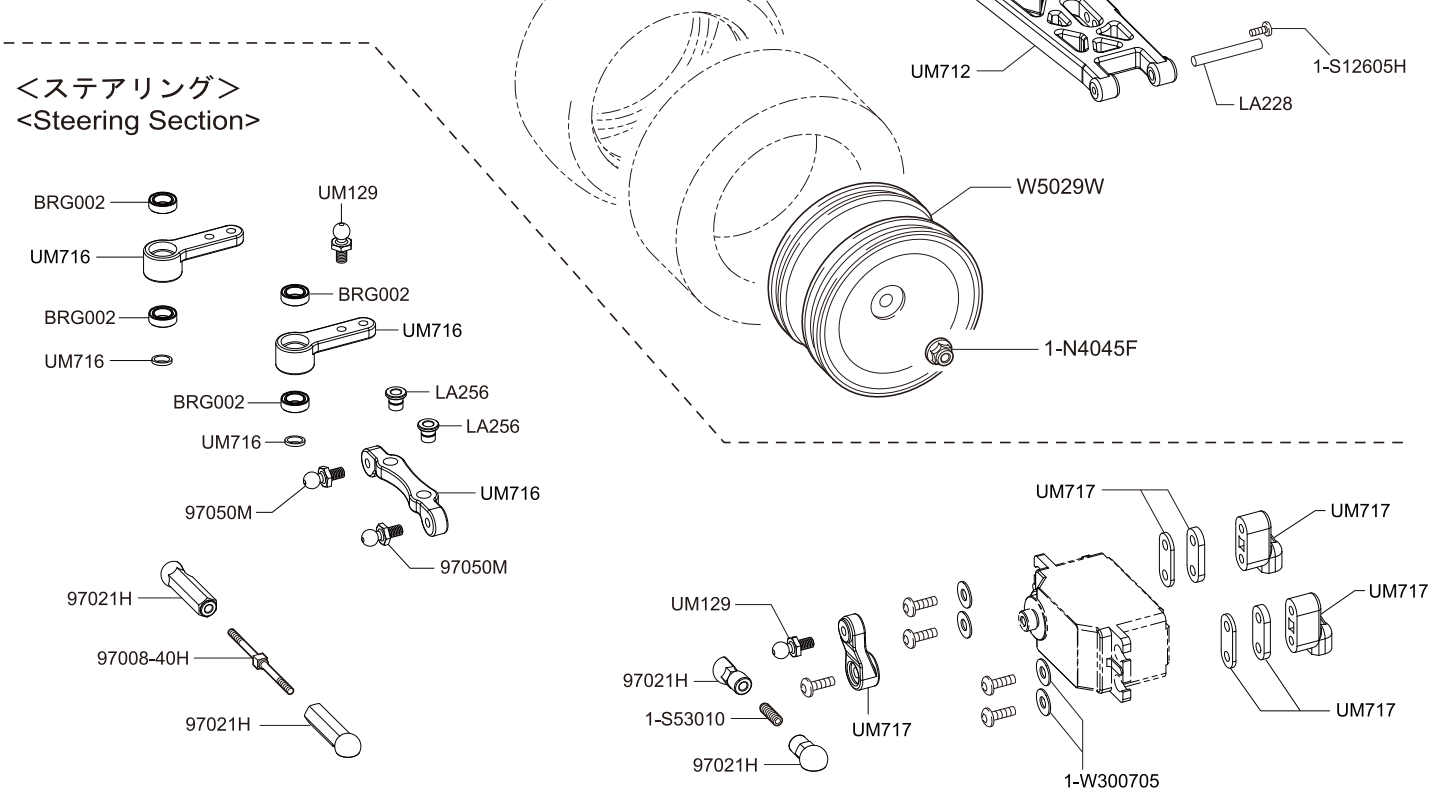

＜シャシー＞
<Chassis>

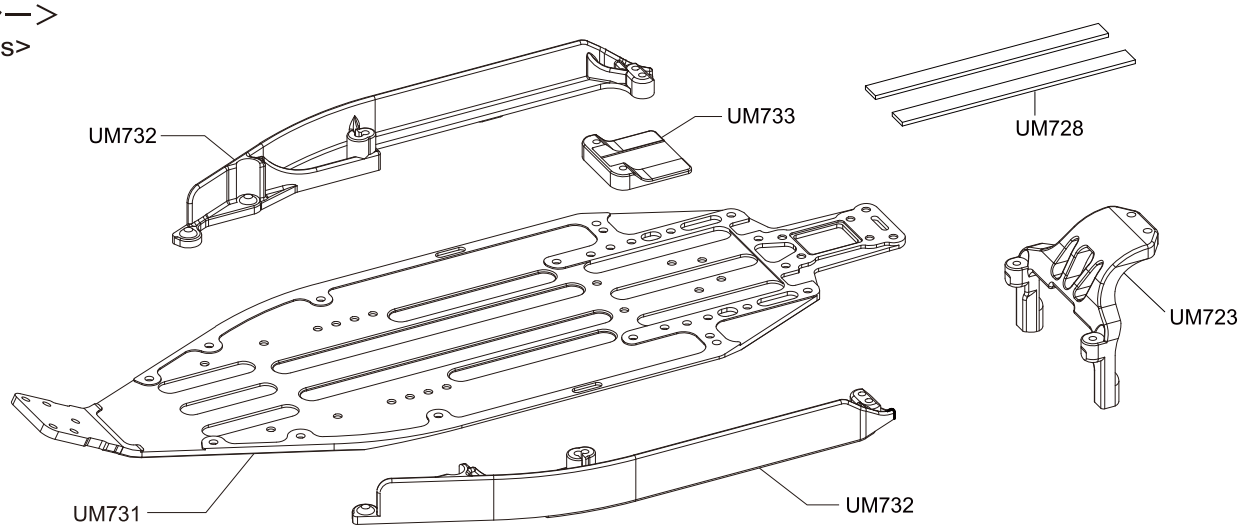

●分解図
EXPLODED VIEW

＜バッテリーホルダー＞
<Battery Holder>

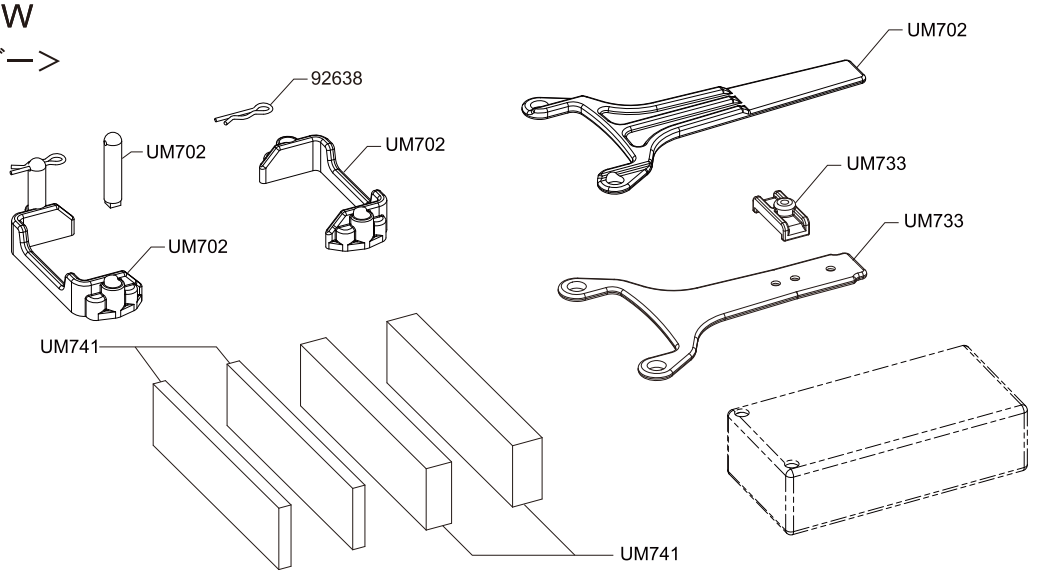

＜リヤセクション＞
<Rear Section>

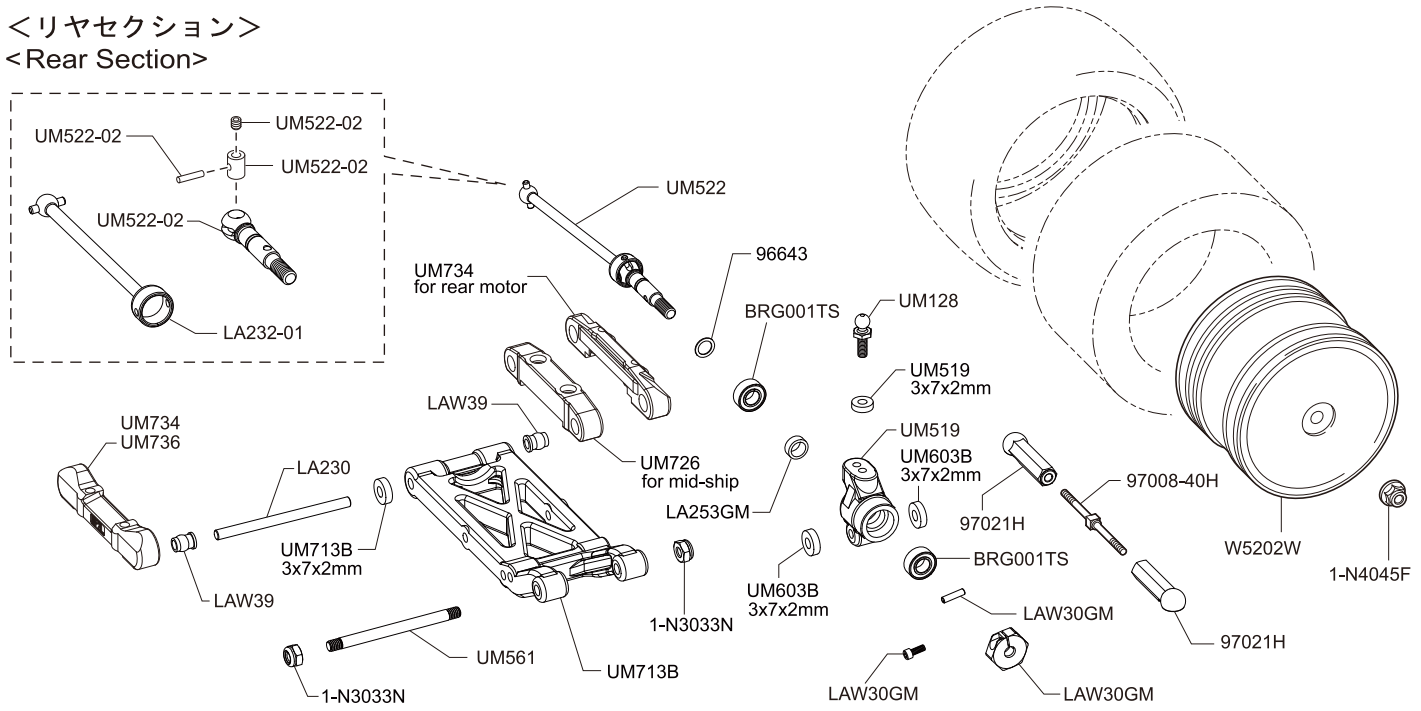

＜オイルダンパー＞
<Oil Shock>

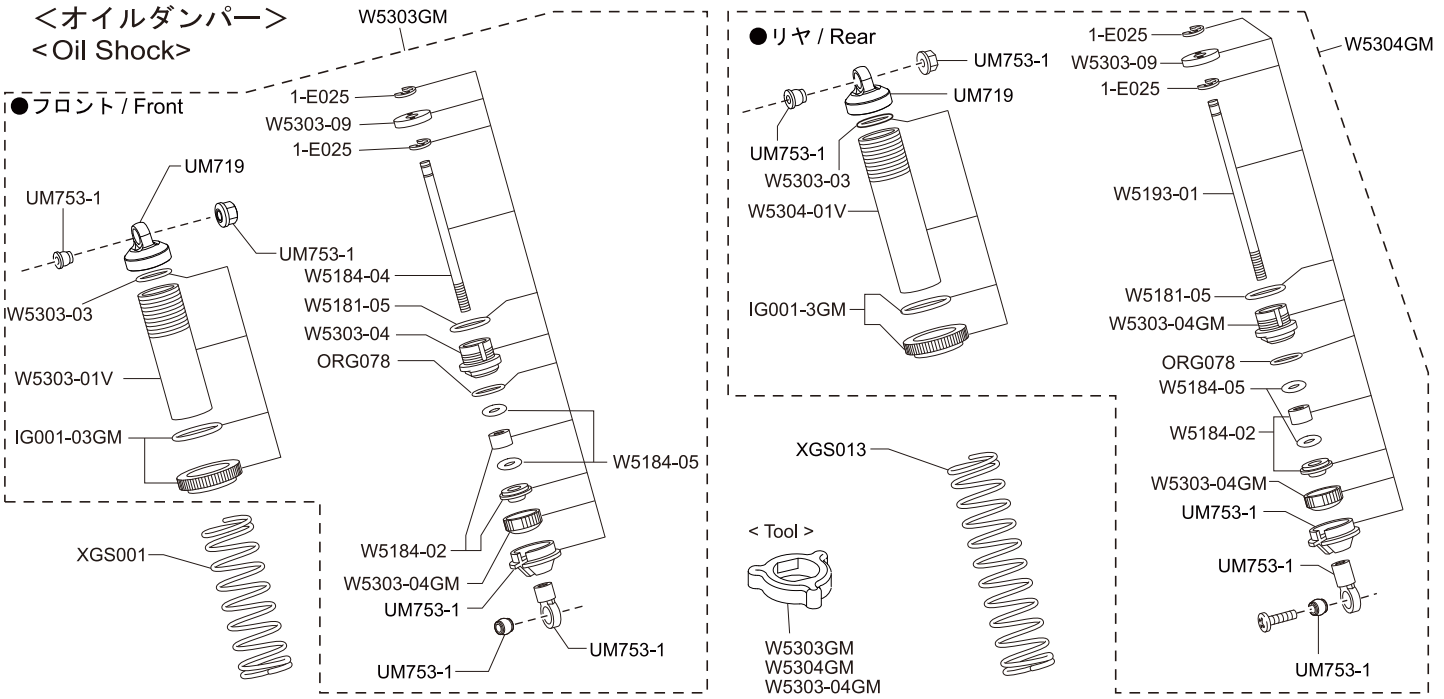

●分解図
EXPLODED VIEW

＜デフギヤ＞
<Differential gear>

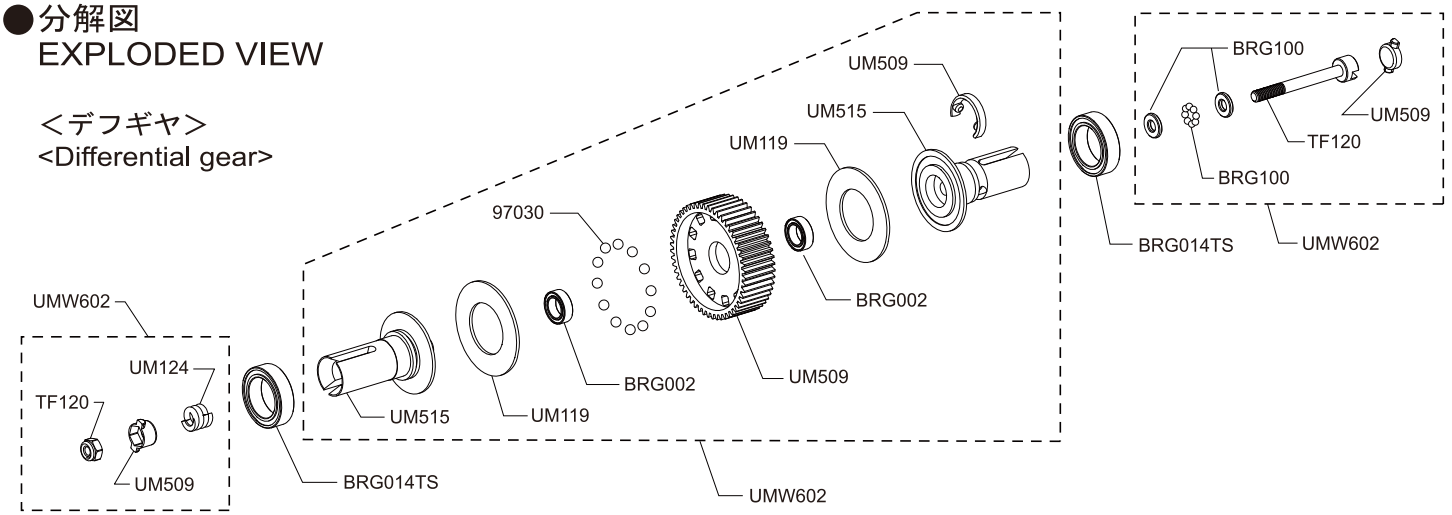

＜リヤモーター用ギヤボックス＞
<Transmission of rear motor>

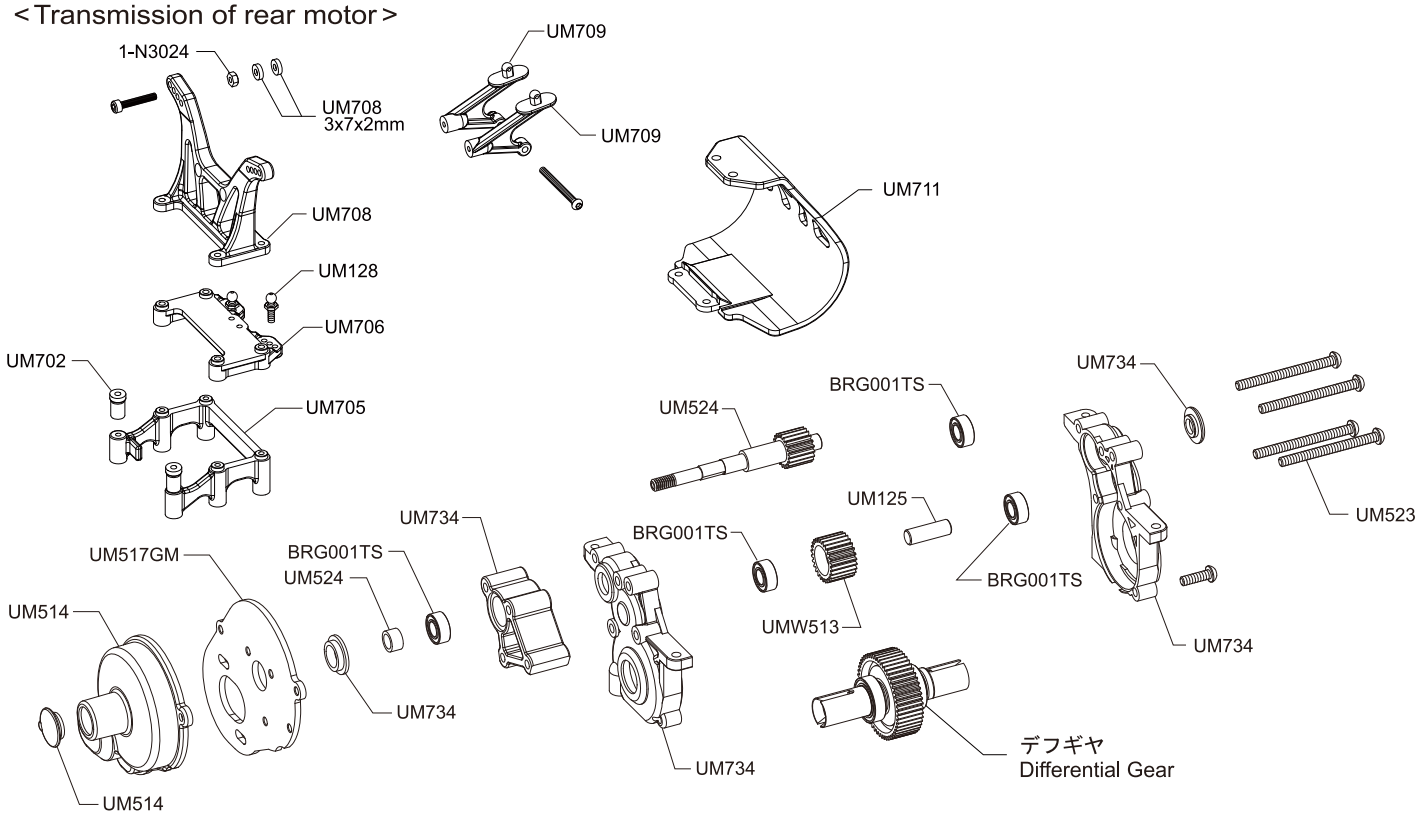

＜ミッドシップ（4ギヤ）用ギヤボックス＞
<Transmission of 4 gear mid-ship motor>

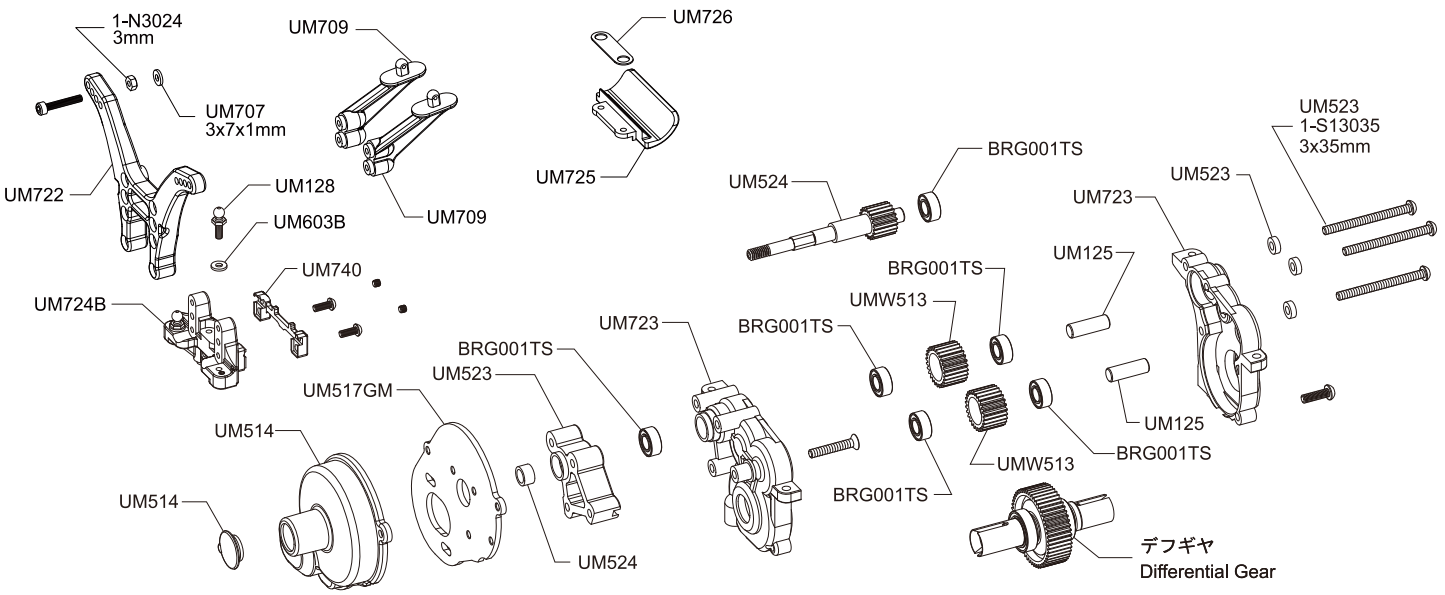

●分解図
EXPLODED VIEW

＜ミッドシップ（3ギヤ）用ギヤボックス＞
<Transmission of 3 gear mid-ship motor>

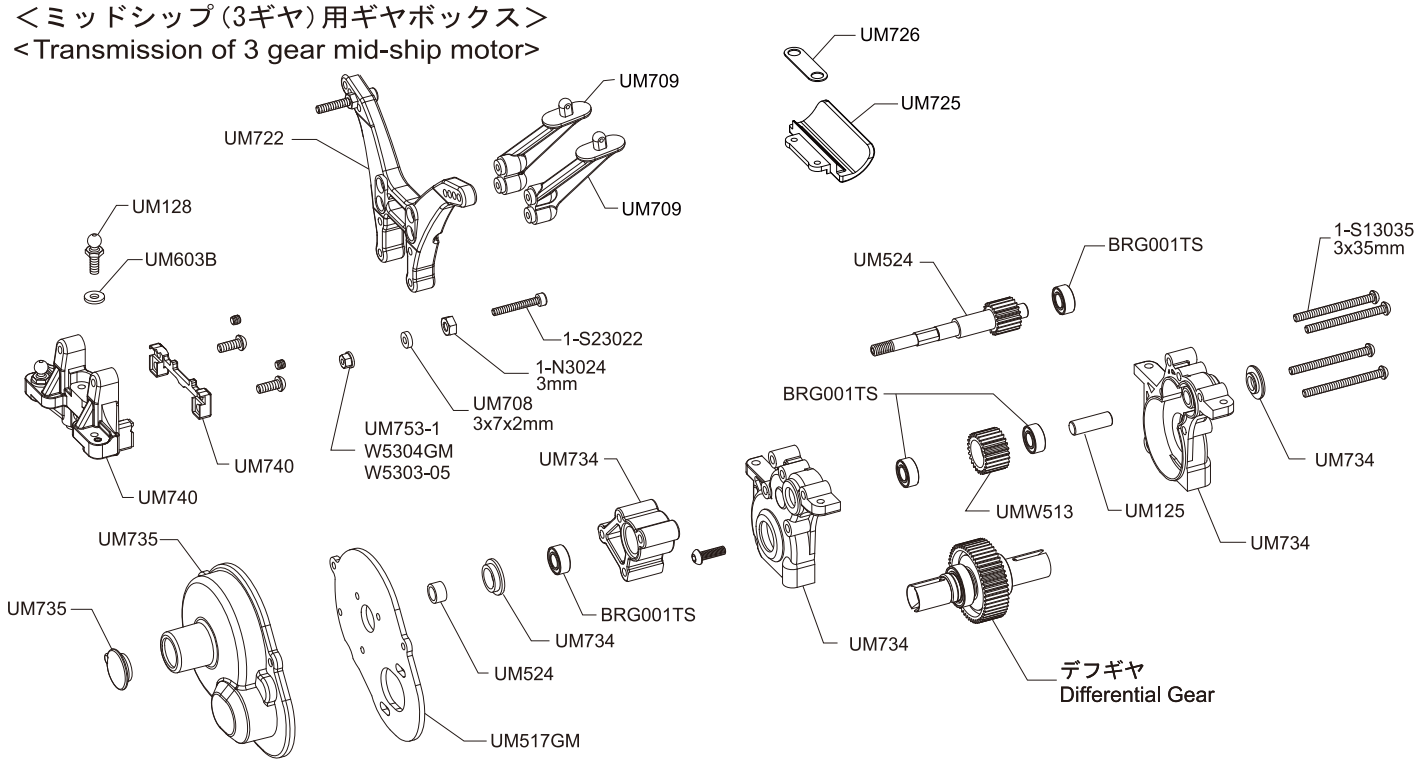

＜ミッドシップ（ローダウン）用ギヤボックス＞
<Transmission of laydown mid-ship motor>

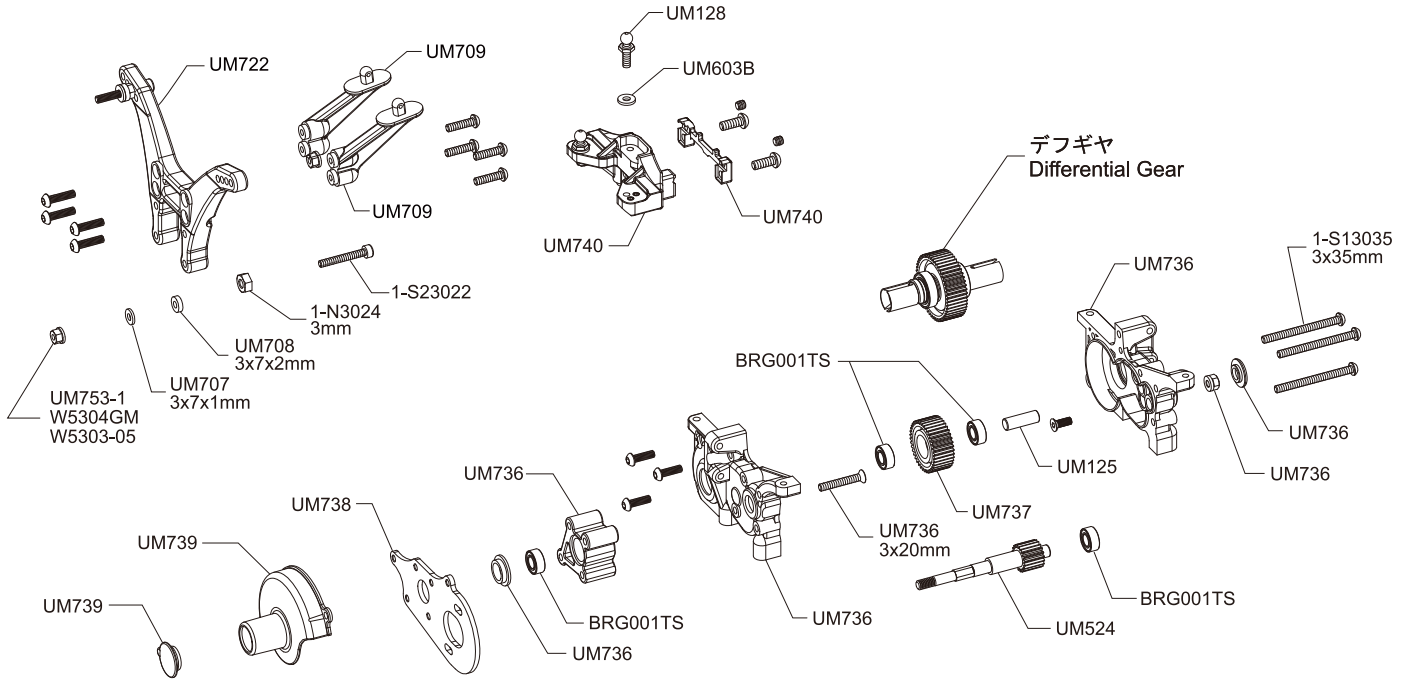

＜スリッパークラッチ＞
<Slipper clutch>

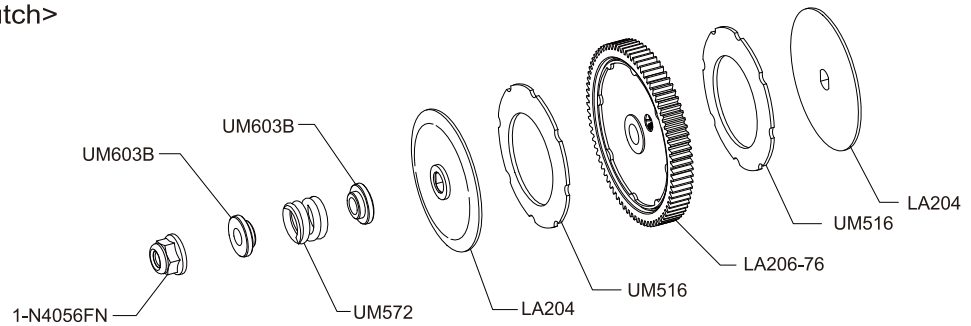

スペアパーツ（1）　SPARE PARTS (1)

★FOR JAPANESE MARKET ONLY.

品番 No.	パーツ名 Part Names	※定価（税抜）
BRG001TS	フッ素樹脂シールドベアリング(5x10x4/4Pcs) Fluorine Shield Bearing (5x10x4/4pcs)	800
BRG002	シールドベアリング(5x8x2.5) 4入り Shield Bearing(5x8x2.5) 4Pcs	1000
BRG014TS	フッ素樹脂シールドベアリング(10x15x4/2Pcs) Fluorine Shield Bearing (10x15x4/2pcs)	500
BRG100	デフスラストベアリング Diff. Thrust Bearing	400
IG001 -3GM	スプリングアジャスター (ガンメタリック/2pcs) Spring Adjuster (Gunmetal/2pcs)	500
LA43	ボールエンド゛5.8φ(12pcs) 5.8mm Ball End(12pcs)	300
LA204	ドライブディスク(ZX-5) Drive Disk (ZX-5)	1700
LA206 -76	スパーギヤ(48P-76T)(ZX-5) Spur Gear (48P-76T)(ZX-5)	300
LA228	サスシャフト(25)(ZX-5) Suspension Shaft (25)(ZX-5)	400
LA230	サスシャフト(44)(ZX-5) Suspension Shaft (44)(ZX-5)	400
LA253GM	アクスルカラー(リヤハブOff-4.7/ZX-5 ミドル/ZX-5SP用) Axle Color(R-Hub Off-4.7/ZX-5 Middle＆SP)	350
LA256	キングピン(ZX-5 SP) King Pin(ZX-5 SP)	400
LA373	ステップウイング 3.0(ZX6/RB6) Step Wing 3.0 (ZX6/RB6)	850
LAW30GM	クランプホイルハブ゛(45/ガンメタリック) Cramp Wheel Hub (45/Gunmetal)	1000
LAW39	スチールサスブッシュ (8pcs) Steel Sus. Bush (8pcs)	500
ORG078	Oリング (0.78/ブラック/4pcs) O-Ring (0.78/Black/4pcs)	400
TF120	ボールデフスクリューセット(TF-5 スタリオン) Ball Diff. Screw Set(TF-5 STALLION)	600
UM119	デフリング Diff Ring	500
UM124	テンションスプリング Tensionner Spring	300
UM125	アイドラギヤシャフト Idoler Gear Shaft	200
UM128	4.8mmボールスタッド(L) 4.8mm Ball Stad (L)	400
UM129	4.8mmボールスタッド (S/4pcs) 4.8mm Ball Stad (S/4pcs)	400
UM145	ボールエンドシート Ball End Sheet	300
UM509	デフギヤセット(52T/RB5) Diff. Gear Set(52T/RB5)	400
UM514	ギヤカバーセット(RB5) Gear Cover Set(RB5)	300
UM515	デフシャフトセット(RB5) Diff. Shaft Set(RB5)	1000
UM516	デュアルスリッパーシート(ホワイト/RB5/2Pcs) Dual Slipper Sheat(White/RB5/2Pcs)	1000
UM517GM	モータープレート (ガンメタリック/RB5/RT5/SC-R/DB) Motor Plate (Gunmetal/RB5/RT5/SC-R/DB)	700
UM519	リヤハブ Type-B(Off-4.7/RB5用) Rear Hub Type-B(Off-4.7/for RB5)	600
UM522	ユニバーサルスイングシャフト (65.5/2pcs/RB5 SP) Universal Swing Shaft (65.5/2pcs/RB5 SP)	3800
UM523	モーターオフセットスペーサー (RB5/RT5/SC) Motor Offset Spacer (RB5/RT5/SC)	850
UM524	メインギヤシャフト (8L/20T/RB5/RT5/SC) Main Gear Shaft (8L/20T/RB5/RT5/SC)	1800
UM561	サスシャフト (39.5/RT5) Suspension Shaft (39.5/RT5)	700
UM569	スチールアクスルシャフト (RB5/2セット) Steel Axle Shaft (RB5/2-Set)	800
UM572	スリッパースプリングセット (RB5) Slipper Spring Set (RB5)	600
UM603B	ドライブワッシャー＆ブッシュセット＆SLPカラーセット Drive Washer & Bush Set (RB6/SC)	500
UM702	バッテリーホルダーセット（RB6） Battery Holder Set (RB6)	700
UM703	フロントバルクヘッド（RB6） Front Bulk Head (RB6)	500
UM704	フロントアッパープレート（RB6） Front Upper Plate (RB6)	600
UM705	リヤロアバルク＆メカトレイセット（RB6） Rear Lower Bulk & Radio Tray Set (RB6)	550
UM706	リヤアッパーバルク（RB6） Rear Upper Bulk (RB6)	500

品番 No.	パーツ名 Part Names	※定価（税抜）
UM707	フロントダンパーステイ（RB6） Front Shock Stay (RB6/Rear Motor)	500
UM708	リヤダンパーステイ（RB6/Rearモーター） Rear Shock Stay (RB6)	600
UM709	ウィングステイセット（RB6） Wing Stay Set (RB6)	500
UM710	フロントバンパー（RB6） Front Bumper (RB6)	400
UM711	リヤバンパー（RB6/Rearモーター） Rear Bumper (RB6/Rear Motor)	500
UM712	フロントサスアームセット（RB6） Front Sus. Arm Set (RB6)	600
UM713B	リヤサスアームセット（RB6） Rear Sus. Arm Set (RB6)	700
UM714	フロントナックルセット（RB6） Front Knucle Set (RB6)	550
UM715	フロントハブキャリアセット（RB6） Front Hub Carrier Set (RB6)	550
UM716	クランクアームセット（RB6） Crank Arm Set (RB6)	500
UM717	サーボマウントセット（RB6） Servo Mount Set (RB6)	500
UM718	ステアリングクランクシャフト（RB6） Steering Crank Shaft (RB6)	400
UM719	アルミワンピースショックキャップ（W5303/W5304/W5305) One Piece Aliminum Shock Cap (W5303/W5304/W5305)	950
UM720B	SPフロントサスプレートType-B (UM721) SP Front Sus. Plate Type-B (UM721)	950
UM721	FサスマウントブロックType-B（UM720） Front Sus. Mount Block Type-B (UM720)	450
UM722	リヤダンパーステイ（RB6/MIDモーター） Rear Shock Stay (RB6/MID Motor)	550
UM723	ギヤボックスセット(RB6/MIDモーター) Gear Box Set (RB6/MID motor)	650
UM724B	リヤバルクヘッド（RB6/MIDモーター） Rear Bulk Head (RB6/MID Motor)	700
UM725	リヤバンパー（RB6/MIDモーター） Rear Bumper (RB6/MID Motor)	450
UM726	サスホルダーセット（RB6/MIDモーター） Sus. Holder Set (RB6/MID Motor)	500
UM728	スポンジテープ (15x135x1.5/2pcs) Sponge Tape (15x135x1.5/2pcs)	250
UM729	マジックテープ (20x100/1pc) Magic Tape (20x100/1pc)	300
UM731	アルミハードメインシャーシ（A7075T6/RB6.6） Aliminum hard Main Chassis (A7075T6/RB6.6)	8000
UM732	サイドガード（RB6.6） Side Guard (RB6.6)	800
UM733	バッテリープレートセット（RB6.6） Battery Plate Set (RB6.6)	700
UM734	3ギヤボックスセット (RB6.6/RB6) 3 Gear Box Set (RB6.6/RB6)	800
UM735	Rev. ギヤカバーセット(RB6.6 / MID) Rev. Gear Cover Set(RB6.6 / MID)	500
UM736	LDギヤボックスセット (RB6.6/LD) LD Gear Box Set (RB6.6/LD)	800
UM737	SPアイドラギヤ(40T/RB6.6/LD) SP Idler Gear (40T/RB6.6/LD)	500
UM738	LDモータープレート (RB6.6 / LD) LD Motor Plate (RB6.6 / LD)	1500
UM739	LDギヤカバーセット(RB6.6 / LD) LDWGear Cover Set(RB6.6 / LD)	500
UM740	リヤバルクヘッド（RB6.6/LD） Rear Bulk Head (RB6.6/LD)	700
UM741	バッテリースポンジ Battery Sponge	600
UM753-1	ダンパープラパーツセット(RT6/RB6 RS) Shock Plastic Parts Set(RT6/RB6 RS)	600
UMB05	ブレードLDボディ (ULTIMA RB6.6) Blade LD Body (ULTIMA RB6.6)	2300
UMD02	デカール（ULTIMA RB6） Decal (RB6)	600
UMW101	ハードサスシャフト(フロントインナー) Inner Front Hard Hinge Pin	500
UMW513	SP アイドラギヤ(26T/RB5) SP Idler Gear (26T/RB5)	450
W5181 -05	ダンパーシール M Shock Seal O-Ring(M)	250
W5184 -02	カートリッジブッシュ(L/2Pcs) Cartridge Bush(L/2Pcs)	300
W5184 -04	ショックシャフト(42/2Pcs) Shock Shaft(42/2Pcs)	600

スペアパーツ（2）　SPARE PARTS (2)

★FOR JAPANESE MARKET ONLY.

品番 No.	パーツ名 Part Names	※定価 （税抜）
W5184 -05	ダンパーOリング(8Pcs) Shock O-Ring(8Pcs)	500
W5193 -01	ダンパーシャフト(L=50/2Pcs) Shock Shaft(L=50/2Pcs)	600
W5029W	フロントホイル(56サイズ/白/2Pcs) Front Wheel(56 Size/White/2Pcs)	400
W5202W	リヤホイール (2WD＆4WD/2.2ｲﾝﾁ/白/2pcs) Rear Wheel (2WD＆4WD/2.2ｲﾝﾁ/White/2pcs)	600
W5303GM	VVCトリプルキャップスレッドビックボアショックセット(30) VVC Triple Cap Thread Big Bore Shock Set(30)	5300
W5303 -01V	VVCトリプルキャップスレッド ビックボアショックケース(30/1pc) VVC Triple Cap Thread Big Bore Shock Case(30/1pc)	1200
W5303 -03	ショックシール (L/4pcs/ビックボアショック用) Shock Seal (L/4pcs/For Big Bore Shock)	300
W5303 -04GM	シールカートリッジ (ガンメタリック/2セット/ビックボアショック用) Seal Cartridge(Gunmetal/2-Set/Big Bore Shock)	1100
W5303 -05	ショックプラパーツセット(2セット/ビックボアショック用) Shock Plastic Parts Set(2-Set/Big Bore Shock)	450
W5303 -09	ショックピストン(2穴/2pcs/ビックボアショック用) Shock Piston(2-Holes/2pcs/Big Bore Shock)	400
W5304GM	VVCトリプルキャップスレッドビックボアショックセット(38) VVC Triple Cap Thread Big Bore Shock Set(38)	5500
W5304 -01V	VVCトリプルキャップスレッドビックボアショックケース(38/1pc) VVC Triple Cap Thread Big Bore Shock Case(38/1pc)	1300
XGS001	ビックボアショックスプリング(S/ピンク/ソフト/2pcs) Big Bore Shock Spring (S/Pink/Soft/2pcs)	1200
XGS013	ビックボアショックスプリング(L/ゴールド/ミディアム/2pcs) Big Bore Shock Spring(L/Gold/Medium/2pcs)	1200
XGS152	ハイグラファイトグリス(3g) High Graphaite Grease (3g)	850

品番 No.	パーツ名 Part Names	※定価 （税抜）
XGS153	ハイデフグリス(3g) High Diff. Grease (3g)	850
1-E025	Eリング(E2.5/10入) E-Ring(E2.5/10pcs)	150
1-N4045F	ナット(M4x4.5) フランジ (10入) Nut(M4x4.5) Flanged (10pcs)	200
1-N4056FN	ナット(M4x5.6) フランジ　ナイロン(5入) Nut(M4x5.6) Flanged Nylon (5pcs)	200
1-S13035H	ボタンビス(M3x35)(ヘックス/5入) Button Screw(Hex/M3x35/5pcs)	300
1-S53008	セットビス(M3x8/10入) Set Screw(M3x8/10pcs)	300
1708	カラーアンテナ黒キャップツキ(4pcs) Color Antenna(Black/4pcs)	500
92638	スナップピン(10Pcs) Snap Pin(10Pcs)	200
96641	3x5mmシムセット 3x5mm Sim Set	450
96643	5x7mmシムセット 5x7mm Sim Set	450
97008 -40H	ハードアジャストロッド(3x40mm/2pcs) Hard Adjust Rod (3x40mm/2pcs)	1000
97021H	4.8mmﾊｰﾄﾞ ボールｴﾝﾄﾞ セット (L=10/23/28) Hard Ball End Set (L=10/23/28)	400
97030	タングステンカーバイトボール (3/32インチ/UMW123) Tungsten Carbite Ball (3/32 Inch/UMW123)	2200
97038	5.8mmボールエンド (L=12/4pcs) 5.8mm Ball End (L=12/4pcs)	300
97050M	4.8mmボールスタッド (M/4pcs) 4.8mm Ball Stad (M/4pcs)	450

オプションパーツ（1）OPTIONAL PARTS (1)

★FOR JAPANESE MARKET ONLY.

品番 No.	パーツ名 Part Names	※定価 （税抜）
LA206 -78	スパーギヤ(48P-78T)(ZX-5) Spur Gear (48P-78T)(ZX-5)	300
LA239	アクエリアスウイング（ミディアム　ダウンフォース） Aquarius Wing(Medium Downforce)	500
LA240	サジタリアスウイング(Hi-Df) Sagittarius Wing (Hi-Df)	500
LA241	アリエス　ウイング(Light-Df) Aries Wing (Light-Df)	500
LA246	ローマウント 4.8mm ボールスタッド(S/4Pcs) Low Mount 4.8mm Ball Stad(S/4pcs)	500
LA247	コンプリートダウンフォースウイングセット (3タイプ/ZX5/RB5) Complete Downfarce Wing Set(3-Type/ZX5/RB5)	2000
LA248S	ステップウイング (S/ZX-5/RB5) Step Wing (S/ZX-5/RB5)	700
LA248M	ステップウイング (M/ZX-5/RB5) Step Wing (M/ZX-5/RB5)	700
LA251	ブラストウイング(Large Type/6.6インチ) BLAST Wing(Large Type/6.6-inch)	700
LA251S	ブラストウイング(S/ZX-5/RB5) BLAST Wing (S/ZX-5/RB5)	700
LAW50 -02	デフベベルセット (ZX6) Diff. Bevel Set(ZX6)	900
ORG03X	X断面型 Oリング(P3/ダンパー用)8ヶ入 Grooved O-Ring (P3/for oil shock)8pcs	600
ORG03XR	X断面型 Oリング(P3/ダンパー用/オレンジ)8ヶ入 Grooved O-Ring (P3/for Oil Shock/Orange	600
ORG045S	シリコンOリング(P4.5/O/スリム) 15入り Silicone O-Ring(P4.5/O/Slim) 15Pcs	400
TFW113	クランプホイルハブ（40/レッド/TF6） Cramp Wheel Hub (40/Red/TF6)	1300
UM316C	スチールピニオンギヤ(16T)1/48ピッチ Steel Pinion Gear(16T)1/48 Pitch	600
UM317	ピニオンギヤ 17T/48P Pinion Gear 17T/48P	400
UM318Z	スチールピニオンギヤ(18T)1/48ピッチ Steel Pinion Gear(18T)1/48 Pitch	400
UM319C	スチールピニオンギヤ(19T)1/48ピッチ Steel Pinion Gear(19T)1/48 Pitch	600
UM320C	スチールピニオンギヤ(20T)1/48ピッチ Steel Pinion Gear(20T)1/48 Pitch	600
UM321C	スチールピニオンギヤ(21T)1/48ピッチ Steel Pinion Gear(21T) 1/48 Pitch	600
UM322	スチールピニオンギヤ(22T)1/48ピッチ Steel Pinion Gear (22T) 1/48 Pitch	400

品番 No.	パーツ名 Part Names	※定価 （税抜）
UM323	スチールピニオンギヤ(23T)1/48ピッチ Steel Pinion Gear(23T) 1/48 Pitch	400
UM324C	スチールピニオンギヤ(24T)1/48ピッチ Steel Pinion Gear (24T) 1/48 Pitch	600
UM325	スチールピニオンギヤ(25T)1/48ピッチ Steel Pinion Gear(25T)1/48 Pitch	400
UM326	スチールピニオンギヤ(26T)1/48ピッチ Steel Pinion Gear(26T)1/48 Pitch	600
UM327	スチールピニオンギヤ(27T)1/48ピッチ Steel Pinion Gear(27T)1/48 Pitch	600
UM328	スチールピニオンギヤ(28T)1/48ピッチ Steel Pinion Gear(28T)1/48 Pitch	600
UM329	スチールピニオンギヤ(29T)1/48ピッチ Steel Pinion Gear(29T)1/48 Pitch	600
UM330	スチールピニオンギヤ(30T)1/48ピッチ Steel Pinion Gear(30T)1/48 Pitch	600
UM331	スチールピニオンギヤ(31T)1/48ピッチ Steel Pinion Gear(31T)1/48 Pitch	600
UM332	スチールピニオンギヤ(32T)1/48ピッチ Steel Pinion Gear(32T)1/48 Pitch	600
UM333	スチールピニオンギヤ(33T)1/48ピッチ Steel Pinion Gear(33T)1/48 Pitch	600
UM334	スチールピニオンギヤ(34T)1/48ピッチ Steel Pinion Gear(34T)1/48 Pitch	600
UM335	スチールピニオンギヤ(35T)1/48ピッチ Steel Pinion Gear(35T)1/48 Pitch	600
UM336	スチールピニオンギヤ(36T)1/48ピッチ Steel Pinion Gear(36T)1/48 Pitch	600
UM502	フロントサスマウント(RB5) Front Suspension Mount(RB5)	400
UM567	フロントサスマウント(Type-C) Front Suspension Mount (Type-C)	450
UM564 -82	スパーギヤ(48P-82T)(RT5/RB5/RB5 SP) Spur Gear(48P-82T)(RT5/RB5/RB5 SP)	400
UM568GM	SPフロントヒンジピンブレース(ガンメタリック/Type-C) SP Front Hinge Pin Brace(Gunmetal/Type-C)	800
UM570	スリッパーディスク (RB5/2pcs) Slipper Disk (RB5/2pcs)	2300
UM571	スリッパーシート(RB5/レッド/2pcs) Slipper Sheet (RB5/Red/2pcs)	1000
UM605	デフギヤセット (ULTIMA SC) Diff Gear Set (ULTIMA SC)	500
UM610	デフベベルギヤセット (ULTIMA SC) Diff Bevel Gear Set (ULTIMA SC)	600

オプションパーツ（2）OPTIONAL PARTS (2)

★FOR JAPANESE MARKET ONLY.

品番 No.	パーツ名 Part Names	※定価（税抜）
UM611	デフケースパッキン(2pcs/ULTIMA SC) Diff Case Packing (2pcs/ULTIMA SC)	300
UM612	デフシャフト(2pcs/ULTIMA SC) Diff Shaft (2pcs/ULTIMA SC)	700
UM613	デフベベルシャフト(2pcs/ULTIMA SC) Diff Bevel Shaft (2pcs/ULTIMA SC)	400
UM730 -69	スパーギヤ (48P-69T)(RB6) Spur Gear(48P-69T)(RB6)	400
UM787	ESCプレート＆バッテリーストッパー(RT6) ESC Plate ＆ Battery Stopper(RT6)	500
UM788	リヤアッパーバルク(RT6) Rear Upper Bulk(RT6)	500
UMB03	ボディー（BLADE/RB6） Blade Body (RB6)	2300
UMB03LW	ブレードボディ(ULTIMA RB6/0.6t) Blade Body (ULTIMA RB6/0.6t)	2300
UMB05LW	ブレードLDボディ (RB6.6 LDW/0.6t) Blade LD Body (RB6.6/0.6t)	2300
UMW508B	4.8mmボールスタッド (ハイマウントタイプ/4Pcs) 4.8mm Ball Stud (High Mount Type/4Pcs)	700
UMW509GM	SPモータープレート (ガンメタリック/RB5) SP Motor Plate (Gunmetal/RB5)	1900
UMW516GM -1	アルミリヤハブキャリアセット(1°/ガンメタリック/RB5/ZX-5 FS/RB5SP) Al Rear Hub Carrier Set(1°/Gunmetal/RB5/ZX-5 FS/RB5SP)	4200
UMW523GM	ワイドクランプホイルハブ(52/ガンメタリック/RB5/ZX-5/SC-R) Wide Cramp Wheel Hub(52/Gunmetal/RB5/ZX-5/SC-R)	1000
UMW602	ボールデフセット (ULTIMA SC/DB/RB5/RT5) Ball Diff. Set (ULTIMA SC/DB/RB5/RT5)	3800
UMW604	ギヤデフセット (アルティマ SC/DB/RB/RT) Gear Diff. Set(ULTIMA SC/DB/RB/RT)	2000
UMW701	アルミステアリングプレート (RB6) Aluminum Steering Plate (RB6)	1500
UMW702	アルミクランクアーム (RB6) Aluminum Crank Arm (RB6)	2100
UMW703	チタンビスセット (RB6) Titanium Screw Set (RB6)	3300
UMW704 -0	V2 アルミリヤハブキャリアセット(0°/RB6/ZX/RT/SC) V2 Aluminum Rear Hub Set(0°/RB6/ZX/RT/SC	3700
UMW704 -02	ベアリングカラーセット (V2 アルミリヤハブキャリア) Bearing Collar Set(V2 Al R-Hub Carrier)	450
UMW704 -05	V2 アルミリヤハブキャリアセット(0.5°/RB6/ZX/RT/SC) V2 Aluminum R-Hub Set(0.5°/RB6/ZX/RT/SC)	3700
UMW704 -1	V2 アルミリヤハブキャリアセット(1°/RB6/ZX/RT/SC) V2 Aluminum R-Hub Set(1°/RB6/ZX/RT/SC)	3700
UMW705B	アルミリアサスホルダー (RF/RB6.6) Aluminum Rear Sus. Holder (RF/RB6.6)	2100
UMW705 -01	サスブッシュホルダーセット Sus. Bush Holder Set	400
UMW706	アルミリヤサスホルダー (RR-RWD/RB6) Aluminum Rear Sus. Holder (RR-RWD/RB6)	2200
UMW707	アルミリヤサスホルダー (RR-MID/RB6) Aluminum Rear Sus. Holder (RR-MID/RB6)	2200
UMW708	リヤスタビライザーセット (RB6-MID) Rear Stabilizer Set (RB6-MID)	2200
UMW708 -01	スタビリンクセット (RB6-MID) Stabilizer Link Set (RB6-MID)	1200
UMW708 -02	φ5.8 POM フランジボール (4pcs) φ5.8 POM Flange Ball (4pcs)	500
UMW708 -11	スタビライザーバー (φ1.1/ピンク/RB6 MID) Stabilizer Bar (φ1.1/Pink/RB6 MID)	400
UMW708 -12	スタビライザーバー (φ1.2/レッド/RB6 MID) Stabilizer Bar (φ1.2/Red/RB6 MID)	400
UMW708 -13	スタビライザーバー (φ1.3/オレンジ/RB6 MID) Stabilizer Bar (φ1.3/Orange/RB6 MID)	400
UMW708 -14	スタビライザーバー (φ1.4/イエロー/RB6 MID) Stabilizer Bar (φ1.4/Yelow/RB6 MID)	400
UMW709	アルティマ RB6 メインシャシープロテクトシールセット ULTIMA RB6 Chassis Protective Tape Set	1600
UMW710	カーボンコンポジットフロントサアスアームセット(RB6) Carbon Composite Front Sus. Arm Set(RB6)	1000
UMW711B	カーボンコンポジットリヤサアスアームセット(RB6) Carbon Composite Rear Sus. Arm Set(RB6)	1100
UMW712	カーボンコンポジットフロントナックルアームセット(RB6) Carbon Composite Front Knuckle Arm Set	600
UMW713	カーボンコンポジットフロントハブキャリアセット(RB6) Carbon Composite Front Hub Carrier Set	800
UMW714	カーボンコンポジットフロントダンパーステー(RB6) Carbon Composite Front Shock Stay(RB6)	700
UMW715	カーボンコンポジットリヤダンパーステー(RB6/RearMotor) Carbon Composite Rear Shock Stay(RB6)	900
UMW716	カーボンコンポジットリヤダンパーステー(RB6/MID motor) Carbon Composite Rear Shock Stay(RB6/MID	800

品番 No.	パーツ名 Part Names	※定価（税抜）
UMW718	VVCアルミドライブギヤ(26T/MIDモーター) VVC Aluminum Drive Gear (26T/MID Motor)	1000
UMW719	リヤバルクウエイトセット(RB6/MIDモーター) Rear Bulk Weight Set(RB6/MID MOTOR)	2000
UMW722	ブラスフロントサスブロック(Type B/24g/RB6/RT6/SC6) Brass Front Sus.Block(Type B/24g/RB6/RT6	2000
UMW723	アルミフロントサスブロック(Type B/10g/RB6/RT6/SC6) Aluminum Front Sus Block(Type B/10g/RB6/	1800
UMW724	アルミステアリングサポート(RB6/RT6/SC6) Aluminum Steering Support(RB6/RT6/SC6)	1000
UMW725B	ブラスリヤサスホルダー(RF/MID)(RB6.6/RB6/SC6) Brass R-Sus.Holder(RF/MID/RB6.6/RB6/SC6)	2300
UMW726	アルミギヤデフケースキャップ(RB6/RT6/SC6/UMW604) Aluminum Gear Diff.Case Cap(RB6/RT6/SC6)	1400
UMW728	アルミバッテリーポストセット (ガンメタリック/RB6) Aluminum Battery Post Set (Gunmetal/RB6)	900
VZW417	スチールデフベベルギヤ (L/2pcs/26T/R4/SC/SC-R) Steel Diff. Bevel Gear(L/26T/2pcs/R4/SC/	2300
VZW424	スチールデフベベルギヤセット (R4/SC/SC-R) Steel Diff. Bevel Gear Set (R4/SC/SC-R)	5400
VZW424 -01	スチールデフベベルギヤ (S/4pcs/10T/R4/SC/SC-R) Steel Diff. Bevel Gear(S/4pcs/10T/R4/SC/	3400
W0118Z	ハードピニオン(18T-48P) Hard Pinion Gear(18T-48P)	500
W0119Z	ハードピニオン(19T-48P) Hard Pinion Gear(19T-48P)	500
W0120Z	ハードピニオン(20T-48P) Hard Pinion Gear(20T-48P)	500
W0121Z	ハードピニオン (21T-48P) Hard Pinion Gear(21T-48P)	500
W0122V	ベルベットコートピニオンギヤ(22T-48P) Velvet Coating Pinion Gear (22T-48P)	500
W0123Z	ハードピニオン (23T-48P) Hard Pinion Gear(23T-48P)	500
W0124Z	ハードピニオン (24T-48P) Hard Pinion Gear(24T-48P)	500
W0125Z	ハードピニオン(25T-48P) Hard Pinion Gear(25T-48P)	500
W0142GM	アルミカラー (3x6x2mm/ガンメタリック/6pcs) Aluminum Collar (3x6x2mm/Gunmetal/6pcs)	450
W0143GM	アルミカラー (3x7x3mm/ガンメタリック/6pcs) Aluminum Collar (3x7x3mm/Gunmetal/6pcs)	450
W0144GM	アルミカラー (3x7x2mm/ガンメタリック/6pcs) Aluminum Collar (3x7x2mm/Gunmetal/6pcs)	500
W0145GM	アルミカラー (3x7x1mm/ガンメタリック/6pcs) Aluminum Collar (3x7x1mm/Gunmetal/6pcs)	500
W5029	フロントホイール(56サイズ/黄/2Pcs) Front Wheel(56 Size/Yellow/2Pcs)	400
W5202Y	リヤホイール (2WD＆4WD/2.2インチ/黄/2pcs) Rear Wheel (2WD＆4WD/2.2inch/Yellow/2pcs)	630
W5303 -06	ショックピストン(5穴/2pcs/ビックボアショック用) Shock Piston(5-Holes/2pcs/Big Bore Shock)	400
W5303 -07	ショックピストン (6穴/2pcs/ビックボアショック用) Shock Piston(6-Holes/2pcs/Big Bore Shock)	400
W5303 -08	ブランクショックピストン (2pcs/ビックボアショック用) Blank Shock Piston(2pcs/Big Bore Shock)	400
W5303 -09	ショックピストン(2穴/2pcs/ビックボアショック用) Shock Piston(2-Hole/2pcs/Big Bore Shock)	400
W5303 -10	ショックピストン(3穴/2pcs/ビックボアショック用) Shock Piston(3-Hole/2pcs/Big Bore Shock)	400
W5303 -11	ショックピストン(4穴/2pcs/ビックボアショック用) Shock Piston(4-Hole/2pcs/Big Bore Shock)	400
XGS002	ビックボアショックスプリング(S/ホワイト/ミディアムソフト/2pc) Big Bore Shock Spring(S/White/Medium Soft/2pcs)	1200
XGS003	ビックボアショックスプリング(S/ゴールド/ミディアム/2pcs) Big Bore Shock Spring(S/Gold/Medium/2pcs)	1200
XGS004	ビックボアショックスプリング(S/レッド/ミディアムハード/2pcs) Big Bore Shock Spring(S/Red/Medium Hard/2pcs)	1200
XGS005	ビックボアショックスプリング (S/イエロー/ハード/2pcs) Big Bore Shock Spring(S/Yellow/Hard/2pcs)	1200
XGS006	ビックボアショックスプリング(S/オレンジ/スーパーハード/2pcs) Big Bore Shock Spring(S/Orange/Super Hard/2pcs)	1200
XGS011	ビックボアショックスプリング(L/ピンク/ソフト/2pcs) Big Bore Shock Spring (L/Pink/Soft/2pcs)	1200
XGS012	ビックボアショックスプリング(L/ホワイト/ミディアムソフト/2pc) Big Bore Shock Spring(L/White/Medium Soft/2pcs)	1200
XGS014	ビックボアショックスプリング (L/レッド/ミディアムハード/2pcs) Big Bore Shock Spring(L/Red/Medium Hard/2Pcs)	1200
XGS015	ビックボアショックスプリング (L/イエロー/ハード/2pcs) Big Bore Shock Spring(L/Yellow/Hard/2pcs)	1200
XGS016	ビックボアショックスプリング(L/オレンジ/スーパーハード/2pcs) Big Bore Shock Spring(L/Orange/S-Hard/2pcs)	1200

ブラシレスモーター　BRUSHLESS MOTOR

★FOR JAPANESE MARKET ONLY.

品番 No.	パーツ名 Part Names	※定価（税抜）
ORI28284	VORTEX VST2X PRO 13.5T ブラシレスモーター(JP) Vortex VST2X Stock BL Motor 13.5T-JP Ver	12000
ORI28285	VORTEX VST2X PRO 17.5T ブラシレスモーター(JP) Vortex VST2X Stock BL Motor 17.5T-JP Ver	12000
ORI28286	VORTEX VST2X PRO 21.5T ブラシレスモーター(JP) Vortex VST2X Stock BL Motor 21.5T-JP Ver	12000
ORI28308	VORTEX VST2 LW ブラシレスモーター 6.5T Vortex VST2 Pro LW 540 6.5T	13800
ORI28309	VORTEX VST2 LW ブラシレスモーター 7.5T Vortex VST2 Pro LW 540 7.5T	13800
ORI28311	VORTEX VST2 LW ブラシレスモーター 8.5T Vortex VST2 Pro LW 540 8.5T	13800

品番 No.	パーツ名 Part Names	※定価（税抜）
ORI28312	VORTEX VST2 LW ブラシレスモーター 9.5T Vortex VST2 Pro LW 540 9.5T	13800
ORI28322	VORTEX VST2 PRO XLW 6.5T ブラシレスモーター Vortex VST2 Pro XLW 540 6.5T	13800
ORI28323	VORTEX VST2 PRO XLW 7.5T ブラシレスモーター Vortex VST2 Pro XLW 540 7.5T	13800
ORI28324	VORTEX VST2 PRO XLW 8.5T ブラシレスモーター Vortex VST2 Pro XLW 540 8.5T	13800
ORI28325	VORTEX VST2 PRO XLW 9.5T ブラシレスモーター Vortex VST2 Pro XLW 540 9.5T	13800

ESC　ELECTRIC SPEED CONTROLER

★FOR JAPANESE MARKET ONLY.

品番 No.	パーツ名 Part Names	※定価（税抜）
ORI65120	VORTEX R10 STOCK (ZERO/2-3S) Vortex R10 Stock (ZERO, 2-3S)	12000
ORI65128	VORTEX R10.1 ブラシレスESC(170A/2S) Vortex R10.1 2S	23000

品番 No.	パーツ名 Part Names	※定価（税抜）
ORI65153	Vortex DSB-R Plus デジタルプログラムボックス Vortex DSB-R Plus	4500

バッテリー　BATTERY

★FOR JAPANESE MARKET ONLY.

品番 No.	パーツ名 Part Names	※定価（税抜）
ORI10356	ロケットパック2 NiMH 7.2V-1800 (Sプラグ) Rocket 2 NiMH 1800 (Deans Plug)	2000
ORI10358	ロケットパック2 NiMH 7.2V-3700 (Sプラグ) Rocket 2 NiMH 3700 (Deans Plug)	3700
★ R246 -8451B	マッスルパワー2200 7.2V Ni-MH バッテリー MUSCLE POWER 2200 Ni-MH Battery	2000

品番 No.	パーツ名 Part Names	※定価（税抜）
★ R246 -8452B	マッスルパワー 3000 7.2V Ni-MH バッテリー MUSCLE POWER 3000 Ni-MH Battery	2800
★ R246 -8453B	マッスルパワー3600 7.2V Ni-MH バッテリー MUSCLE POWER 3600 Ni-MH Battery	3400
★ R246 -8454	マッスルパワー3600HV 7.2V Ni-MH バッテリー MUSCLE POWER 3600HV Ni-MH Battery	4500

プロポ　PROPO

★FOR JAPANESE MARKET ONLY.

品番 No.	パーツ名 Part Names	※定価（税抜）
82135	Syncro KR-331 受信機(単品) Syncro KR-331 Reciever	5000
82136	Syncro Touch KT-432PT Syncro Touch KT-432PT	24000
82137	Syncro KR-431T レシーバー Syncro KR-431T Receiver	6000
82138	Syncro Touch KT-432PT KR-431T セット Syncro Touch KT-432PT KR-431T set	26000
82273	サーボ KS-5031-09MW SERVO KS-5031-09MW	6000

品番 No.	パーツ名 Part Names	※定価（税抜）
82274	サーボ KS4031-06W SERVO KS4031-06W	5000
ORI68026	VORTEX VDS2 HVデジタルサーボ HV1605(WP) Vortex Digital Speed Servo VDS2-HV1605	12000
ORI68027	VORTEX VDS2 HVデジタルサーボ HV2607(WP) Vortex Digital Torque Servo VDS2-HV2607	12000
ORI68028	VORTEX VDS2 HVデジタルサーボ HV-XS1007(WP) VDS2-HV XS 1007 Low Profile Servo 7.4V	12000

ケミカル　CHEMICAL

★FOR JAPANESE MARKET ONLY.

品番 No.	パーツ名 Part Names	※定価（税抜）
96170	ボディーコートクイックポリマースプレー(フッ素配合/クロス付) Water-repellent quick polymer spray	1000
96177	Mini-Z ローフリクションスプレー MF-One Mini-Z Low Friction Spray MF-One	1300
96178	ロックタイト(中強度/10cc) Loctite(Medium Strength/10cc)	1200
96506B	ボールデフグリス(15g) Ball Diff.Grease (15g)	900
96508	HG ジョイントグリス HG Joint Grease	800

品番 No.	パーツ名 Part Names	※定価（税抜）
96625	SPベアリングリキッド SP Baring Liquid	1000
XGS151	デフギヤシールグリス(3g) Diff. Gear Seal Grease (3g)	900
XGS152	ドライブジョイントグリス (3g) Drive Joint Grease (3g)	850
XGS153	ボールデフグリス (3g) Ball Diff. Grease (3g)	850

工具　TOOL

★FOR JAPANESE MARKET ONLY.

品番 No.	パーツ名 Part Names	※定価（税抜）
36133	KRF アームリーマー(3.0mm) KRF Arm Reamer (3.0mm)	2000
36135	KRF ターンバックルレンチ(3.0-3.5mm/4.0-5.5mm) KRF Turnbuckle Wrench(3.0-3.5/4.0-5.5)	1800
36219	SPナイフエッジリーマー SP Knife Edge Reamer	1800
36219P	SPナイフエッジリーマープラス SP Knife Edge Reamer Plus	2000
36261	KRF ステンレス ポリカーボディカッターストレート KRF Stainless PC-Body Scissors Straight	500
36262	KRF ステンレスボディカッターカーブ KRF Stainless PC-Body Scissors Curve	500
AKA44002	AKAタイヤ接着用バンド(1/10＆1/8バギー用/8入) AKA TIRE MOUNTING BANDS 1:8/1:10(8PCS)	500
AKA44007	AKA タイヤパンチ (2/2.5/3/3.5/4/4.5mm) AKA MULTI-TIP TIRE PUNCH	1200
★ R246 -8191	キャンバーゲージブルー -5~20° Camber Gauge Blue -5~20°	1200
★ R246 -8192	キャンバーゲージブラック -5~20° Camber Gauge Black -5~20°	1200

品番 No.	パーツ名 Part Names	※定価（税抜）
YKW001	ストレートリーマー(φ3.05) Straight Reamer(3.05)	2800
YKW015B	KANAI TOOL 6角レンチドライバー(1.5mm) KANAI TOOL Hex Wrench Driver(1.5mm)	1700
YKW015BPB	KANAI TOOL ボールポイントドライバー(1.5mm) KANAI TOOL Ball Point Driver(1.5mm)	2200
YKW020B	KANAI TOOL 6角レンチドライバー(2.0mm) KANAI TOOL Hex Wrench Driver(2.0mm)	1800
YKW020BPB	KANAI TOOL ボールポイントドライバー(2.0mm) KANAI TOOL Ball Point Driver(2.0mm)	2200
YKW025B	KANAI TOOL 6角レンチドライバー(2.5mm) KANAI TOOL Hex Wrench Driver(2.5mm)	1800
YKW025BPB	KANAI TOOL ボールポイントドライバー(2.5mm) KANAI TOOL Ball Point Driver(2.5mm)	2200
YKW055BXB	KANAI TOOL ボックスドライバー(5.5mm) KANAI TOOL Box Driver(5.5mm)	2400
YKW070BXB	KANAI TOOL ボックスドライバー(7.0mm) KANAI TOOL Box Driver(7.0mm)	2500

アクセサリー　ACCESORY

★FOR JAPANESE MARKET ONLY.

品番 No.	パーツ名 Part Names	※定価（税抜）
1700BK	カラーストラップ(S/ブラック)18pcs Color Strap(S/Black)18pcs	180
1700KP	蛍光ストラップ(S)ピンク Strap(FP)(S)	180
1700KY	蛍光ストラップ(S)イエロー Strap(KY)(S)	180
1701BK	カラーストラップ(M/ブラック)18pcs Color Strap(M/Black)18pcs	250
1701KP	蛍光ストラップ(M)ブラック Strap(FP)(M)	250
1701KY	蛍光ストラップ(M)ブラック Strap(FY)(M)	250
1702BK	カラーストラップ(L/ブラック)12pcs Color Strap(L/Black)12pcs	320
1702KP	蛍光ストラップ(L)ピンク Strap(FP)(L)	320
1705	カラーアンテナ白キャップツキ(6pcs) Color Antenna(white/6pcs)	500
1706	カラーアンテナ KP キャップツキ(6pcs) Color Antenna(KP/6pcs)	500
1707	カラーアンテナ KYキャップツキ(6pcs) Color Antenna(KY/6pcs)	500
1708	カラーアンテナ黒キャップツキ(4pcs) Color Antenna(Black/4pcs)	500
1796BL	スパイラルシリコンチューブ(ブルー) Spiral Silicone Tube(Blue)	700
1796R	スパイラルシリコンチューブ(レッド) Spiral Silicone Tube(Red)	700
1796SG	スパイラルシリコンチューブ(スモークグレー) Spiral Silicone Tube(Smoke Gray)	700
36218	ダンパーピットスタンド(マグネット付) Shock Absorber Pits Holder W/Magnet	700
36218R	ダンパーピットスタンド(マグネット付/赤) Shock Absorber Pits Holder W/Magnet/Red	700
36228BK	メンテナンススタンド ロータイプ(ブラック) Maintenance Stand Type Low (Black)	1600
36228R	メンテナンススタンド ロータイプ(レッド) Maintenance Stand Type Low (Red)	1600
80460	ピットボックスDX Pit Box DX	16000
80461	ピットボックス PIT BOX	6800
80462	ツールボックス TOOL BOX	1800
80463	パーツボックスL PARTS BOX L	1800
80464	パーツボックスM PARTS BOX M	550
80465	パーツボックスS PARTS BOX S	150
80466	パーツボックスSS PARTS BOX SS	400
80823BK	Big K 2.0 ピットマット ブラック Big K 2.0 Pit Mat Black (61x122cm)	4000

品番 No.	パーツ名 Part Names	※定価（税抜）
80823R	Big K 2.0 ピットマット レッド Big K 2.0 Pit Mat Red (61x122cm)	4000
87613B	KYOSHO キャリングバック S KYOSHO Carrying Bag S	5500
87614B	KYOSHO キャリングバック M KYOSHO Carrying Bag M	7500
87615B	KYOSHO キャリングバック L KYOSHO Carrying Bag L	8500
87617	キャリングケース(赤) Carrying Case (Red)	3800
87618	KYOSHOキャリングケース(ブラック) KYOSHO Carrying Case (Black)	4200
87619	KYOSHOキャリングケース(レッド) KYOSHO Carrying Case (Red)	4200
87823	KYOSHO プロポバック KYOSHO PROPO Bag	3000
87962	エプロン(KYOSHOロゴ/黒) Apron(KYOSHO Logo/Black)	1600
96184	防水ゴム袋(TR12) Waterproof Bag(TR12)	200
96186	ゴムシーラー (8x200mm/1pc) Rubber Sealer (8x200mm/1pc)	1000
96441B	スポンジテープ(1x100x150) Sponge Tape(1x100x150)	300
96442B	スポンジテープ(3x100x150) Sponge Tape(3x100x150)	300
96443B	フォームテープ(5x100x150) Foam Tape(5x100x150)	300
AKA98201	AKA スポンサーデカール (L) AKA Sponsor Decal Sheet (Large)	800
AKA98302	AKA RACER バックパック（マルチサックM付） AKA RACER BACKPACK W/CINCH SACK	8800
AKA98303	AKA マルチサック M (約343x610mm) AKA MEDIUM CINCH SACK	900
AKA98304	AKA マルチサック L (約508x762mm) AKA LARGE CINCH SACK	1000
★ R246 -8001B	キャリングバッグ F-300 Carring Bag F-300	5000
★ R246 -8580	シリコンセンサーケーブル 100mm Silicone Sensor Cable 100mm	500
★ R246 -8581	シリコンセンサーケーブル 150mm Silicone Sensor Cable 150mm	500
★ R246 -8582	シリコンセンサーケーブル 170mm Silicone Sensor Cable 170mm	500
★ R246 -8583	シリコンセンサーケーブル 190mm Silicone Sensor Cable 190mm	500
★ R246 -8584	シリコンセンサーケーブル 210mm Silicone Sensor Cable 210mm	500
★ R246 -9001	らくらくボディピン 6mm 8個入り 6mm Body Pin Easy Type 8pcs	250
★ R246 -9002	らくらくボディピン 8mm 8個入り 8mm Body Pin Easy Type 8pcs	300
★ R246 -9003	ROUTE 246 ラバーノブ 8個入 6mm ボディピン用 R246 Rubber Knob for Body Pin 6mm / 8pcs	300

オイル　OIL

★FOR JAPANESE MARKET ONLY.

品番 No.	パーツ名 Part Names	※定価（税抜）
SIL0200	シリコンオイル #200 (40cc) Silicone OIL #200 (40cc)	600
SIL0250	シリコンオイル #250 (40cc) Silicone OIL #250 (40cc)	600
SIL0300-8	シリコンオイル #300 (80cc) Silicone OIL #300 (80cc)	1100
SIL0350-8	シリコンオイル #350 (80cc) Silicone OIL #350 (80cc)	1100
SIL0400-8	シリコンオイル #400 (80cc) Silicone OIL #400 (80cc)	1100
SIL0450-8	シリコンオイル #450 (80cc) Silicone OIL #450 (80cc)	1100
SIL0500-8	シリコンオイル #500 (80cc) Silicone OIL #500 (80cc)	1100
SIL0550-8	シリコンオイル #550 (80cc) Silicone OIL #550 (80cc)	1100

品番 No.	パーツ名 Part Names	※定価（税抜）
SIL0600-8	シリコンオイル #600 (80cc) Silicone OIL #600 (80cc)	1100
SIL0650-8	シリコンオイル #650 (80cc) Silicone OIL #650 (80cc)	1100
SIL2000	シリコンオイル #2000 (40cc) Silicone OIL #2000 (40cc)	600
SIL3000	シリコンオイル #3000 (40cc) Silicone OIL #3000 (40cc)	600
SIL4000	シリコンオイル #4000 (40cc) Silicone OIL #4000 (40cc)	600
SIL5000	シリコンオイル #5000 (40cc) Silicone OIL #5000 (40cc)	600
SIL6000	シリコンオイル #6000 (40cc) Silicone OIL #6000 (40cc)	600
SIL7000	シリコンオイル #7000 (40cc) Silicone OIL #7000 (40cc)	600

ビス・ナット類　SCREW・NUT etc.

★FOR JAPANESE MARKET ONLY.

品番 No.	パーツ名 Part Names	※定価（税抜）
1-E025	Eリング(E2.5/10入) E-Ring(E2.5/10pcs)	150
1-N3024	ナット(M3x2.4/10入) Nut(M3x2.4/10pcs)	200
1-N3033N	ナット(M3x3.3) ナイロン (5入) Nut(M3x3.3) Nylon (5pcs)	200
1-N3033NA -B	ナット(M3x3.3) ナイロン (アルミ/ブルー/5入) Nut(M3x3.3) Nylon (Aluminium/Blue/5pcs)	300
1-N3033NA -R	ナット(M3x3.3) ナイロン (アルミ/レッド/5入) Nut(M3x3.3) Nylon (Aluminium/Red/5pcs)	300
1-N3033NA -S	ナット(M3x3.3) ナイロン (アルミ/シルバー/5入) Nut(M3x3.3)Nylon(Aluminium/Silver/5pcs)	300
1-N3043N	ナット(M3x4.3) ナイロン (5入) Nut(M3x4.3) Nylon (5pcs)	200
1-N3043NA -B	ナット(M3x4.3) ナイロン (アルミ/ブルー/5入) Nut(M3x4.3) Nylon (Aluminium/Blue/5pcs)	300
1-N3043NA -R	ナット(M3x4.3) ナイロン (アルミ/レッド/5入) Nut(M3x4.3) Nylon (Aluminium/Red/5pcs)	300
1-N3043NA -S	ナット(M3x4.3) ナイロン (アルミ/シルバー/5入) Nut(M3x4.3)Nylon(Aluminium/Silver/5pcs)	300
1-N4045FNA -B	ナット(M4x4.5)フランジ ナイロン(アルミ/ブルー/4入) Nut(M4x4.5)Flanged Nylon(Alumi/Blue/4pc)	300
1-N4045FNA -G	ナット(M4x4.5)フランジ ナイロン(アルミ/ゴールド/4入) Nut(M4x4.5)Flanged Nylon(Alumi/Gold/4pc)	300
1-N4045FNA -R	ナット(M4x4.5)フランジ ナイロン(アルミ/レッド/4入) Nut(M4x4.5)Flanged Nylon(Alumi/Red/4pc)	300
1-N4045F	ナット(M4x4.5) フランジ (10入) Nut(M4x4.5) Flanged (10pcs)	200
1-N4045F -B	ナット(M4x4.5) フランジ (スチール/ブルー/8入) Nut(M4x4.5) Flanged (Steel/Blue/8pcs)	300
1-N4045F -R	ナット(M4x4.5) フランジ (スチール/レッド/8入) Nut(M4x4.5) Flanged (Steel/ Red/8pcs)	300
1-S12605H	ボタンビス(M2.6x5)(ヘックス/10入) Button Screw(Hex/M2.6x5/10pcs)	400
1-S13006H	ボタンビス(M3x6)(ヘックス/10入) Button Screw(Hex/M3x6/10pcs)	300
1-S13008H	ボタンビス(M3x8)(ヘックス/10入) Button Screw(Hex/M3x8/10pcs)	300
1-S13010H	ボタンビス(M3x10)(ヘックス/10入) Button Screw(Hex/M3x10/10pcs)	300
1-S13012H	ボタンビス(M3x12)(ヘックス/10入) Button Screw(Hex/M3x12/10pcs)	300

品番 No.	パーツ名 Part Names	※定価（税抜）
1-S13035H	ボタンビス(M3x35)(ヘックス/5入) Button Screw(Hex/M3x35/5pcs)	300
1-S23006F	キャップビス(M3x6/フランジ付/5入) Cap Screw(M3x6/Flanged/5pcs)	400
1-S23008	キャップビス(M3x8/5入) Cap Screw(M3x8/5pcs)	200
1-S23012	キャップビス(M3x12/5入) Cap Screw(M3x12/5pcs)	200
1-S23020	キャップビス(M3x20/5入) Cap Screw(M3x20/5pcs)	200
1-S23022	キャップビス(M3x22/5入) Cap Screw(M3x22/5pcs)	200
1-S23025	キャップビス(M3x25/5入) Cap Screw(M3x25/5pcs)	200
1-S23030	キャップビス(M3x30/5入) Cap Screw(M3x30/5pcs)	200
1-S33006H	サラビス(M3x6)(ヘックス/10入) Flat Head Screw(Hex/M3x6/10pcs)	300
1-S33008H	サラビス(M3x8)(ヘックス/10入) Flat Head Screw(Hex/M3x8/10pcs)	300
1-S33010H	サラビス(M3x10)(ヘックス/10入) Flat Head Screw(Hex/M3x10/10pcs)	300
1-S53003	セットビス(M3x3/10入) Set Screw(M3x3/10pcs)	200
1-S53004	セットビス(M3x4/10入) Set Screw(M3x4/10pcs)	200
1-S53005	セットビス(M3x5/10入) Set Screw(M3x5/10pcs)	200
1-S53006	セットビス(M3x6/10入) Set Screw(M3x6/10pcs)	200
1-S53008	セットビス(M3x8/10入) Set Screw(M3x8/10pcs)	300
1-S53010	セットビス(M3x10/10入) Set Screw(M3x10/10pcs)	200
1-S53012	セットビス(M3x12/10入) Set Screw(M3x12/10pcs)	200
1-W200604	ワッシャー(M2x6x0.4/10入) Washer(M2x6x0.4/10pcs)	200
1-W260705	ワッシャー(M2.6x7x0.5/10入) Washer(M2.6x7x0.5/10入)	200
1-W300805	ワッシャー(M3x8x0.5/10入) Washer(M3x8x0.5/10pcs)	200

ホイル・インナー　WHEEL / TIRE INNER

★FOR JAPANESE MARKET ONLY.

	品番 No.	パーツ名 Part Names	※定価（税抜）
★	AKA23111W	AKA 1/10 バギー EVOリアホイル(ホワイト/2入) 1/10BUGGY EVO REAR WHITE(KYO-AE-TLR)2PCS	700
★	AKA23111Y	AKA 1/10 バギー EVOリアホイル(イエロー/2入) 1/10BUGGY EVO REAR YELLOW(KYO-AE-TLR)2PCS	700
★	AKA23212W	AKA 1/10 2WDバギー EVOフロントホイル(ホワイト/2入) 1/10BUGGY2WD EVO FRONT WHITE(AE-KYO)2PCS	700
★	AKA23212Y	AKA 1/10 2WDバギー EVOフロントホイル(イエロー/2入) 1/10BUGGY2WD EVO FRONT YELLOW(AE-KYO)2PCS	700

	品番 No.	パーツ名 Part Names	※定価（税抜）
★	AKA33012	1/10バギー用モールドインナー (リア/ソフト/2入) 1:10 BUGGY REAR CLOSED CELL INSERT (SOFT/2pcs)	700
★	AKA33014	1/10バギー用モールドインナー (2WDフロント/ソフト/2入) 1:10 2WD FRONT CLOSED CELL INSERT(SOFT)	650
★	612204B	EPバギー Closed Cell リア インナー(6185-01) 1:10 Buggy Closed Cell Rear Insert	1200
★	612206B	EPバギー Closed Cell 2WDフロントインナー(6185-03) 1:10ClosedCell2WDFrontFoam(2)forBuggy	1100

タイヤ　TIRE

★FOR JAPANESE MARKET ONLY.

	品番 No.	パーツ名 Part Names	※定価（税抜）
★	AKA13107S	1/10バギーリア IMPACT(ソフト/2入) 1:10 BUGGY IMPACT REAR (SOFT)	1200
★	AKA13107V	1/10バギーリア IMPACT(スーパーソフト/2入) 1:10 BUGGY IMPACT REAR (SUPER SOFT)	1200
★	AKA13120CR	1/10バギーEVO TYPO リア(クレイ/2入)インナー付 1/10BUGGY EVO TYPO REAR(CLAY)RED INSERT	2200
★	AKA13121SR	1/10バギーEVO IMPACT リア(ソフト/2入)インナー付 1/10BUGGY EVO IMPACT R(SOFT)RED INSERT	2200
★	AKA13220CR	1/10バギーEVO TYPO 2WD-F(クレイ/2入)インナー付 1/10BUGGY EVO TYPO 2WD-F(CLAY)RED INSERT	2000
★	AKA13222CR	1/10 EVO CHAIN LINK 2WD-F(クレイ/2入)ンナー付 1/10BUGGY EVO CHAIN LINK 2WD FRONT(CLAY)	2100
★	612210MC	EPバギー 2WDフロント MC Micron 2.2"(8250-17) Micron 2.2"2WD MC(Clay)Buggy FrontTires	2600
★	612211M3C	EPバギー 2WDフロント M3 LP 4-Rib(8175-02) EP Buggy 2WD Front M3 LP 4-Rib(8175-02)	1600
★	612211M4B	EPバギー 2WDフロントM4 LP 4-Rib(8175-03) 4-Rib 2.2" 2WD M4 Front Tires	1800
★	612215M3B	EPバギー 2WDフロント M3 HoleShot 2.2(8220-02) Hole Shot 2.2" 2WD M3(Soft)Front Tires	1800
★	612215M4B	EPバギー 2WDフロントM4 HoleShot 2.2"(8220-03) Hole Shot 2.2" 2WD M4 Front Tires	1900
★	612218MC	EPバギー 2WDフロント MC Prime 2.2"(8242-17) Prime 2.2"2WD MC(Clay)Buggy FrontTires(2)	2600

	品番 No.	パーツ名 Part Names	※定価（税抜）
★	612219Z3	EPバギー2WD-F Z3 WedgeSquared2.2(8230-103 Wedge Squared 2.2" 2WD Z3(Medium Carpet)	2000
★	612237M3B	EPバギー リア M3 Hole Shot 2.0 (8206-02) Hole Shot 2.0 2.2" Buggy Rear Tires	1800
★	612237M4B	EPバギー リア M4 Hole Shot 2.0 (8206-03) Hole Shot2.0 2.2"M4(Super Soft) Rear Tires	1900
★	612239M3B	EPバギー リア M3 Caliber (8210-02) Caliber2.2"M3(Soft)Off-Road Buggy Rear Tires	1800
★	612239M4B	EPバギー リア M4 Caliber (8210-03) Caliber 2.2" M4(Super Soft)Buggy Rear Tires	1900
★	612242M3B	EPバギー リア M3 Bow-Tie (8218-02) Bow-Tie 2.2" M3 (Soft) Rear Tires	1800
★	612242M4B	EPバギー リア M4 Bow-Tie (8218-03) Bow-Tie 2.2" M4 (Super Soft) Rear Tires	1900
★	612244MC	EPバギー リア MC Electron 2.2"(8238-17) Electron 2.2"MC(Clay)Buggy Rear Tires(2)	2800
★	612245MC	EPバギー リア MC Micron 2.2"(8249-17) Micron 2.2"MC(Clay)Buggy Rear Tires(2)	2900
★	612246MC	EPバギー リア MC Prime 2.2"(8241-17) Prime 2.2"MC(Clay)Buggy Rear Tires(2)	2800
★	612247M3	EPバギー リア M3 Blockade 2.2"(8231-02) Blockade 2.2"M3 Buggy Rear Tires(2)	2100
★	612247M4	EPバギー リア M4 Blockade 2.2"(8231-03) Blockade 2.2"M4 Buggy Rear Tires(2)	2200

＊発送手数料、消費税率は平成28年2月1日現在のものです。　"Kyosho Direct-Mail-Parts-Order-System" is available only for Japanese market.

京商スペアパーツ・オプションパーツの購入方法

※これらの購入方法は日本国内に限らせていただきます

●部品をこわしたり、なくしてしまった場合でもスペアパーツやオプションパーツを購入し、元どおりに直す事ができます。

●パーツはお店で直接購入していただくか、お店に行けない場合は、インターネットか電話注文で京商から通信販売で購入することができます。
（現金書留及び郵便振込みによる通信販売は平成20年3月31日をもって終了させていただいておりますので予めご了承ください）

●商品のご購入に際しては商品代金（税込）とは別に発送手数料が必要です。

※お支払い方法により発送手数料が異なりますので下記の注文専用電話にてご確認ください。
※お届け予定日数は夏・冬期休業または交通事情等運送上の理由により、遅れる場合がございますのであらかじめご了承ください。

1.まずはお店でお求めください。

まずは、お近くのお店か、この商品をお買い求めいただいたお店にご来店ください。ご希望のパーツの在庫があれば即購入できます。その際に組立/取扱説明書をお持ちになると購入がスムーズになります。

お店で在庫切れの場合でも京商の『オンラインパーツ直送便』※ でお店から京商へ申し込めます

お店でご希望のパーツがたまたま品切れだった場合でも、京商の『オンラインパーツ直送便』※を利用すればその場で注文できます。
『オンラインパーツ直送便』は、ご希望のパーツの品番や数量等を直接お店にご注文してください。在庫確認後代金をお支払いいただければ結構です。お客様のご自宅か、お店にお届けします。
※一部取扱っていないお店もございます。

オンライン パーツ直送便 取扱店はこの ステッカーが 目印です。

A: 取扱説明書で必要な パーツの品番と数量を 確認する。

B: お店で必要なパーツを 注文し代金を支払う。

C: ご注文から約３～４日で お客様のご自宅か、お店に お届けします。

2.お店に行けない場合は 次の方法で京商から通信販売で購入できます。

お店に行けない場合は、京商ホームページ内の京商オンラインショップからお申し込みください。

インターネットで京商に申し込む　http://kyoshoshop-online.com

KYOSHO® ONLINE SHOP

KYOSHOホームページ内のインデックスから京商オンラインショップをクリックしていただくか、右記QRコードを携帯で読み込んでいただくと直接サイトにアクセスできます。必要事項を入力のうえご利用ください。
オンラインショップ（インターネット）でお申し込みの場合は2種類（各社クレジットカード、代引支払い）からお選びいただけますのでご利用ください。

京商株式会社
〒243-0034 神奈川県厚木市船子153
●お問い合せはユーザー相談室まで
電話 046-229-4115　受付時間：月～金曜（祝祭日を除く）13:00～19:00

The service mentioned below is available only for Japanese market.

組立や、操作上で不明な点のお問い合せ方法

これらのサービスは日本国内に限らせて頂きます

組立てたり、操作してみて上手くいかない点などございましたら、ご購入いただいた販売店または、京商ユーザー相談室へお問い合せください。
京商ユーザー相談室へお問い合せの際は、お電話いただくか、下記のお問い合せ用紙に必要事項をご記入のうえ、FAXまたは郵便でお送りください。

京商へのお問い合せ先 →「京商ユーザー相談室」

京商にお問い合せの際は、「京商ユーザー相談室」にご連絡ください。
お問い合せの際は、お手元に商品や組立／取扱説明書をご用意のうえ、組立／取扱説明書のページ数, 行程番号, 部品番号(キーNo.)を用いるなど、なるべく具体的にお知らせください。

電話でのお問い合せは:046-229-4115 電話でのお問い合せは、月曜～金曜(祝祭日を除く)13:00～19:00。

FAXでのお問い合せは:046-229-1501 FAXでは、24時間お問い合せの受付をして居ります。回答は、翌営業日以降となる場合があります。営業日:月曜～金曜(祝祭日を除く)

郵便でのお問い合せは:〒243-0034 神奈川県 厚木市 船子153 京商株式会社 ユーザー相談室宛

キリトリ線

お問い合せ用紙

お問い合せ用紙は、FAXまたは郵便でお送りください。回答方法は、京商で検討のうえ考慮させて頂きます。
郵送の場合は、お問い合せ用紙のコピーを保管してください。

品番	No.34302	商品名	ULTIMA RB6.6		
ご購入店	店名 都道府県 (電話 ー ー)			ご購入年月日	平成 年 月 日
ご使用プロポ	メーカー名 商品名		ご使用の モーター エンジン		
ご氏名	フリガナ		R/C歴	約 年	
ご自宅住所	〒＿＿＿ー＿＿＿ 都道府県				
ご自宅の連絡先	電話 ( )		FAX ( )		
平日の昼間に可能な連絡先	電話 ( )		FAX ( )		
月曜～金曜(祝祭日を除く)13:00～19:00で電話連絡可能な時間帯 : 頃			受付No.(京商記入欄)		

お問い合せご記入欄: 組立／取扱説明書のページ数や部品番号(キーNo.)を用いるなど、なるべく具体的にご記入ください。

※京商株式会社では、お客様の個人情報の保護に力を入れております。お客様よりの、注文及びお問い合せを通じて知りえたお客様の個人情報につきましては、(1)～(3)の場合を除き無断で第三者に提供したり開示するようなことはありません。 (1)お客様の事前の承諾を受けた場合。(2)法律に基づき開示請求を受けた場合。(3)サービスの提供のため当社の委託先に開示する場合。

京商ホームページ
www.kyosho.com

メーカー指定の純正部品を使用して
安全にR/Cを楽しみましょう。

京商株式会社

〒243-0034 神奈川県厚木市船子153
●ユーザー相談室直通電話 046-229-4115
お問い合せは：月曜～金曜(祝祭日を除く)13：00～19：00

60111607-1 PRINTED IN JAPAN