TD DEX410 V4 SETUP SHEET

PRINT | SUBMIT

SETUP BLATT FICHE DE RÉGLAGE V1.0 E

NAME NAME NOM	craig collinson	**DATE** DATUM DATE	15/11/13
EVENT VERANSTALTUNG EVENEMENT	chadderton winter series rd2	**TRACK** STRECKE PISTE	chadderton
AIR TEMP UMGEBUNGSTEMP. TEMPÉRATURE DE L'AIR	°		
TRACK SIZE STRECKENGRÖSSE TAILLE DE LA PISTE	medium/large	**SURFACE** STRECKENBELAG TYPE DE SURFACE	cork floor/carpet
TRACTION LEVEL GRIFF ADHÉRENCE	medium	**CONDITIONS** WETTER NIVEAU D'HYDROMÉTRIE	dry

FRONT VORN AVANT

RIDE HEIGHT BODENFREIHEIT GARDE AU SOL: 19 mm

CAMBER ANGLE STURZ ANGLE DE CARROSSAGE: -1 °

CASTOR ANGLE NACHLAUF ANGLE DE CHASSE: 17 °

TOE IN/OUT VONSPUR/NACHSPUR ANGLE DE PINCEMENT: +/- 0 °

DIFF. OIL DIFF. ÖL HUILE DE DIFF.: 7,000 cst

SWAY BAR STABILISATOR BARRE ANTI-ROULIS: None mm

SWAY BAR LINK STABILISATOR HEBELLÄNGE LIEN DE LA BARRE ANTI-ROULIS: n/a mm

NOTES NOTIZEN REMARQUES: none

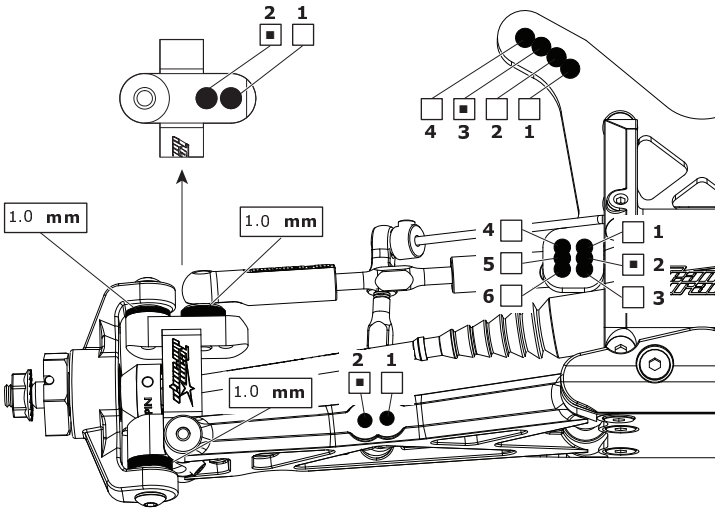

REAR HINTEN ARRIÈRE

RIDE HEIGHT BODENFREIHEIT GARDE AU SOL: 19 mm

CAMBER ANGLE STURZ ANGLE DE CORROSSAGE: -1 °

DIFF. OIL DIFF. ÖL HUILE DE DIFF.: 7,000 cst

SWAY BAR STABILISATOR BARRE ANTI-ROULIS: 1.3 mm

SWAY BAR LINK STABILISATOR HEBELLÄNGE LIEN DE LA BARRE ANTI-ROULIS: mm

WISHBONE DROOP* AUSFEDERWEG ACHSE DROOP DES TRIANGLES ARRIÈRES: max mm

NOTES NOTIZEN REMARQUES: none

WING FLÜGEL TYPE D'AILERON: kit

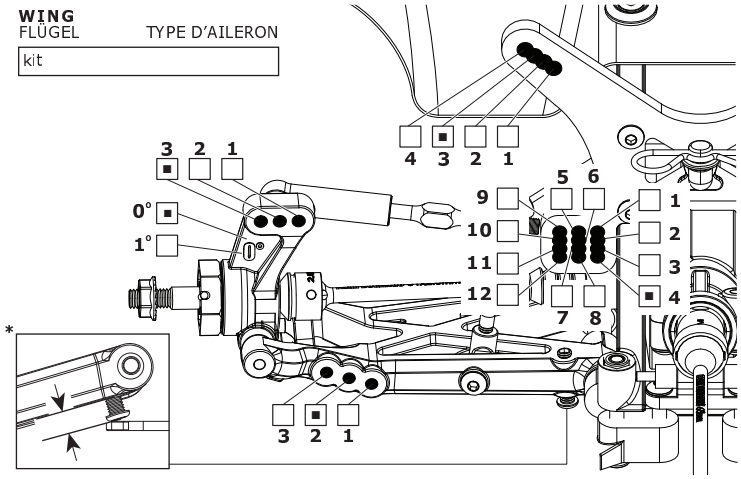

MOTOR MOTOR MOTEUR: hpi flux pro 6.5

SPUR GEAR HAUPTZAHNRAD COURONNE: 87

PINION GEAR RITZEL PIGNON: 24

BATTERY AKKU ACCUMULATEUR: hpi plazma

ESC SETTINGS REGLER PROGRAMM REGLAGE DU VARIATEUR: kit

BALLAST POSITION GEWICHTSPOSITION POSITION DES LESTS

- ☐ SIDES A
- ☒ SKIDPLATE B

BODY KÖRPER CARROSSERIE:

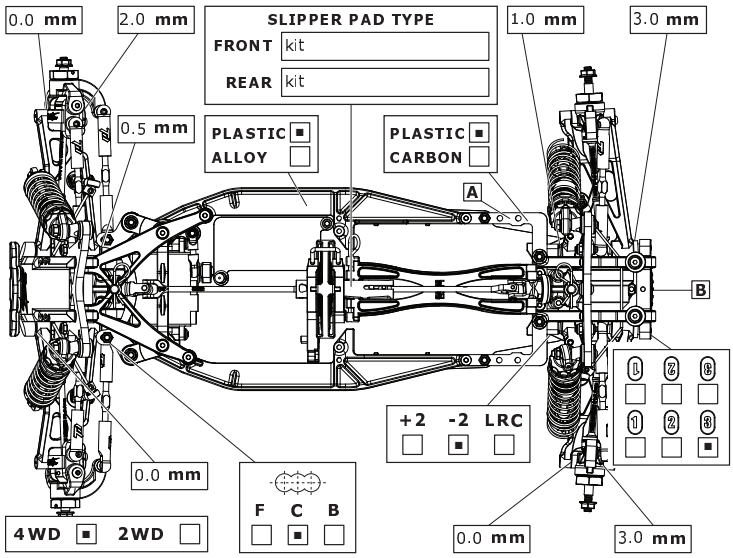

FRONT SHOCKS
VORNE DÄMPFER AMORTISSEURS AVANTS

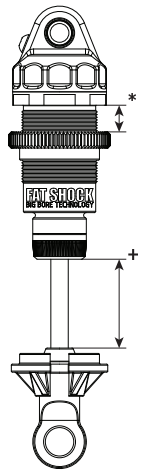

- ☐ BIG BORE
- ☒ SLIM BORE

SPRINGS FEDERN RESSORTS: Dark Blue (Black)

REBOUND REBOUND REBOND: 10 %

PRELOAD* FEDERVORSPANNUNG PRÉCONTRAINTE: mm

OIL WT. ÖLVISKOSITÄT VISCOSITÉ: 35wt cst

PISTON KOLBEN PISTON: 2x1.3mm

LENGTH+ LÄNGE LONGUEUR: mm

NOTES NOTIZEN REMARQUES: 2mm spacer inside shock

REAR SHOCKS
HINTEN DÄMPFER AMORTISSEURS ARRIÈRES

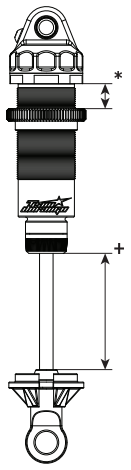

- ☐ BIG BORE
- ☒ SLIM BORE

SPRINGS FEDERN RESSORTS: Light Blue (Black)

REBOUND REBOUND REBOND: 10 %

PRELOAD* FEDERVORSPANNUNG PRÉCONTRAINTE: mm

OIL WT. ÖLVISKOSITÄT VISCOSITÉ: 27.5wt cst

PISTON KOLBEN PISTON: 3x1.3mm

LENGTH+ LÄNGE LONGUEUR: max mm

NOTES NOTIZEN REMARQUES: none

TYRES REIFEN PNEUS

	FRONT	REAR
BRAND HERSTELLER MARQUE	dboots	dboots
TREAD PROFIL PROFIL	terabyte	terabyte
COMPOUND MISCHUNG DURETÉ	A	A
INSERT EINLAGEN MOUSSE	dboots medium	dboots medium
WHEEL FELGE JANTE	kit yellow	kit yellow

NOTES NOTIZEN REMARQUES: none

RESULTS PLATZIERUNG RÉSULTAT

QUALIFYING POSITION VORLAUFERGEBNIS POSITION EN QUALIFICATION: 1st

FINAL POSITION ENDPLATZIERUNG POSITION FINALE: 1st

AVERAGE LAP DURCHSCHNITTSZEIT TEMPS AU TOUR MOYEN:

BEST LAP SCHNELLSTE RUNDE MEILLEUR TEMPS AU TOUR:

RACE TIME RENNDAUER DUREE DE LA COURSE:

Team Durango SERIOUS ABOUT RACING

www.team-durango.com © ARRMA Durango Ltd. 2013