TEAM DURANGO DEX410 V3 SETUP SHEET

PRINT

SUBMIT

NAME NAME NOM: Hupo Hönigl

DATE DATUM DATE: 7th January 2012

SETUP BLATT FICHE DE RÉGLAGE V1.0 E

EVENT VERANSTALTUNG EVENEMENT: Mibosport Cup round 4

TRACK STRECKE PISTE: Hrotovice CZ

AIR TEMP UMGEBUNGSTEMP. TEMPÉRATURE DE L'AIR: 21°

TRACK SIZE STRECKENGRÖSSE TAILLE DE LA PISTE: big

SURFACE STRECKENBELAG TYPE DE SURFACE: carpet

TRACTION LEVEL GRIFF ADHÉRENCE: medium

CONDITIONS WETTER NIVEAU D'HYDROMÉTRIE:

FRONT VORN AVANT

RIDE HEIGHT BODENFREIHEIT GARDE AU SOL: 15 mm

CAMBER ANGLE STURZ ANGLE DE CARROSSAGE: -1.5 °

CASTOR ANGLE NACHLAUF ANGLE DE CHASSE: 21 °

TOE IN/OUT VONSPUR/NACHSPUR ANGLE DE PINCEMENT: +/- °

DIFF. OIL DIFF. ÖL HUILE DE DIFF.: 10000 cst

SWAY BAR STABILISATOR BARRE ANTI-ROULIS: None mm

SWAY BAR LINK STABILISATOR HEBELLÄNGE LIEN DE LA BARRE ANTI-ROULIS: 20 mm

NOTES NOTIZEN REMARQUES:

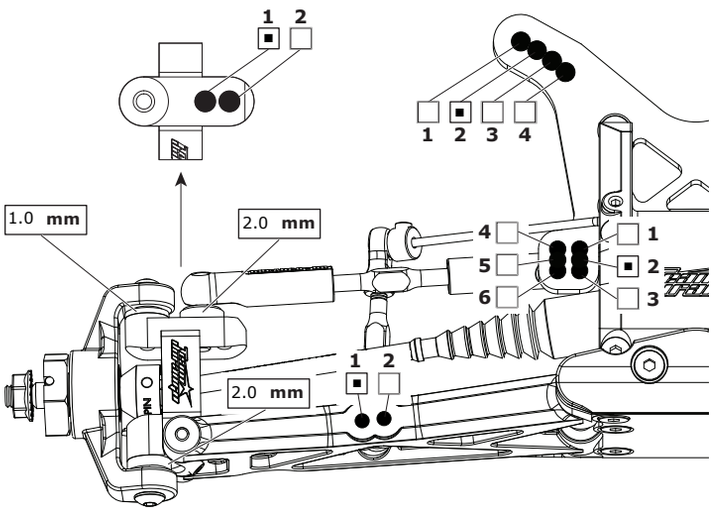

REAR HINTEN ARRIÈRE

RIDE HEIGHT BODENFREIHEIT GARDE AU SOL: 16 mm

CAMBER ANGLE STURZ ANGLE DE CORROSSAGE: -1 °

DIFF. OIL DIFF. ÖL HUILE DE DIFF.: 10000 cst

SWAY BAR STABILISATOR BARRE ANTI-ROULIS: 1.5 mm

SWAY BAR LINK STABILISATOR HEBELLÄNGE LIEN DE LA BARRE ANTI-ROULIS: 20 mm

WISHBONE DROOP* AUSFEDERWEG ACHSE DROOP DES TRIANGLES ARRIÈRES: max mm

NOTES NOTIZEN REMARQUES:

WING FLÜGEL TYPE D'AILERON: TD kit

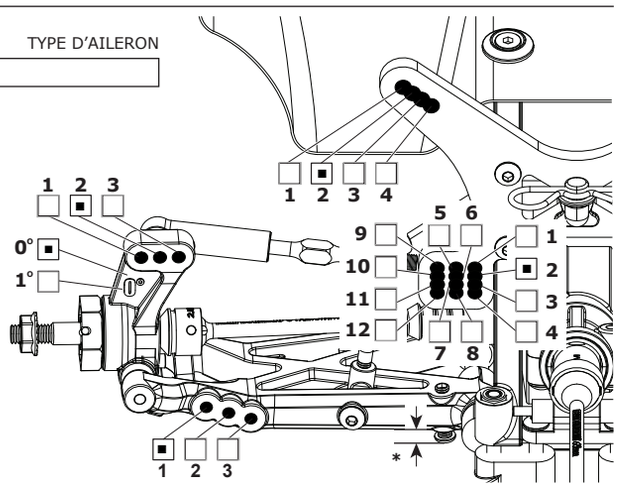

FRONT SHOCKS
VORNE DÄMPFER AMORTISSEURS AVANTS

☐ BIG BORE

☐ SLIM BORE

SPRINGS FEDERN RESSORTS: Dark Red

REBOUND REBOUND REBOND: 0 %

PRELOAD FEDERVORSPANNUNG PRÉCONTRAINTE: 4 mm

OIL WT. ÖLVISKOSITÄT VISCOSITÉ: 50 wt TL cst

PISTON KOLBEN PISTON: 4x 1,4mm

LENGTH LÄNGE LONGUEUR: 80.5 mm

NOTES NOTIZEN REMARQUES: 2mm spacer inside

REAR SHOCKS
HINTEN DÄMPFER AMORTISSEURS ARRIÈRES

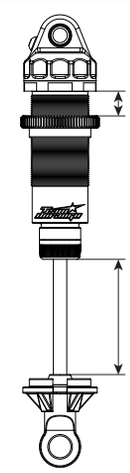

☐ BIG BORE

☐ SLIM BORE

SPRINGS FEDERN RESSORTS: Light Red

REBOUND REBOUND REBOND: 0 %

PRELOAD FEDERVORSPANNUNG PRÉCONTRAINTE: 3 mm

OIL WT. ÖLVISKOSITÄT VISCOSITÉ: 30 wt TL cst

PISTON KOLBEN PISTON: 5x 1.3

LENGTH LÄNGE LONGUEUR: 97 mm

NOTES NOTIZEN REMARQUES:

MOTOR MOTOR MOTEUR: LRP 6,5 octa

SPUR GEAR HAUPTZAHNRAD COURONNE: 87

PINION GEAR RITZEL PIGNON: 22

BATTERY AKKU ACCUMULATEUR: LRP 5000 50C

ESC SETTINGS REGLER PROGRAMM REGLAGE DU VARIATEUR: 0-1-3-2

BALLAST POSITION GEWICHTSPOSITION POSITION DES LESTS

☐ SIDES A

☐ SKIDPLATE B

BODY KÖRPER CARROSSERIE: kuhler

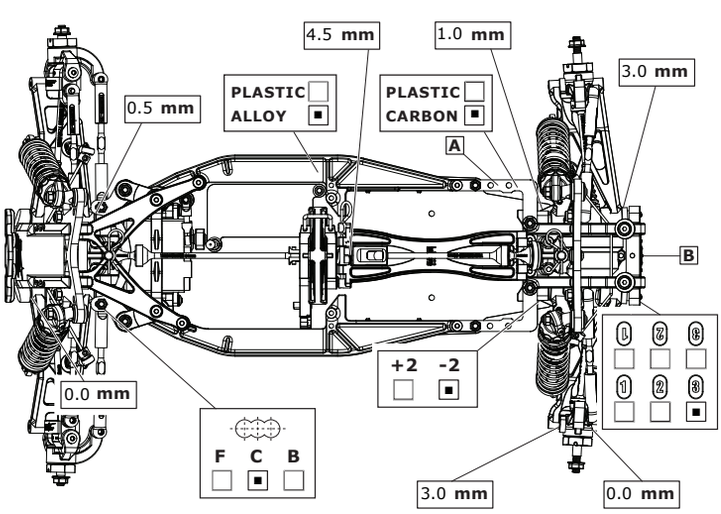

TYRES REIFEN PNEUS

	FRONT	REAR
BRAND HERSTELLER MARQUE	D-Boots	D-Boots
TREAD PROFIL PROFIL	Nanobite	Nanobite
COMPOUND MISCHUNG DURETÉ	A	A
INSERT EINLAGEN MOUSSE	PL	PL
WHEEL FELGE JANTE	TD	TD

NOTES NOTIZEN REMARQUES: cut 1 row inside/outside front and rear

RESULTS PLATZIERUNG RÉSULTAT

QUALIFYING POSITION VORLAUFERGEBNIS POSITION EN QUALIFICATION: 1

FINAL POSITION ENDPLATZIERUNG POSITION FINALE: 1

AVERAGE LAP DURCHSCHNITTSZEIT TEMPS AU TOUR MOYEN:

BEST LAP SCHNELLSTE RUNDE MEILLEUR TEMPS AU TOUR:

RACE TIME RENNDAUER DUREE DE LA COURSE:

Team Durango SERIOUS ABOUT RACING

www.team-durango.com © Team Durango Ltd. 2011