TEAM DURANGO DEX410 V3 SETUP SHEET

PRINT

SUBMIT

NAME NOM NAME: David Poulter

DATE DATUM DATE: 4th December 2011

SETUP BLATT FICHE DE RÉGLAGE V1.0 E

EVENT VERANSTALTUNG EVENEMENT: Winter Series Round 3

TRACK STRECKE PISTE: Eden Park Raceway

AIR TEMP UMGEBUNGSTEMP. TEMPÉRATURE DE L'AIR: 6°c

TRACK SIZE STRECKENGRÖSSE TAILLE DE LA PISTE: Large

SURFACE STRECKENBELAG TYPE DE SURFACE: Astro & Concrete

TRACTION LEVEL GRIFF ADHÉRENCE: Low

CONDITIONS WETTER NIVEAU D'HYDROMÉTRIE: Damp/Wet

FRONT VORN AVANT

RIDE HEIGHT BODENFREIHEIT GARDE AU SOL: 20 mm

CAMBER ANGLE STURZ ANGLE DE CARROSSAGE: -1 °

CASTOR ANGLE NACHLAUF ANGLE DE CHASSE: Kit °

TOE IN/OUT VONSPUR/NACHSPUR ANGLE DE PINCEMENT: +/- 0 °

DIFF. OIL DIFF. ÖL HUILE DE DIFF.: 10,000 cst

SWAY BAR STABILISATOR BARRE ANTI-ROULIS: None mm

SWAY BAR LINK STABILISATOR HEBELLÄNGE LIEN DE LA BARRE ANTI-ROULIS: N/A mm

NOTES NOTIZEN REMARQUES:

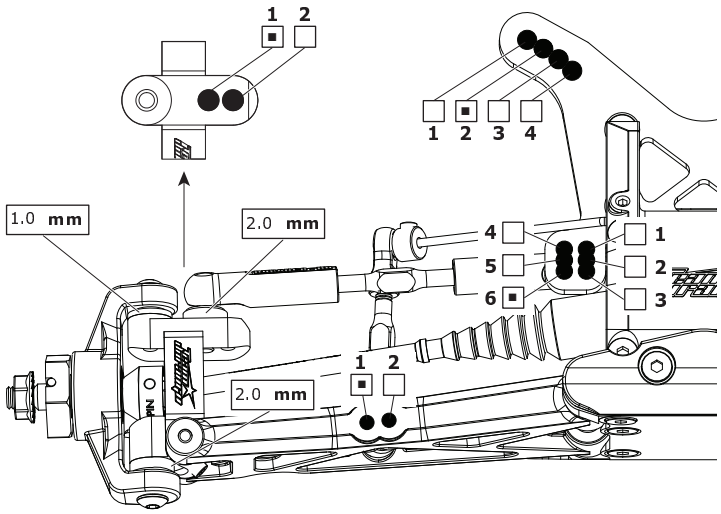

REAR HINTEN ARRIÈRE

RIDE HEIGHT BODENFREIHEIT GARDE AU SOL: 23 mm

CAMBER ANGLE STURZ ANGLE DE CORROSSAGE: °

DIFF. OIL DIFF. ÖL HUILE DE DIFF.: 10,000 cst

SWAY BAR STABILISATOR BARRE ANTI-ROULIS: None mm

SWAY BAR LINK STABILISATOR HEBELLÄNGE LIEN DE LA BARRE ANTI-ROULIS: mm

WISHBONE DROOP* AUSFEDERWEG ACHSE DROOP DES TRIANGLES ARRIÈRES: Max mm

NOTES NOTIZEN REMARQUES:

WING FLÜGEL TYPE D'AILERON: V3 Kit

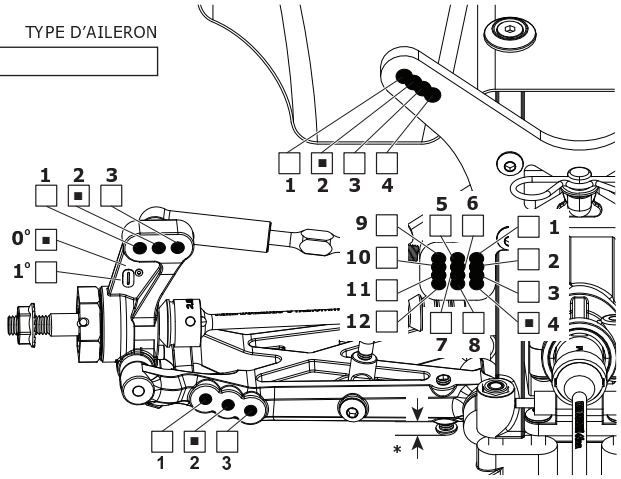

MOTOR MOTOR MOTEUR: Orion 6T

SPUR GEAR HAUPTZAHNRAD COURONNE: Kit

PINION GEAR RITZEL PIGNON: 22T

BATTERY AKKU ACCUMULATEUR: IP 5400 60C

ESC SETTINGS REGLER PROGRAMM REGLAGE DU VARIATEUR:

BALLAST POSITION GEWICHTSPOSITION POSITION DES LEST

- ☐ SIDES A
- ☐ SKIDPLATE B

BODY KÖRPER CORPS: Kit V3

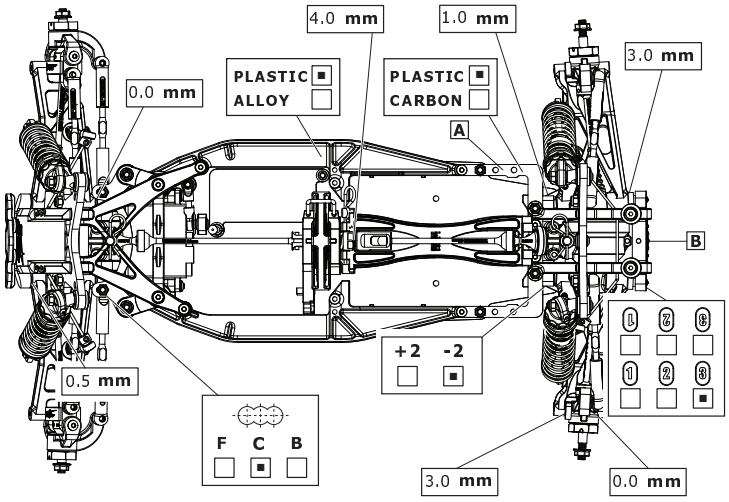

FRONT SHOCKS
VORNE DÄMPFER AVANT AMORTISSEURS

- ☐ BIG BORE
- ☐ SLIM BORE

SPRINGS FEDERN RESSORTS: Dark Red

REBOUND REBOUND REBOND: 10 %

PRELOAD FEDERVORSPANNUNG PRÉCONTRAINTE: 7 mm

OIL WT. ÖLVISKOSITÄT GRADE HUILE: 550 cst

PISTON KOLBEN PISTON: 4 Hole @ 1.3mm

LENGTH LÄNGE LONGUEUR: mm

NOTES NOTIZEN REMARQUES: Tappered

REAR SHOCKS
HINTEN DÄMPFER ARRIÈRE AMORTISSEURS

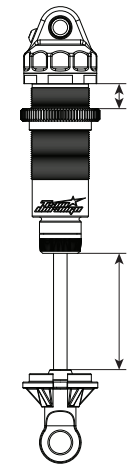

- ☐ BIG BORE
- ☐ SLIM BORE

SPRINGS FEDERN RESSORTS: Black

REBOUND REBOUND REBOND: 10 %

PRELOAD FEDERVORSPANNUNG PRÉCONTRAINTE: 6 mm

OIL WT. ÖLVISKOSITÄT GRADE HUILE: 500 cst

PISTON KOLBEN PISTON: 5 Hole @ 1.4mm

LENGTH LÄNGE LONGUEUR: mm

NOTES NOTIZEN REMARQUES: Tappered

TYRES REIFEN PNEUS

	FRONT	REAR
BRAND HERSTELLER MARQUE	Schumacher	Schumacher
TREAD PROFIL PROFIL	MiniSpike	MiniSpike
COMPOUND MISCHUNG DURETÈ	Green	Green
INSERT EINLAGEN MOUSSE	Mr O Foams - Blue	Mr O Foams - Blue
WHEEL FELGE JANTE	Durango 14mm Hex	Durango 14mm Hex

NOTES NOTIZEN REMARQUES:
Flexi Brace System - Loose
Tyres - Full

RESULTS PLATZIERUNG RÉSULTAT

QUALIFYING POSITION VORLAUFERGEBNIS POSITION EN QUALIFICATION: 1st

FINAL POSITION ENDPLATZIERUNG POSITION FINALE: 2nd

AVERAGE LAP DURCHSCHNITTSZEIT TEMPS AU TOUR MOYEN:

BEST LAP SCHNELLSTE RUNDE MEILLEUR TEMPS AU TOUR:

RACE TIME RENNDAUER DUREE DE LA COURSE:

Team Durango SERIOUS ABOUT RACING

www.team-durango.com © Team Durango Ltd. 2011