TD DEX210 V2 — SETUP SHEET

NAME NAME NOM
DATE DATUM DATE

SETUP BLATT FICHE DE RÉGLAGE V1.0 E

EVENT VERANSTALTUNG EVENEMENT
TRACK STRECKE PISTE
AIR TEMP UMGEBUNGSTEMP. TEMPÉRATURE DE L'AIR °

TRACK SIZE STRECKENGRÖSSE TAILLE DE LA PISTE
SURFACE STRECKENBELAG TYPE DE SURFACE
TRACTION LEVEL GRIFF ADHÉRENCE
CONDITIONS WETTER NIVEAU D'HYDROMÉTRIE

FRONT VORN AVANT

RIDE HEIGHT BODENFREIHEIT GARDE AU SOL — mm
CAMBER ANGLE STURZ ANGLE DE CARROSSAGE — °
TOE IN/OUT VONSPUR/NACHSPUR ANGLE DE PINCEMENT — +/- °
SWAY BAR STABILISATOR BARRE ANTI-ROULIS — mm
SWAY BAR LINK STABILISATOR HEBELLÄNGE LIEN DE LA BARRE ANTI-ROULIS — mm
WISHBONE DROOP* AUSFEDERWEG ACHSE DROOP DES TRIANGLES ARRIÈRES — mm
NOTES NOTIZEN REMARQUES

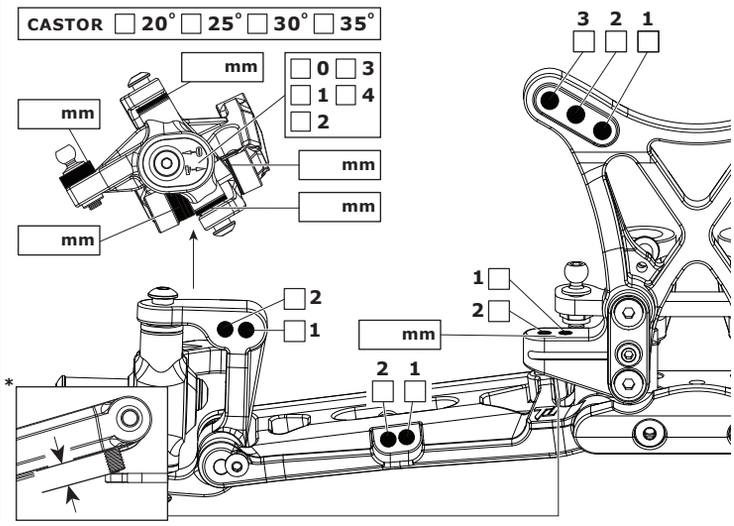

REAR HINTEN ARRIÈRE

RIDE HEIGHT BODENFREIHEIT GARDE AU SOL — mm
CAMBER ANGLE STURZ ANGLE DE CORROSSAGE — °
SWAY BAR STABILISATOR BARRE ANTI-ROULIS — mm
SWAY BAR LINK STABILISATOR HEBELLÄNGE LIEN DE LA BARRE ANTI-ROULIS — mm
WISHBONE DROOP* AUSFEDERWEG ACHSE DROOP DES TRIANGLES ARRIÈRES — mm
NOTES NOTIZEN REMARQUES

WING FLÜGEL TYPE D'AILERON

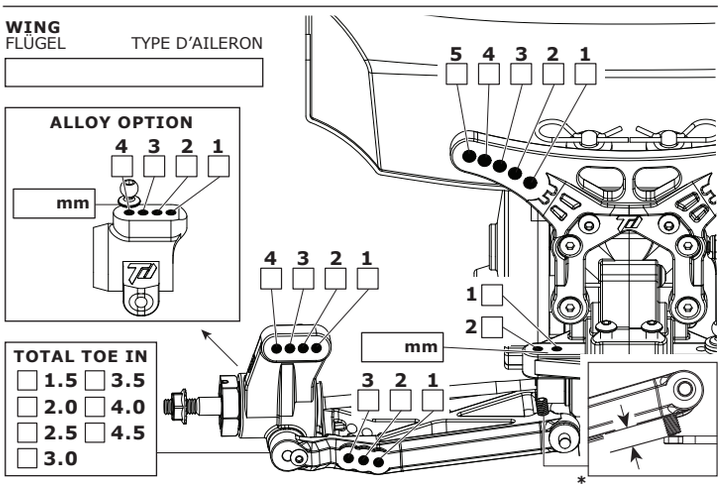

FRONT SHOCKS
VORNE DÄMPFER AMORTISSEURS AVANTS

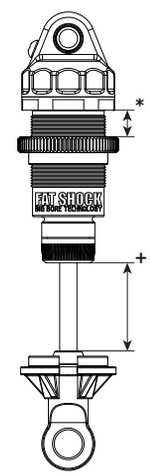

☐ BIG BORE
☐ SLIM BORE

SPRINGS FEDERN RESSORTS
REBOUND REBOUND REBOND — %
PRELOAD* FEDERVORSPANNUNG PRÉCONTRAINTE — mm
OIL WT. ÖLVISKOSITÄT VISCOSITÉ — cst
PISTON KOLBEN PISTON
LENGTH+ LÄNGE LONGUEUR — mm
NOTES NOTIZEN REMARQUES

REAR SHOCKS
HINTEN DÄMPFER AMORTISSEURS ARRIÈRES

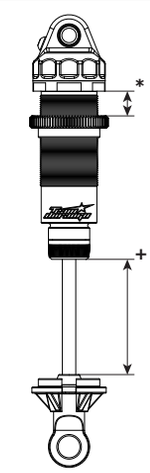

☐ BIG BORE
☐ SLIM BORE

SPRINGS FEDERN RESSORTS
REBOUND REBOUND REBOND — %
PRELOAD* FEDERVORSPANNUNG PRÉCONTRAINTE — mm
OIL WT. ÖLVISKOSITÄT VISCOSITÉ — cst
PISTON KOLBEN PISTON
LENGTH+ LÄNGE LONGUEUR — mm
NOTES NOTIZEN REMARQUES

MOTOR MOTOR MOTEUR
SPUR GEAR HAUPTZAHNRAD COURONNE
PINION GEAR RITZEL PIGNON
BATTERY AKKU ACCUMULATEUR
ESC SETTINGS REGLER PROGRAMM REGLAGE DU VARIATEUR
DIFF. TYPE DIFF. TYP TYPE DE DIFF.
☐ BALL ☐ GEAR
DIFF. OIL DIFF. ÖL HUILE DE DIFF. — cst
BODY KÖRPER CARROSSERIE

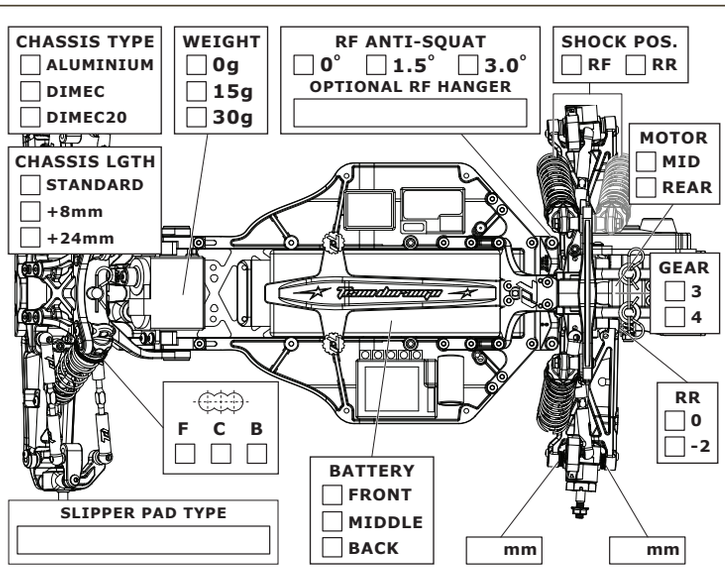

TYRES REIFEN PNEUS

	FRONT	REAR
BRAND	HERSTELLER	MARQUE
TREAD	PROFIL	PROFIL
COMPOUND	MISCHUNG	DURETÉ
INSERT	EINLAGEN	MOUSSE
WHEEL	FELGE	JANTE

NOTES NOTIZEN REMARQUES

RESULTS PLATZIERUNG RÉSULTAT

QUALIFYING POSITION VORLAUFERGEBNIS POSITION EN QUALIFICATION
FINAL POSITION ENDPLATZIERUNG POSITION FINALE

AVERAGE LAP DURCHSCHNITTSZEIT TEMPS AU TOUR MOYEN
BEST LAP SCHNELLSTE RUNDE MEILLEUR TEMPS AU TOUR
RACE TIME RENNDAUER DUREE DE LA COURSE

Team Durango — SERIOUS ABOUT RACING

www.team-durango.com © ARRMA Durango Ltd. 2013