TD DEX210 V2 SETUP SHEET

NAME NAME NOM
DATE DATUM DATE
AIR TEMP UMGEBUNGSTEMP. TEMPÉRATURE DE L'AIR °
HUMIDITY WETTER HYDROMÉTRIE
EVENT VERANSTALTUNG EVENEMENT
TRACK STRECKE PISTE
TRACK SIZE STRECKENGRÖSSE TAILLE DE LA PISTE
COMPOSITION STRECKENBELAG TYPE DE SURFACE
TRACTION LEVEL GRIFF ADHÉRENCE
SURFACE OBERFLÄCHE SURFACE

FRONT VORN AVANT

RIDE HEIGHT BODENFREIHEIT GARDE AU SOL — mm
CAMBER ANGLE STURZ ANGLE DE CARROSSAGE — °
TOE IN/OUT VONSPUR/NACHSPUR ANGLE DE PINCEMENT — +/- °
SWAY BAR STABILISATOR BARRE ANTI-ROULIS — mm
SWAY BAR LINK STABILISATOR HEBELLÄNGE LIEN DE LA BARRE ANTI-ROULIS — mm
WISHBONE DROOP* AUSFEDERWEG ACHSE DROOP DES TRIANGLES ARRIÈRES — mm
NOTES NOTIZEN REMARQUES

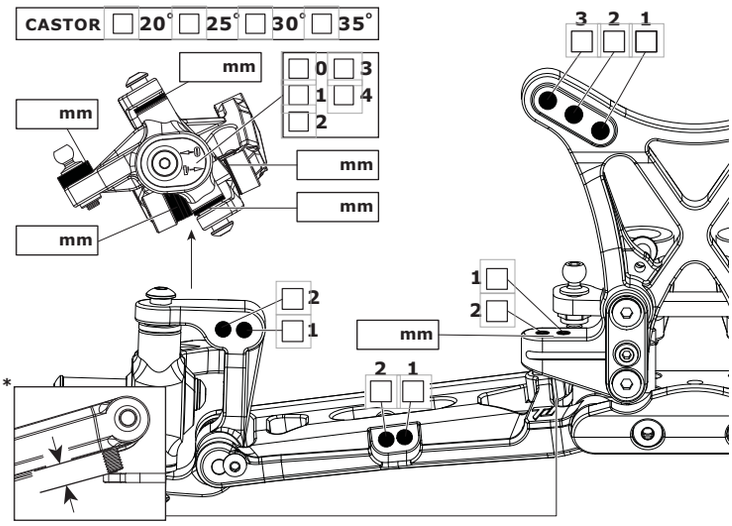

REAR HINTEN ARRIÈRE

RIDE HEIGHT BODENFREIHEIT GARDE AU SOL — mm
CAMBER ANGLE STURZ ANGLE DE CORROSSAGE — °
SWAY BAR STABILISATOR BARRE ANTI-ROULIS — mm
SWAY BAR LINK STABILISATOR HEBELLÄNGE LIEN DE LA BARRE ANTI-ROULIS — mm
WISHBONE DROOP* AUSFEDERWEG ACHSE DROOP DES TRIANGLES ARRIÈRES — mm
NOTES NOTIZEN REMARQUES

WING FLÜGEL TYPE D'AILERON

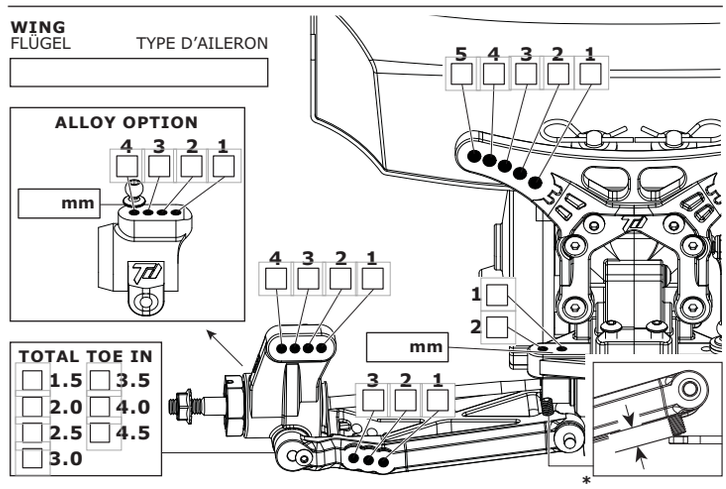

MOTOR MOTOR MOTEUR
SPUR GEAR HAUPTZAHNRAD COURONNE
PINION GEAR RITZEL PIGNON
BATTERY AKKU ACCUMULATEUR
ESC SETTINGS REGLER PROGRAMM REGLAGE DU VARIATEUR
DIFF. TYPE DIFF. TYP TYPE DE DIFF. — ☐ BALL ☐ GEAR
DIFF. OIL DIFF. ÖL HUILE DE DIFF. — cst
BODY KÖRPER CARROSSERIE

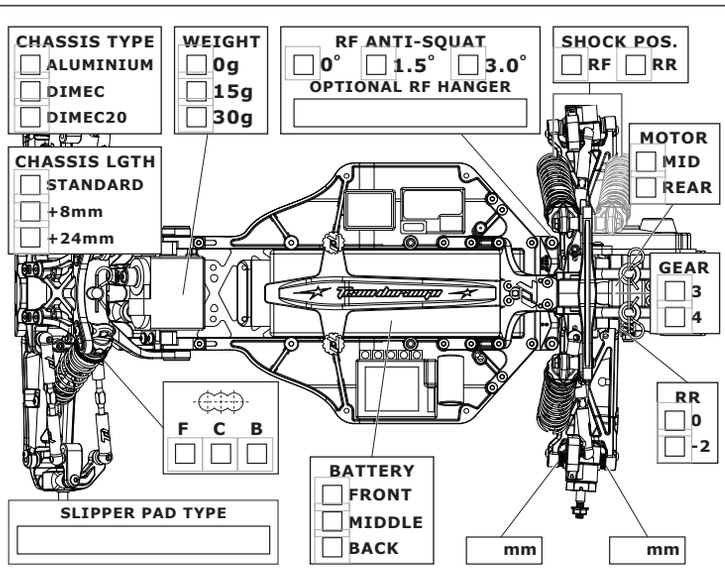

FRONT SHOCKS
VORNE DÄMPFER AMORTISSEURS AVANTS

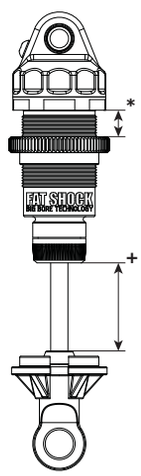

☐ BIG BORE
☐ SLIM BORE

SPRINGS FEDERN RESSORTS
REBOUND REBOUND REBOND — %
PRELOAD* FEDERVORSPANNUNG PRÉCONTRAINTE — mm
OIL WT. ÖLVISKOSITÄT VISCOSITÉ — cst
PISTON KOLBEN PISTON
LENGTH+ LÄNGE LONGUEUR — mm
NOTES NOTIZEN REMARQUES

REAR SHOCKS
HINTEN DÄMPFER AMORTISSEURS ARRIÈRES

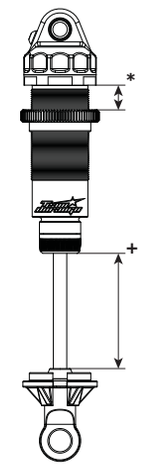

Editable by Arn0 at PetitRC.com

☐ BIG BORE
☐ SLIM BORE

SPRINGS FEDERN RESSORTS
REBOUND REBOUND REBOND — %
PRELOAD* FEDERVORSPANNUNG PRÉCONTRAINTE — mm
OIL WT. ÖLVISKOSITÄT VISCOSITÉ — cst
PISTON KOLBEN PISTON
LENGTH+ LÄNGE LONGUEUR — mm
NOTES NOTIZEN REMARQUES

TYRES REIFEN PNEUS

	FRONT	REAR
BRAND HERSTELLER MARQUE		
TREAD PROFIL PROFIL		
COMPOUND MISCHUNG DURETÉ		
INSERT EINLAGEN MOUSSE		
WHEEL FELGE JANTE		

NOTES NOTIZEN REMARQUES

RESULTS PLATZIERUNG RÉSULTAT

QUALIFYING POSITION VORLAUFERGEBNIS POSITION EN QUALIFICATION
FINAL POSITION ENDPLATZIERUNG POSITION FINALE
AVERAGE LAP DURCHSCHNITTSZEIT TEMPS AU TOUR MOYEN
BEST LAP SCHNELLSTE RUNDE MEILLEUR TEMPS AU TOUR
RACE TIME RENNDAUER DURÉE DE LA COURSE

Arn0

Team Durango — SERIOUS ABOUT RACING

www.team-durango.com © ARRMA Durango Ltd. 2013