TEAM DURANGO DEX210 SETUP SHEET

NAME NOM NAME: Patrick Philie
DATE DATUM DATE: 03/2013
SETUP BLATT FICHE DE RÉGLAGE V1.0 E

EVENT VERANSTALTUNG EVENEMENT: St-Polycarpe
TRACK STRECKE PISTE: Circuit J.C. ,Qc ,Canada
AIR TEMP UMGEBUNGSTEMP. TEMPÉRATURE DE L'AIR: 20 °

TRACK SIZE STRECKENGRÖSSE TAILLE DE LA PISTE: small
SURFACE STRECKENBELAG TYPE DE SURFACE: dirt hard pack
TRACTION LEVEL GRIFF ADHÉRENCE: med
CONDITIONS WETTER NIVEAU D'HYDROMÉTRIE: wet

FRONT VORN AVANT

RIDE HEIGHT BODENFREIHEIT GARDE AU SOL: 20 mm
CAMBER ANGLE STURZ ANGLE DE CARROSSAGE: 1.5 °
TOE IN/OUT VONSPUR/NACHSPUR ANGLE DE PINCEMENT: +/- 0.5 out °
SWAY BAR STABILISATOR BARRE ANTI-ROULIS: mm
SWAY BAR LINK STABILISATOR HEBELLÄNGE LIEN DE LA BARRE ANTI-ROULIS: mm
WISHBONE DROOP AUSFEDERWEG ACHSE DROOP DES TRIANGLES ARRIÈRES: mm
NOTES NOTIZEN REMARQUES:

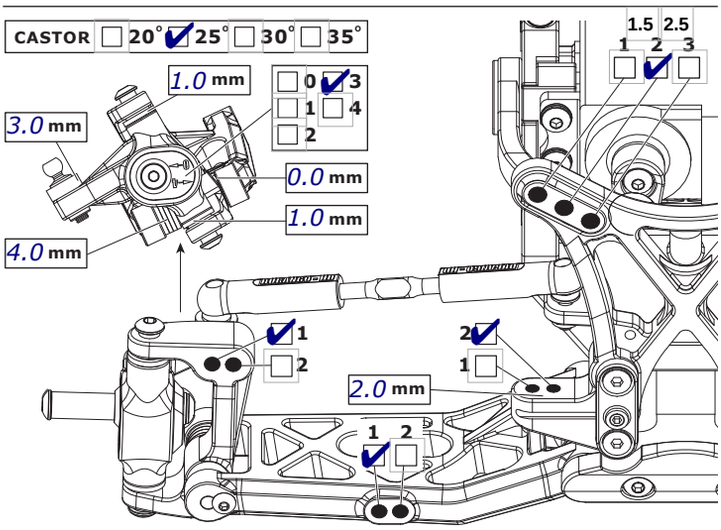

REAR HINTEN ARRIÈRE

RIDE HEIGHT BODENFREIHEIT GARDE AU SOL: 20 mm
CAMBER ANGLE STURZ ANGLE DE CORROSSAGE: 1.5 °
SWAY BAR STABILISATOR BARRE ANTI-ROULIS: mm
SWAY BAR LINK STABILISATOR HEBELLÄNGE LIEN DE LA BARRE ANTI-ROULIS: mm
WISHBONE DROOP AUSFEDERWEG ACHSE DROOP DES TRIANGLES ARRIÈRES: mm
NOTES NOTIZEN REMARQUES: DIMEC Chassis + 8MM

WING FLÜGEL TYPE D'AILERON: J Concept

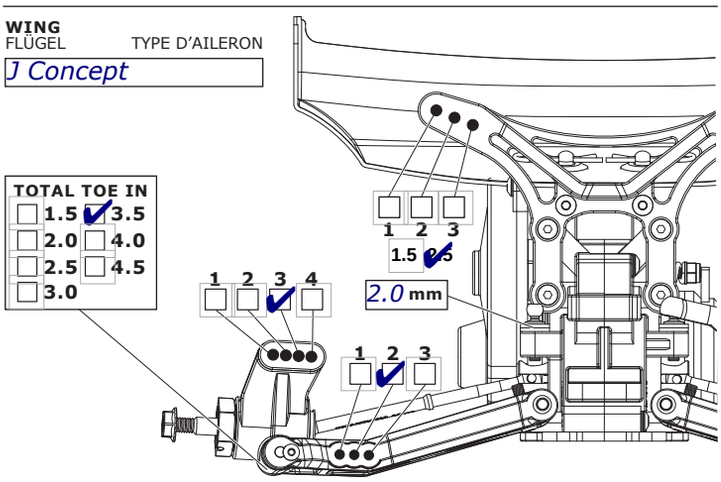

MOTOR MOTOR MOTEUR: 8.5
SPUR GEAR HAUPTZAHNRAD COURONNE: 81
PINION GEAR RITZEL PIGNON: 25
BATTERY AKKU ACCUMULATEUR: GIANT POWER 4600
ESC SETTINGS REGLER PROGRAMM REGLAGE DU VARIATEUR: RS PRO 25 boost
DIFF. TYPE DIFF. TYP TYPE DE DIFF.: ☑ BALL ☐ GEAR
DIFF. OIL DIFF. ÖL HUILE DE DIFF.: cst

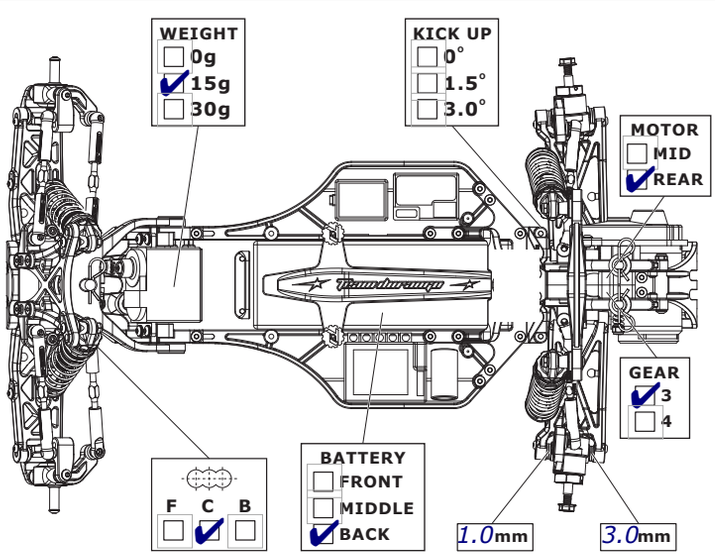

FRONT SHOCKS
VORNE DÄMPFER AVANT AMORTISSEURS

☑ BIG BORE
☐ SLIM BORE

SPRINGS FEDERN RESSORTS: dark green
REBOUND REBOUND REBOND: %
PRELOAD FEDERVORSPANNUNG PRÉCONTRAINTE: mm
OIL WT. ÖLVISKOSITÄT GRADE HUILE: 32.5 losi cst
PISTON KOLBEN PISTON: 1.7 X 2
LENGTH LÄNGE LONGUEUR: mm
NOTES NOTIZEN REMARQUES:

REAR SHOCKS
HINTEN DÄMPFER ARRIÈRE AMORTISSEURS

Editable by Arn0 at PetitRC.com

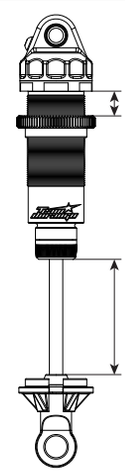

☑ BIG BORE
☐ SLIM BORE

SPRINGS FEDERN RESSORTS: light red
REBOUND REBOUND REBOND: %
PRELOAD FEDERVORSPANNUNG PRÉCONTRAINTE: mm
OIL WT. ÖLVISKOSITÄT GRADE HUILE: 32.5 cst
PISTON KOLBEN PISTON: 1.7 X 2
LENGTH LÄNGE LONGUEUR: mm
NOTES NOTIZEN REMARQUES:

TYRES REIFEN PNEUS

	FRONT	REAR
BRAND HERSTELLER MARQUE	J.C.	P-L
TREAD PROFIL PROFIL	rips	square Fuzzie
COMPOUND MISCHUNG DURETÈ	green	M4
INSERT EINLAGEN MOUSSE	P-L foam	p-l foam
WHEEL FELGE JANTE	Durango	Durango

NOTES NOTIZEN REMARQUES: 2 deg. kick-up

RESULTS PLATZIERUNG RÉSULTAT

QUALIFYING POSITION VORLAUFERGEBNIS POSITION EN QUALIFICATION: 2
FINAL POSITION ENDPLATZIERUNG POSITION FINALE: 1

AVERAGE LAP DURCHSCHNITTSZEIT TEMPS AU TOUR MOYEN:
BEST LAP SCHNELLSTE RUNDE MEILLEUR TEMPS AU TOUR:
RACE TIME RENNDAUER DUREE DE LA COURSE:

Team Durango SERIOUS ABOUT RACING

www.team-durango.com © Team Durango Ltd. 2011