TEAM DURANGO DEX210 SETUP SHEET

PRINT | SUBMIT

NAME NAME NOM: David Poulter
DATE DATUM DATE: 23rd October 2011

SETUP BLATT FICHE DE RÉGLAGE V1.0 E

EVENT VERANSTALTUNG EVENEMENT: Indoor Winter Series Round 1
TRACK STRECKE PISTE: Taplow Indoor
AIR TEMP UMGEBUNGSTEMP. TEMPÉRATURE DE L'AIR: 18°c

TRACK SIZE STRECKENGRÖSSE TAILLE DE LA PISTE: Small
SURFACE STRECKENBELAG TYPE DE SURFACE: Carpet & Slippy boading
TRACTION LEVEL GRIFF ADHÉRENCE: High
CONDITIONS WETTER NIVEAU D'HYDROMÉTRIE:

FRONT VORN AVANT

RIDE HEIGHT BODENFREIHEIT GARDE AU SOL: 19.0 mm

CAMBER ANGLE STURZ ANGLE DE CARROSSAGE: -1 °

TOE IN/OUT VONSPUR/NACHSPUR ANGLE DE PINCEMENT: +/- 0 °

SWAY BAR STABILISATOR BARRE ANTI-ROULIS: None mm

SWAY BAR LINK STABILISATOR HEBELLÄNGE LIEN DE LA BARRE ANTI-ROULIS: mm

WISHBONE DROOP AUSFEDERWEG ACHSE DROOP DES TRIANGLES ARRIÈRES: Max mm

NOTES NOTIZEN REMARQUES:

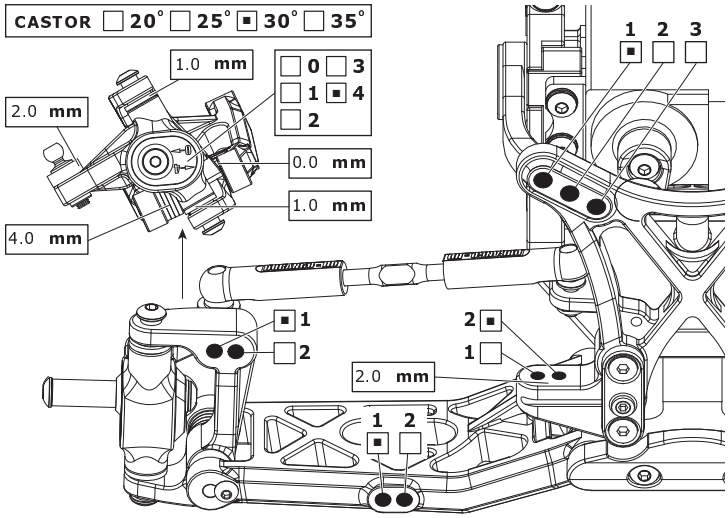

REAR HINTEN ARRIÈRE

RIDE HEIGHT BODENFREIHEIT GARDE AU SOL: 17.5 mm

CAMBER ANGLE STURZ ANGLE DE CORROSSAGE: -1 °

SWAY BAR STABILISATOR BARRE ANTI-ROULIS: None mm

SWAY BAR LINK STABILISATOR HEBELLÄNGE LIEN DE LA BARRE ANTI-ROULIS: mm

WISHBONE DROOP AUSFEDERWEG ACHSE DROOP DES TRIANGLES ARRIÈRES: Max with limiter fitted mm

NOTES NOTIZEN REMARQUES:

WING FLÜGEL TYPE D'AILERON: Kit Full

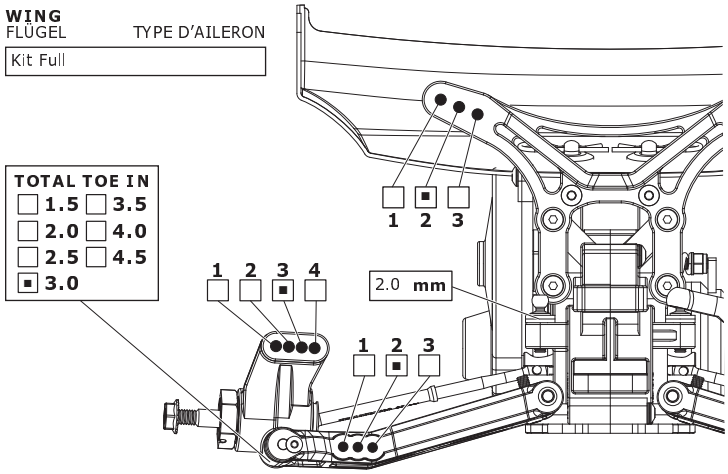

FRONT SHOCKS
VORNE DÄMPFER AMORTISSEURS AVANTS

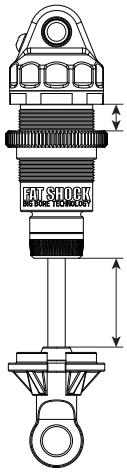

■ BIG BORE
☐ SLIM BORE

SPRINGS FEDERN RESSORTS: Yellow

REBOUND REBOUND REBOND: 10 %

PRELOAD FEDERVORSPANNUNG PRÉCONTRAINTE: 5.5 mm

OIL WT. ÖLVISKOSITÄT VISCOSITÉ: 550 cst

PISTON KOLBEN PISTON: 4 Hole @ 1.3mm

LENGTH LÄNGE LONGUEUR: mm

NOTES NOTIZEN REMARQUES: Tappered Pistons

REAR SHOCKS
HINTEN DÄMPFER AMORTISSEURS ARRIÈRES

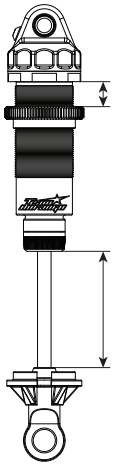

■ BIG BORE
☐ SLIM BORE

SPRINGS FEDERN RESSORTS: Light Red

REBOUND REBOUND REBOND: 10 %

PRELOAD FEDERVORSPANNUNG PRÉCONTRAINTE: 5.0 mm

OIL WT. ÖLVISKOSITÄT VISCOSITÉ: 500 cst

PISTON KOLBEN PISTON: 5 Hole @ 1.3mm

LENGTH LÄNGE LONGUEUR: mm

NOTES NOTIZEN REMARQUES: Tappered Pistons

MOTOR MOTOR MOTEUR: Nosram 6.5T

SPUR GEAR HAUPTZAHNRAD COURONNE: Kit 87T

PINION GEAR RITZEL PIGNON: 24T

BATTERY AKKU ACCUMULATEUR: Orion 5500 90C

ESC SETTINGS REGLER PROGRAMM REGLAGE DU VARIATEUR:

DIFF. TYPE DIFF. TYP TYPE DE DIFF.
■ BALL
☐ GEAR

DIFF. OIL DIFF. ÖL HUILE DE DIFF.: cst

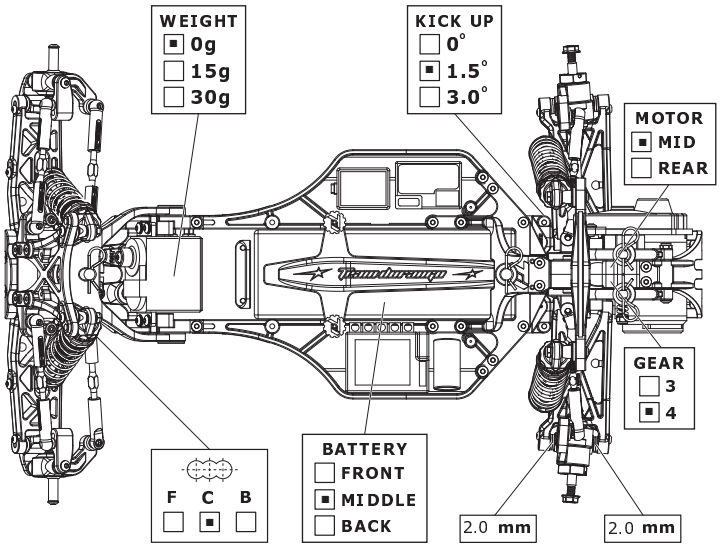

TYRES REIFEN PNEUS

	FRONT	REAR
BRAND HERSTELLER MARQUE	Schumacher	Schumacher
TREAD PROFIL PROFIL	Stagger Rib	MiniPin
COMPOUND MISCHUNG DURETÉ	Yellow	Yellow
INSERT EINLAGEN MOUSSE	None	Mr O Foams - Blue
WHEEL FELGE JANTE	Durango Narrow	Durango 14mm Hex

NOTES NOTIZEN REMARQUES:
Slipper Set @ 1.5mm
RudeBits 66g Lipo weight

RESULTS PLATZIERUNG RÉSULTAT

QUALIFYING POSITION VORLAUFERGEBNIS POSITION EN QUALIFICATION: 6th
FINAL POSITION ENDPLATZIERUNG POSITION FINALE: 4th

AVERAGE LAP DURCHSCHNITTSZEIT TEMPS AU TOUR MOYEN:
BEST LAP SCHNELLSTE RUNDE MEILLEUR TEMPS AU TOUR:
RACE TIME RENNDAUER DUREE DE LA COURSE:

Team Durango SERIOUS ABOUT RACING

www.team-durango.com © Team Durango Ltd. 2011