TEAM DURANGO DESC210R SETUP SHEET

NAME NAME NOM
DATE DATUM DATE

SETUP BLATT FICHE DE RÉGLAGE V1.0 E

EVENT VERANSTALTUNG EVENEMENT
TRACK STRECKE PISTE
AIR TEMP UMGEBUNGSTEMP. TEMPÉRATURE DE L'AIR °

TRACK SIZE STRECKENGRÖSSE TAILLE DE LA PISTE
SURFACE STRECKENBELAG TYPE DE SURFACE
TRACTION LEVEL GRIFF ADHÉRENCE
CONDITIONS WETTER NIVEAU D'HYDROMÉTRIE

FRONT VORN AVANT

RIDE HEIGHT BODENFREIHEIT GARDE AU SOL — mm

CAMBER ANGLE STURZ ANGLE DE CARROSSAGE — °

TOE IN/OUT VONSPUR/NACHSPUR ANGLE DE PINCEMENT — +/- °

SWAY BAR STABILISATOR BARRE ANTI-ROULIS — mm

SWAY BAR LINK STABILISATOR HEBELLÄNGE LIEN DE LA BARRE ANTI-ROULIS — mm

WISHBONE DROOP* AUSFEDERWEG ACHSE DROOP DES TRIANGLES ARRIÈRES — mm

NOTES NOTIZEN REMARQUES

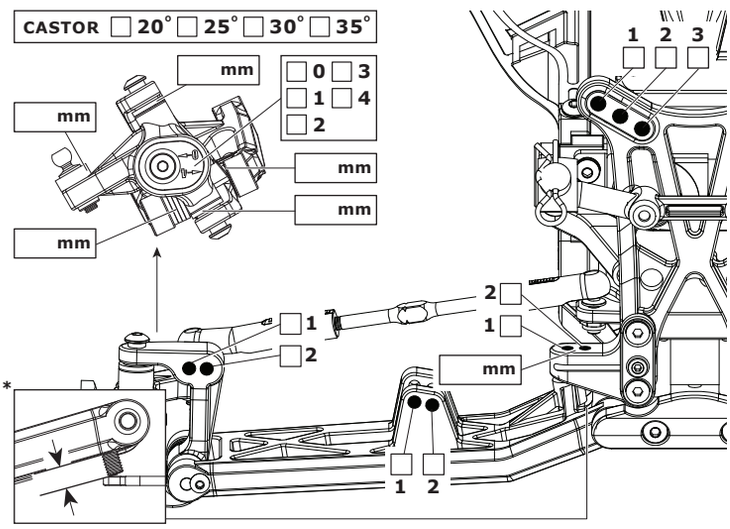

REAR HINTEN ARRIÈRE

RIDE HEIGHT BODENFREIHEIT GARDE AU SOL — mm

CAMBER ANGLE STURZ ANGLE DE CORROSSAGE — °

SWAY BAR STABILISATOR BARRE ANTI-ROULIS — mm

SWAY BAR LINK STABILISATOR HEBELLÄNGE LIEN DE LA BARRE ANTI-ROULIS — mm

WISHBONE DROOP* AUSFEDERWEG ACHSE DROOP DES TRIANGLES ARRIÈRES — mm

NOTES NOTIZEN REMARQUES

WING FLÜGEL TYPE D'AILERON

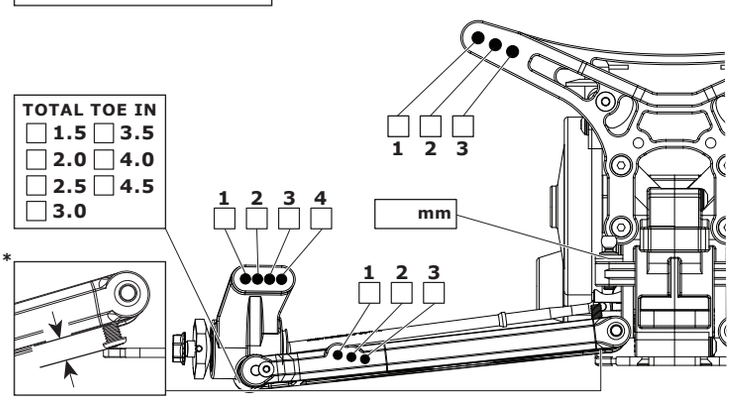

FRONT SHOCKS
VORNE DÄMPFER AMORTISSEURS AVANTS

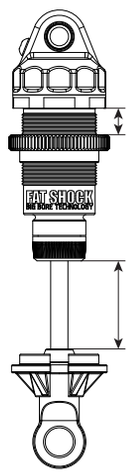

☐ BIG BORE
☐ SLIM BORE

SPRINGS FEDERN RESSORTS

REBOUND REBOUND REBOND — %

PRELOAD FEDERVORSPANNUNG PRÉCONTRAINTE — mm

OIL WT. ÖLVISKOSITÄT VISCOSITÉ — cst

PISTON KOLBEN PISTON

LENGTH LÄNGE LONGUEUR — mm

NOTES NOTIZEN REMARQUES

REAR SHOCKS
HINTEN DÄMPFER AMORTISSEURS ARRIÈRES

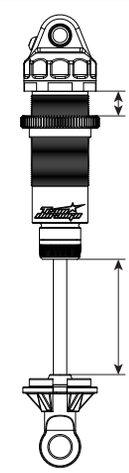

☐ BIG BORE
☐ SLIM BORE

SPRINGS FEDERN RESSORTS

REBOUND REBOUND REBOND — %

PRELOAD FEDERVORSPANNUNG PRÉCONTRAINTE — mm

OIL WT. ÖLVISKOSITÄT VISCOSITÉ — cst

PISTON KOLBEN PISTON

LENGTH LÄNGE LONGUEUR — mm

NOTES NOTIZEN REMARQUES

MOTOR MOTOR MOTEUR

SPUR GEAR HAUPTZAHNRAD COURONNE

PINION GEAR RITZEL PIGNON

BATTERY AKKU ACCUMULATEUR

ESC SETTINGS REGLER PROGRAMM REGLAGE DU VARIATEUR

DIFF. TYPE DIFF. TYP TYPE DE DIFF.
☐ BALL ☐ GEAR

DIFF. OIL DIFF. ÖL HUILE DE DIFF. — cst

BODY KÖRPER CARROSSERIE

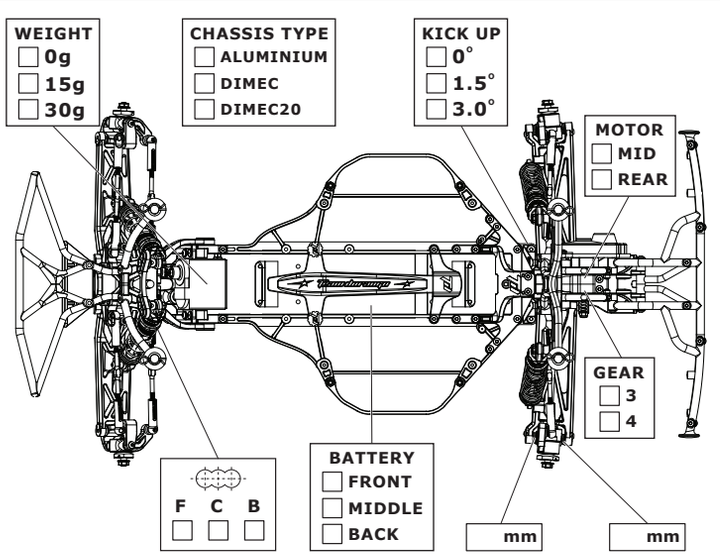

TYRES REIFEN PNEUS

	FRONT	REAR
BRAND HERSTELLER MARQUE		
TREAD PROFIL PROFIL		
COMPOUND MISCHUNG DURETÉ		
INSERT EINLAGEN MOUSSE		
WHEEL FELGE JANTE		

NOTES NOTIZEN REMARQUES

RESULTS PLATZIERUNG RÉSULTAT

QUALIFYING POSITION VORLAUFERGEBNIS POSITION EN QUALIFICATION
FINAL POSITION ENDPLATZIERUNG POSITION FINALE

AVERAGE LAP DURCHSCHNITTSZEIT TEMPS AU TOUR MOYEN
BEST LAP SCHNELLSTE RUNDE MEILLEUR TEMPS AU TOUR
RACE TIME RENNDAUER DUREE DE LA COURSE

Team Durango SERIOUS ABOUT RACING

www.team-durango.com © ARRMA Durango Ltd. 2012