YD-2

SETTING SHEET

Driver 日付／Date	TAKAHIRO KAWAKAMI	／ ／
コース／Circuit		
環境／Place	☑ インドア／Indoor ☐ アウトドア／Outdoor	
路面／Track	☐ アスファルト／Asphalt ☐ カーペット／Carpet ☑ コンクリート／Concrete ☑ Pタイル／Plastic tile	
路面状況／Track situation	☑ フラット／Flat ☐ バンピー／Bump	
グリップ／Traction	☐ 高い／High ☐ 普通／Medium ☑ 低い／Low	

FRONT

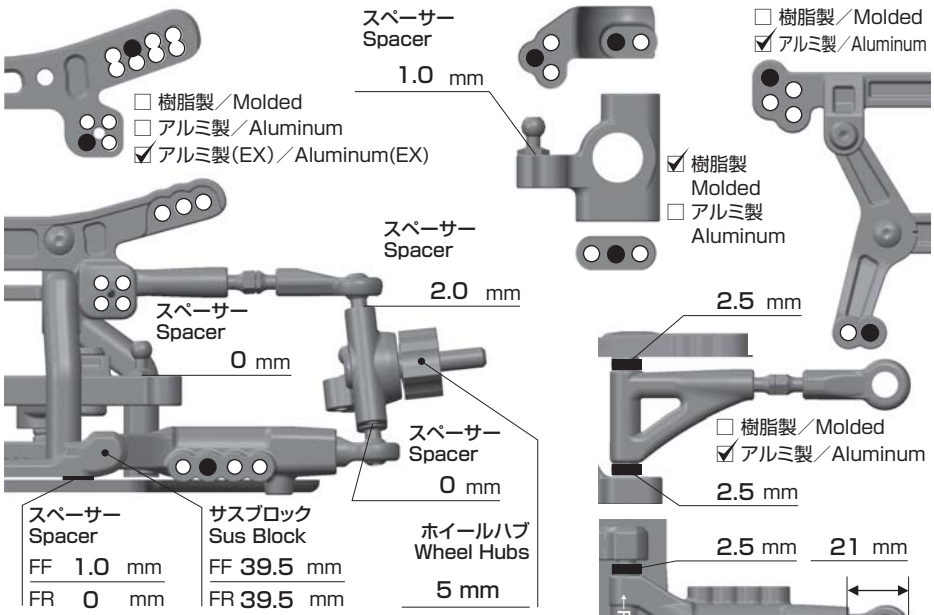

車高／Ride Height
5.0 mm

キャンバー／Camber Angle
5.0°

キャスター／Caster Angle
8.7°

ドループ／Droop
サスアーム外下／Arm
Free mm

トー角／Toe Angle
OUT 4.0°

メモ／Notes
車高はボディ装着時

ショック／shock absorber

☐ 樹脂製／Molded
☑ アルミ製／Aluminum

オイル／Oil
#150

ピストン／Piston
個穴／Holes
Normal mm

スプリング／Spring
D-170Y(Yellow)

ダイヤフラム／Bladder
Normal

Oリング／O-ring
① 2 個

メモ／Notes

REAR

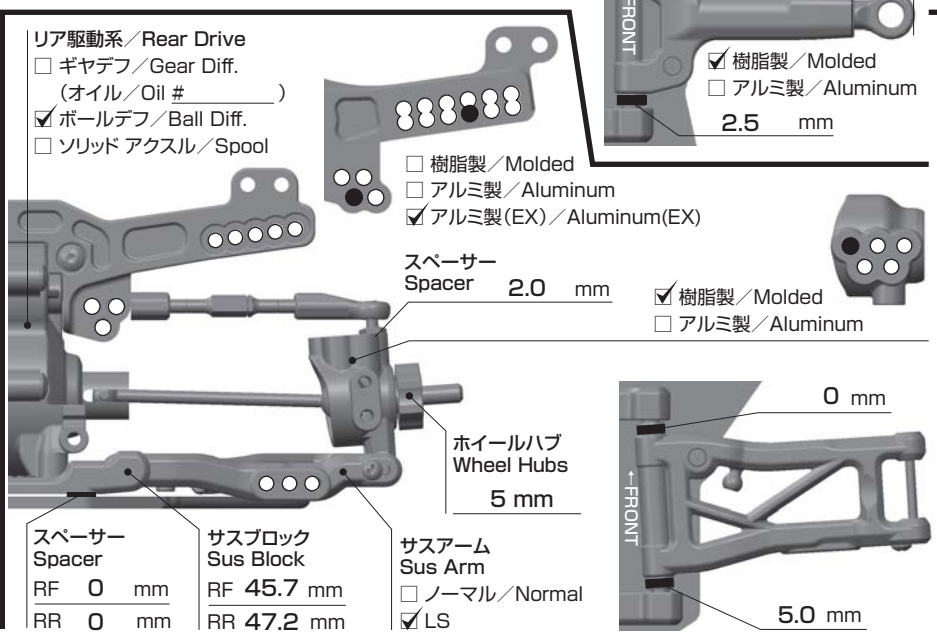

車高／Ride Height
4.0 mm

キャンバー／Camber Angle
2.0°

スタビ／Sway Bar
1.1 1.2 1.3 1.4
None mm

ドループ／Droop
サスアーム外下／Arm
Free mm

トー角／Toe Angle
IN 1.0°

メモ／Notes
車高はボディ装着時

ショック／shock absorber

☐ 樹脂製／Molded
☑ アルミ製／Aluminum

オイル／Oil
#150

ピストン／Piston
個穴／Holes
Normal mm

スプリング／Spring
D-170P(Pink)

ダイヤフラム／Bladder
Normal

Oリング／O-ring
① 2 個

メモ／Notes

OTHER

メインシャーシ Main Chassis	☐ 樹脂／Molded ☐ PLUS ☑ EX	アッパーデッキ Upper Deck	☐ 樹脂／Molded ☐ PLUS ☑ EX
スパーギア Spur Gear	84T 48pitch	ピニオンギア Pinion Gear	20T 48pitch
ボディ Body	Team22 FNATZ JZX 100 Mark Ⅱ	ウィング Wing	Normal
送受信機 Transmitter	FUTABA		
サーボ Servo	YOKOMO BL-LHV	サーボ ホーン Servo horn	YOKOMO ZC-204520
アンプ ESC	YOKOMO BL-PRO4		
ジャイロ Gyroscope	YOKOMO RPG-302	ゲイン Gain	80 %
モーター Motor	YOKOMO RP D1 13.5T	進角 Timing	Stock
バッテリー Battery	Racing Performer 5000mAh 7.4V Short		
ディフューザー Diffuser	YD-4 ・(YD-2) ☐ 大／Large ☑ 小／Small ☐ 無／Non		

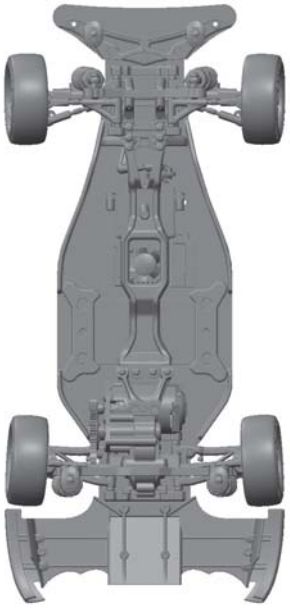

FRONT

タイヤ／Tire
YOKOMO DRC

ホイール／Wheel
YOKOMO
RP-6113B6

オフセット／Offset
6.0

REAR

タイヤ／Tire
YOKOMO DRC

ホイール／Wheel
YOKOMO
RP-6113B6

オフセット／Offset
6.0

コメント／Comment
フロントフェンダーにタイヤが干渉する場合はボディをカットしてください。
※Pタイル・コンクリート路面の基本セットになります。