MS 2.0

MASTER SPEED

V 1.0 202508 - Arno

SETUP SHEET

DRIVER Frederik H. **DATE** 30-11-2025

CIRCUIT Hudy race in Sweden

■ 環境／Environment	☑ インドア／Indoor	☐ アウトドア／Outdoor
■ 路面／Composition	☐ アスファルト／Asphalt	☑ カーペット／Carpet
■ グリップ／Traction	☑ 高い／High	☐ 普通／Medium ☐ 低い／Low
■ 路面状況／Surface	☑ フラット／Flat	☐ バンピー／Bumpy

FRONT

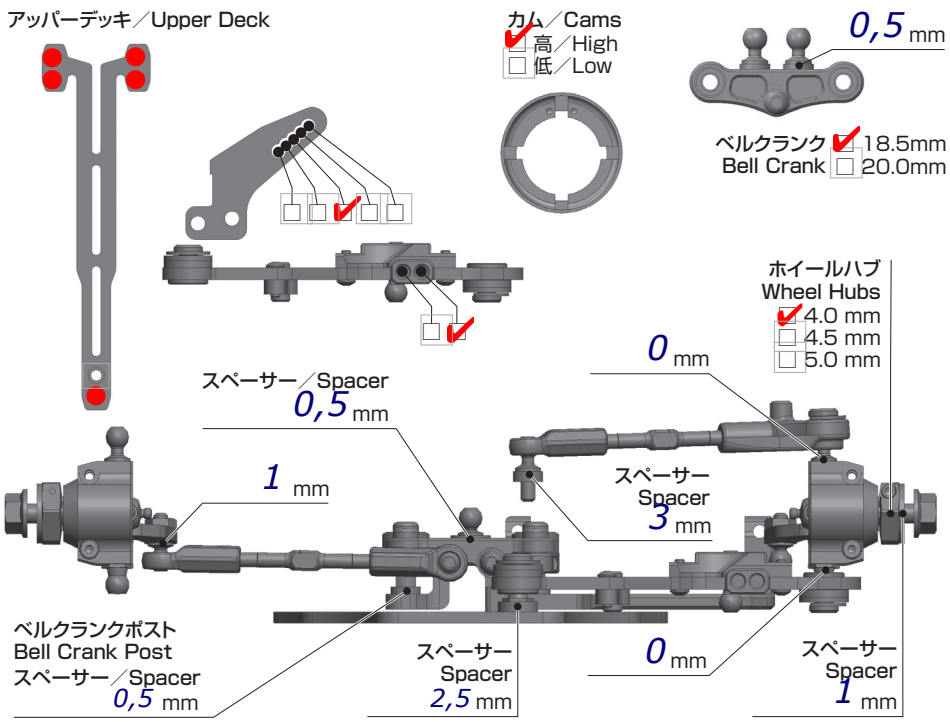

車高 Ride Height	5 mm
キャンバー Camber Angle	2
スタビ／Sway Bar	1.0 ☑ 1.1 1.2 mm
ドループ／Droop サスアーム外下／Arm	24 mm
トー角 Toe Angle	1 out
ウェイト Weight	1288 g

MS-003R-2

Caster 4

ショック／Shock Absorber

オイル／Oil	500
ピストン／Piston	4 ☑ 6 穴／Holes 1,1 mm
スプリング／Spring	2,7
ブラダー／Bladder	kit

REAR

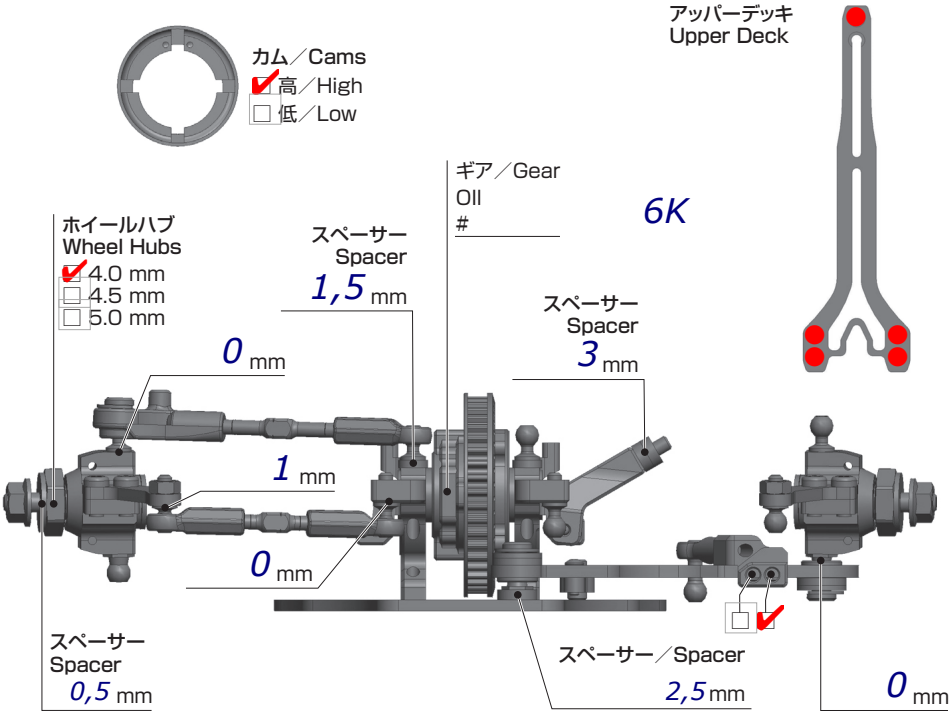

車高 Ride Height	5,2 mm
キャンバー Camber Angle	2
スタビ／Sway Bar	1.0 1.1 ☑ 1.2 mm
ドループ／Droop サスアーム外下／Arm	23 mm
トー角 Toe Angle	2,5

MS-003F-2
Locked rear shock tower

Caster -2

ショック／Shock Absorber

オイル／Oil	500
ピストン／Piston	4 ☑ 6 穴／Holes 1,1 mm
スプリング／Spring	2,8
ブラダー／Bladder	kit

OTHER

メインシャーシ Main Chassis	☐ カーボン／Carbon Graphite ☐ FRP ☐ アルミ／Aluminum
アッパーデッキ Upper Deck	☑ 標準タイプ／Standard ☐ 薄型／Thin Type
モータ Motor	Hobbywing 5T
スパーギア Spur Gear	72
ピニオンギア Pinion Gear	20
バッテリー Battery	IP 4400mah
アンプ ESC	Hobbywing
ボディ Body	Xtreme twister sp.
ウィング Wing	Xtreme twister sp.

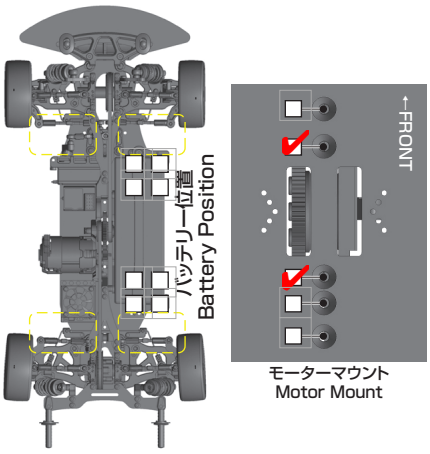

FRONT & REAR

タイヤ／Tire
Hudy

インナー／Insert

ホイール／Wheel

トラクション／Tire Treatment
Hudy Red 15 min