# MS 2.0

MASTER SPEED

V 1.0 202508 - Arno

# SETUP SHEET

**DRIVER** Frederik H. **DATE** 7/9-2025

**CIRCUIT** ETS 3 Luxembourg

- ■ 環境／Environment: ☐ インドア／Indoor ☑ アウトドア／Outdoor
- ■ 路面／Composition: ☑ アスファルト／Asphalt ☐ カーペット／Carpet
- ■ グリップ／Traction: ☐ 高い／High ☑ 普通／Medium ☐ 低い／Low
- ■ 路面状況／Surface: ☑ フラット／Flat ☐ バンピー／Bumpy

## FRONT

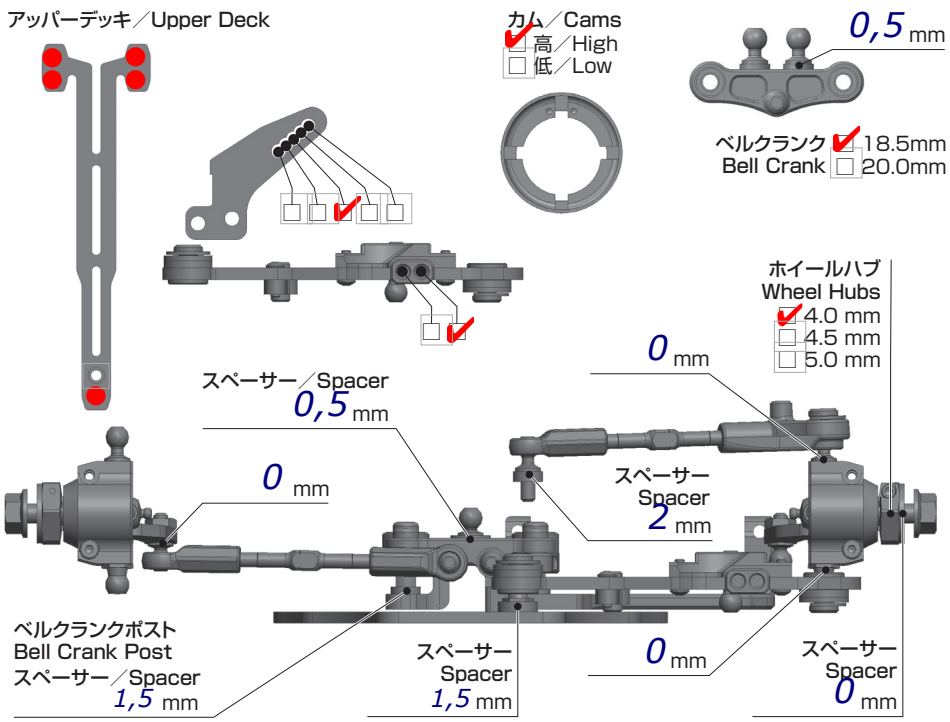


| | |
|---|---|
| 車高 Ride Height | 5 mm |
| キャンバー Camber Angle | 2 |
| スタビ／Sway Bar | 1.0 ☑ 1.1 1.2 mm |
| ドループ／Droop サスアーム外下／Arm | 23,8 mm |
| トー角 Toe Angle | 1 out |
| ウェイト Weight | 1310 g |
| Caster 4 | |

**ショック／Shock Absorber**

| | |
|---|---|
| オイル／Oil | 400 |
| ピストン／Piston | 4 ☑ 6 穴／Holes |
| | 1,1 mm |
| スプリング／Spring | 2,6 |
| ブラダー／Bladder | kit |

## REAR

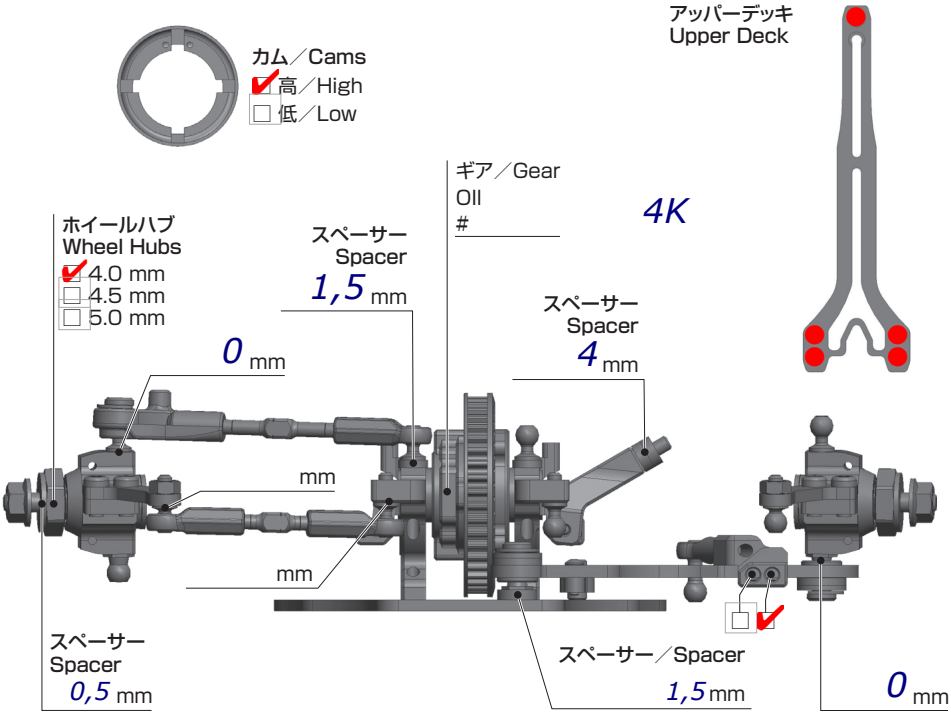


| | |
|---|---|
| 車高 Ride Height | 5,2 mm |
| キャンバー Camber Angle | 2 |
| スタビ／Sway Bar | 1.0 ☑ 1.1 1.2 mm |
| ドループ／Droop サスアーム外下／Arm | 22,6 mm |
| トー角 Toe Angle | 2,5 |
| Caster -2 | |

**ショック／Shock Absorber**

| | |
|---|---|
| オイル／Oil | 400 |
| ピストン／Piston | 4 ☑ 6 穴／Holes |
| | 1,1 mm |
| スプリング／Spring | 2,6 |
| ブラダー／Bladder | kit |

## OTHER

| | |
|---|---|
| メインシャーシ Main Chassis | ☑ カーボン／Carbon Graphite ☐ FRP ☐ アルミ／Aluminum |
| アッパーデッキ Upper Deck | ☑ 標準タイプ／Standard ☐ 薄型／Thin Type |
| モーター Motor | 17,5t HW ETS |
| スパーギア Spur Gear | 78 |
| ピニオンギア Pinion Gear | 41 |
| バッテリー Battery | Cayote 6800mah |
| アンプ ESC | HW ETS |
| ボディ Body | Zoo wolverine |
| ウィング Wing | Xtreme twister |

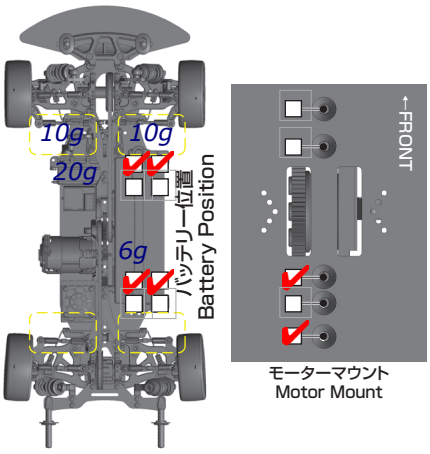


**FRONT & REAR**

| | |
|---|---|
| タイヤ／Tire | Matrix Z36 |
| インナー／Insert | |
| ホイール／Wheel | |
| トラクション／Tire Treatment | 25min heat 75 degres |