MS 2.0

MASTER SPEED

V 1.0 202508 - Arno

SETUP SHEET

DRIVER Bethany Cullen **DATE** 25/1/26

CIRCUIT Castle Hill

■ 環境／Environment ☑ インドア／Indoor ☐ アウトドア／Outdoor

■ 路面／Composition ☑ アスファルト／Asphalt ☐ カーペット／Carpet

■ グリップ／Traction ☐ 高い／High ☐ 普通／Medium ☑ 低い／Low

■ 路面状況／Surface ☐ フラット／Flat ☑ バンピー／Bumpy

FRONT

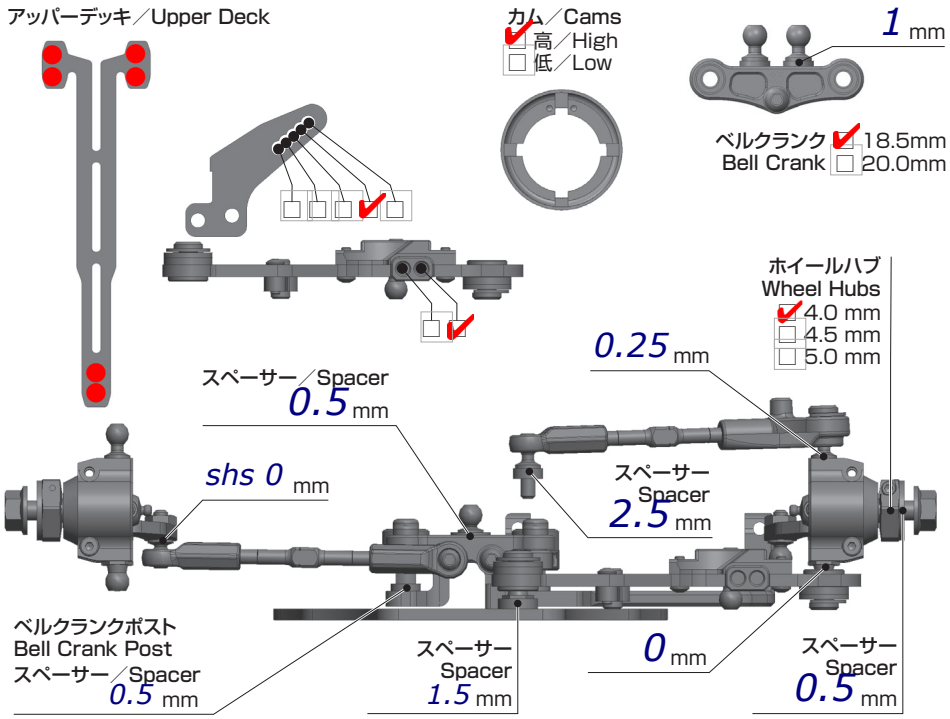

車高 Ride Height 5.4 mm

キャンバー Camber Angle 1.75

スタビ／Sway Bar 1.0 ☑ 1.1 1.2 mm

ドループ／Droop サスアーム外下／Arm 23.4 mm

トー角 Toe Angle 1

ウェイト Weight 1325 g

4deg caster

ショック／Shock Absorber

オイル／Oil 37.5 axon

ピストン／Piston ☑ 4 ☐ 6 穴／Holes taper mm

スプリング／Spring 2.6

ブラダー／Bladder kit

REAR

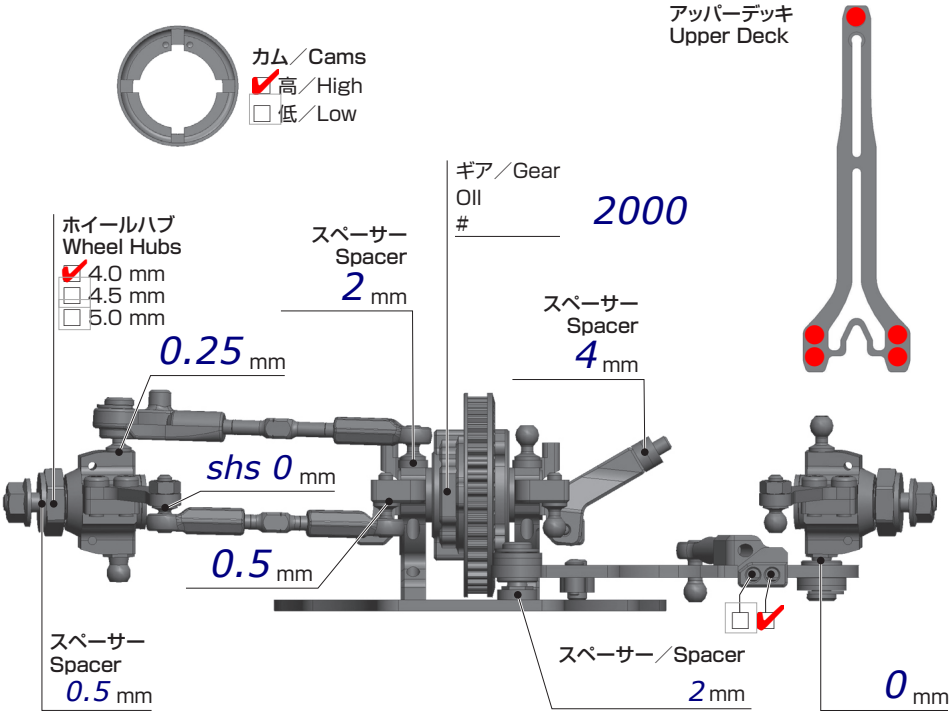

車高 Ride Height 5.8 mm

キャンバー Camber Angle 2

スタビ／Sway Bar 1.0 1.1 ☑ 1.2 mm

ドループ／Droop サスアーム外下／Arm 22.2 mm

トー角 Toe Angle 3

Swap Front and rear top deck, all screws used. 2deg caster. locked rear tower

ショック／Shock Absorber

オイル／Oil 37.5 axon

ピストン／Piston ☑ 4 ☐ 6 穴／Holes 1.1 mm

スプリング／Spring 2.6

ブラダー／Bladder kit

hole in shock cap

OTHER

メインシャーシ Main Chassis ☑ カーボン／Carbon Graphite ☐ FRP ☐ アルミ／Aluminum

アッパーデッキ Upper Deck ☑ 標準タイプ／Standard ☐ 薄型／Thin Type

モーター Motor HW G4R 13.5

スパーギア Spur Gear 86 ピニオンギア Pinion Gear 38

バッテリー Battery EAM 6300

アンプ ESC HW XR10 Pro G3X

ボディ Body Wolverine

ウィング Wing Speciale 0.7

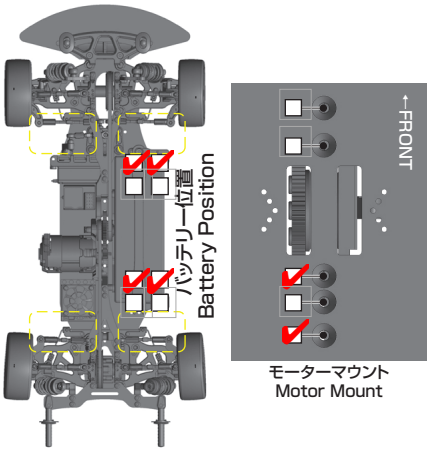

FRONT & REAR

タイヤ／Tire Volante 32

インナー／Insert

ホイール／Wheel

トラクション／Tire Treatment volante purple