MS 2.0

MASTER SPEED

V 1.0 202508 - Arno

SETUP SHEET

DRIVER *Car Kit Setup* **DATE**

CIRCUIT

- ■ 環境／Environment ☐ インドア／Indoor ☐ アウトドア／Outdoor
- ■ 路面／Composition ☐ アスファルト／Asphalt ☐ カーペット／Carpet
- ■ グリップ／Traction ☐ 高い／High ☐ 普通／Medium ☐ 低い／Low
- ■ 路面状況／Surface ☐ フラット／Flat ☐ バンピー／Bumpy

FRONT

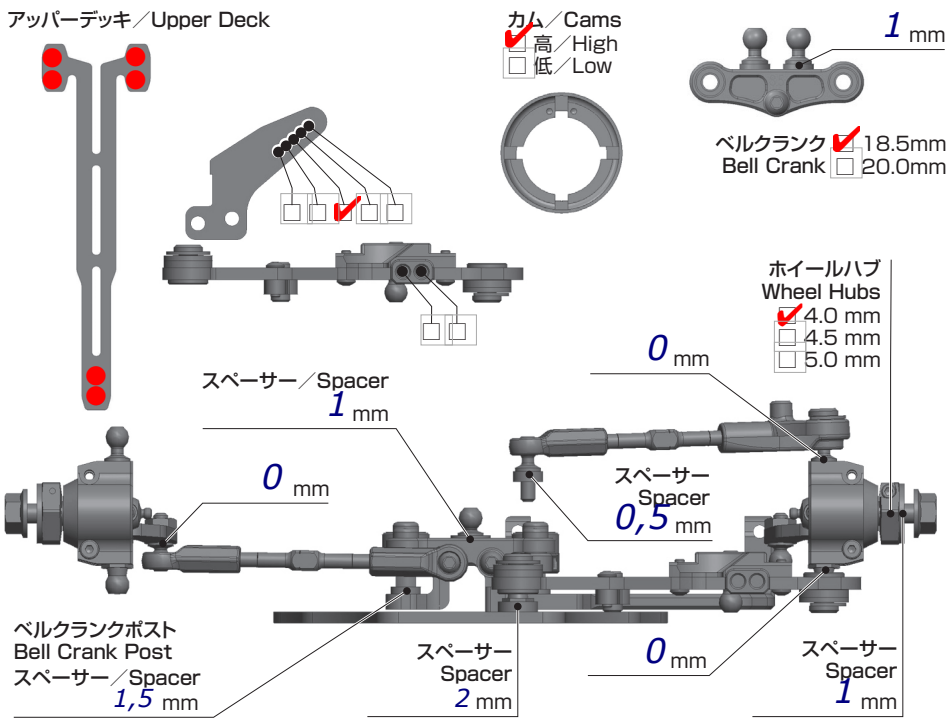

車高 Ride Height	5 mm
キャンバー Camber Angle	2
スタビ／Sway Bar	1.0 ☑ 1.1 1.2 mm
ドループ／Droop サスアーム外下／Arm	mm
トー角 Toe Angle	1 Out
ウェイト Weight	g

ショック／Shock Absorber

オイル／Oil	450
ピストン／Piston	4 ☑ 6 穴／Holes 8 mm
スプリング／Spring	2,4 Green
ブラダー／Bladder	Kit

REAR

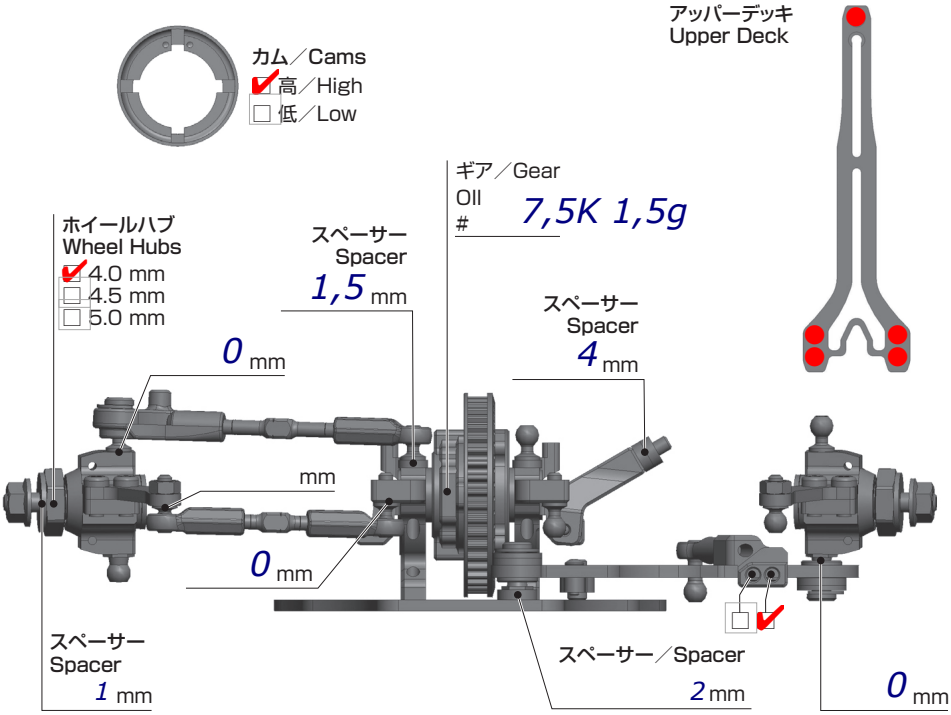

車高 Ride Height	5.2 mm
キャンバー Camber Angle	2
スタビ／Sway Bar	1.0 ☑ 1.1 1.2 mm
ドループ／Droop サスアーム外下／Arm	mm
トー角 Toe Angle	3 In

Fixed Rear Shock Tower

ショック／Shock Absorber

オイル／Oil	450
ピストン／Piston	4 ☑ 6 穴／Holes 8 mm
スプリング／Spring	2,5 Orange
ブラダー／Bladder	Kit

OTHER

メインシャーシ Main Chassis	☐ カーボン／Carbon Graphite ☐ FRP ☑ アルミ／Aluminum
アッパーデッキ Upper Deck	☑ 標準タイプ／Standard ☐ 薄型／Thin Type
モーター Motor	
スパーギア Spur Gear	90
ピニオンギア Pinion Gear	
バッテリー Battery	
アンプ ESC	
ボディ Body	
ウィング Wing	

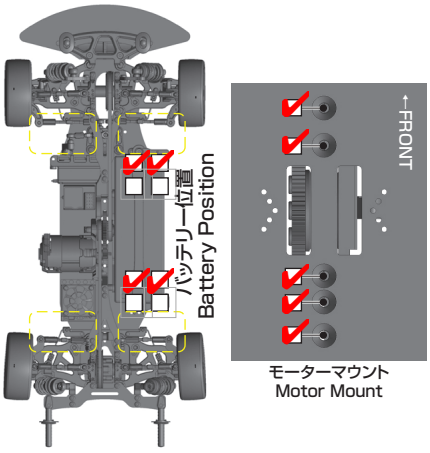

FRONT & REAR

タイヤ／Tire

インナー／Insert

ホイール／Wheel

トラクション／Tire Treatment