MS 2.0

MASTER SPEED

V 1.0 202508 - Arno

SETUP SHEET

DRIVER Antoni Caretti **DATE** 1-2/11/25

CIRCUIT West Coast (Australian Nationals)

■ 環境／Environment	☐ インドア／Indoor	☑ アウトドア／Outdoor
■ 路面／Composition	☑ アスファルト／Asphalt	☐ カーペット／Carpet
■ グリップ／Traction	☐ 高い／High	☑ 普通／Medium ☐ 低い／Low
■ 路面状況／Surface	☐ フラット／Flat	☑ バンピー／Bumpy

FRONT

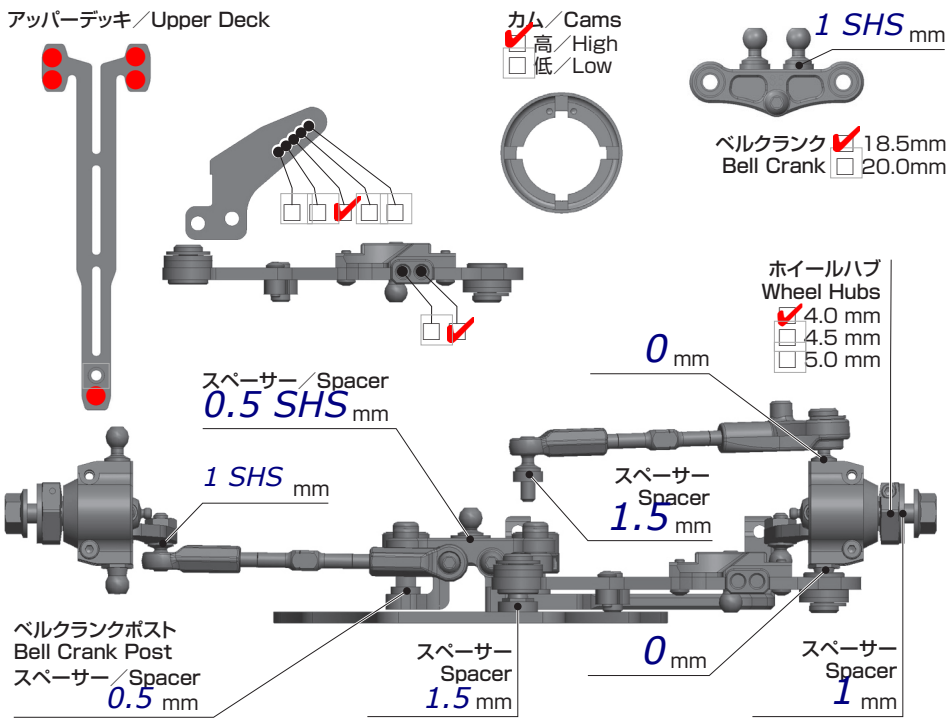

車高 Ride Height	5.4 mm
キャンバー Camber Angle	-2
スタビ／Sway Bar	1.0 ☑ 1.1 1.2 mm
ドループ／Droop サスアーム外下／Arm	23.4 mm
トー角 Toe Angle	-1.2
ウェイト Weight	1325g g

4d front caster

2d rear caster

ショック／Shock Absorber

オイル／Oil	450
ピストン／Piston	4 6 穴／Holes Taper mm
スプリング／Spring	2.5
ブラダー／Bladder	kit

25d steering lock

8.0mm shock

REAR

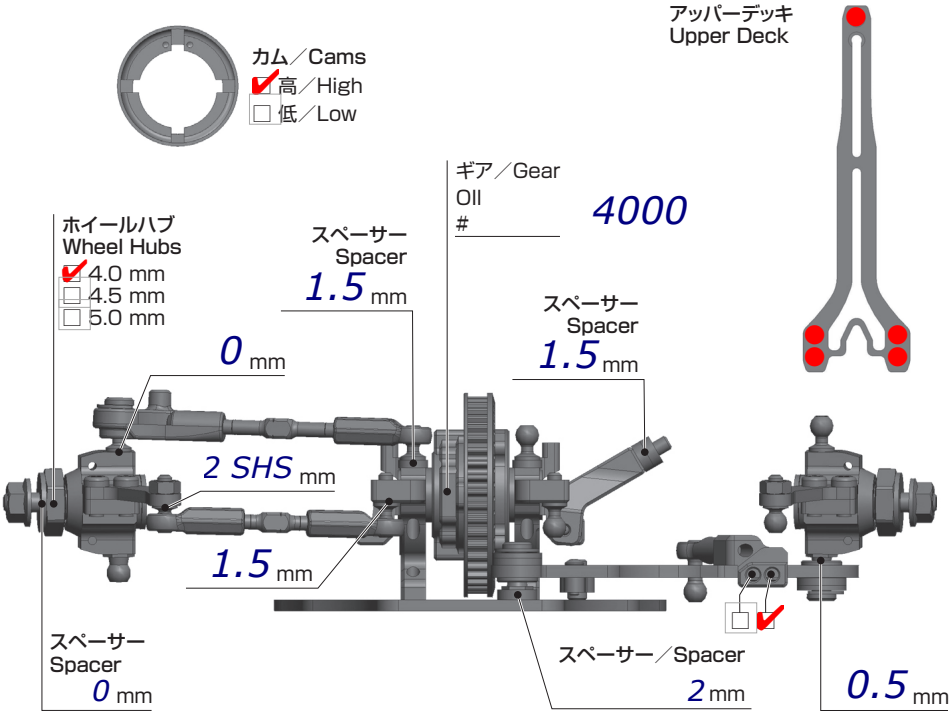

車高 Ride Height	mm
キャンバー Camber Angle	
スタビ／Sway Bar	1.0 1.1 ☑ 2 mm
ドループ／Droop サスアーム外下／Arm	22.2 mm
トー角 Toe Angle	3

0.5mm raised motor mount and top deck

Dremel rear hub plate

ショック／Shock Absorber

オイル／Oil	450
ピストン／Piston	☑ 6 穴／Holes mm
スプリング／Spring	2.8
ブラダー／Bladder	kit

locked rear tower

8.5mm shock

OTHER

メインシャーシ Main Chassis	☑ カーボン／Carbon Graphite ☐ FRP ☐ アルミ／Aluminum
アッパーデッキ Upper Deck	☑ 標準タイプ／Standard ☐ 薄型／Thin Type
モーター Motor	Cayote 4.5t
スパーギア Spur Gear	90
ピニオンギア Pinion Gear	24
バッテリー Battery	Cayote 6800
アンプ ESC	Cayote Crest X Evo
ボディ Body	Speciale 0.4mm
ウィング Wing	Wolverine 0.5mm

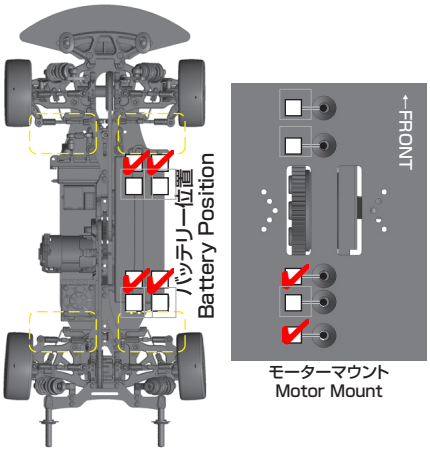

FRONT & REAR

タイヤ／Tire	Volante 36
インナー／Insert	Volante
ホイール／Wheel	Volante
トラクション／Tire Treatment	ATS