MS 1.0 FWD

MASTER SPEED
V 0.0

SETTING SHEET

DRIVER *Frederik H.* **DATE** *8-12-2024*

CIRCUIT *EWS international*

■ 環境／Environment ☑ インドア／Indoor ☐ アウトドア／Outdoor
■ 路面／Composition ☐ アスファルト／Asphalt ☑ カーペット／Carpet
■ グリップ／Traction ☑ 高い／High ☑ 普通／Medium ☐ 低い／Low
■ 路面状況／Surface ☐ フラット／Flat ☑ バンピー／Bumpy

FRONT

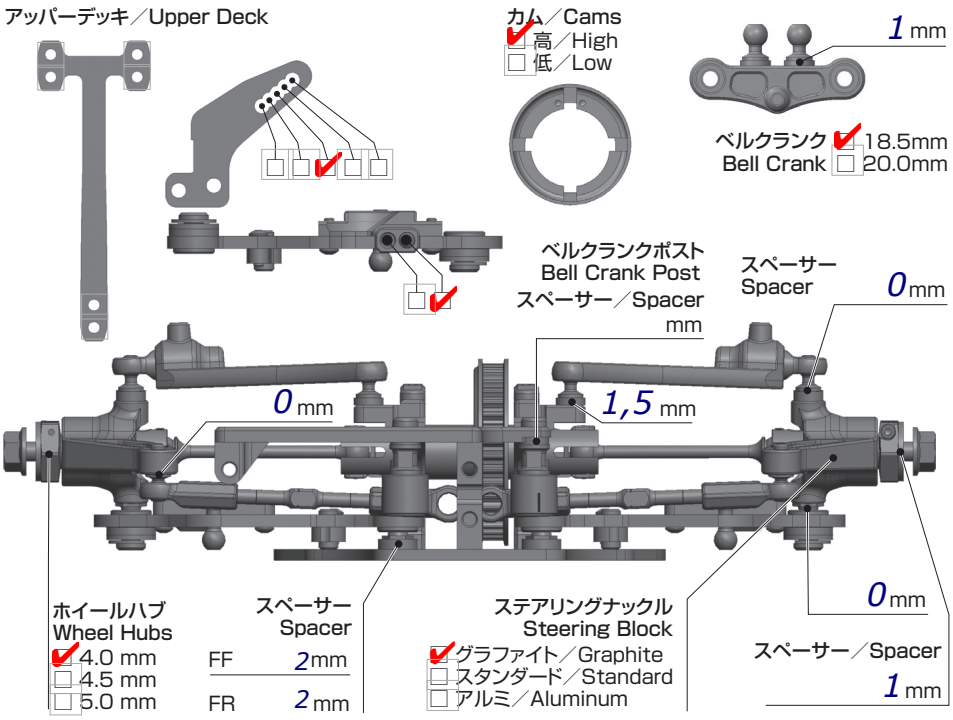

車高 Ride Height *5,2* mm

キャンバー Camber Angle *2*

スタビ／Sway Bar 1.0 ☑ 1 1.2 mm

ドループ／Droop サスアーム外下／Arm *22,8* mm

トー角 Toe Angle *1 out*

ウェイト Weight *1258* g

メモ／Notes

5 degrees caster
100g bumper

ショック／shock absorber

オイル／Oil *35*

ピストン／Piston 4 ☑ 6 穴／Holes *1,1* mm

スプリング／Spring *2,0-2,3*

ブラダー／Bladder *kit*

メモ／Notes

REAR

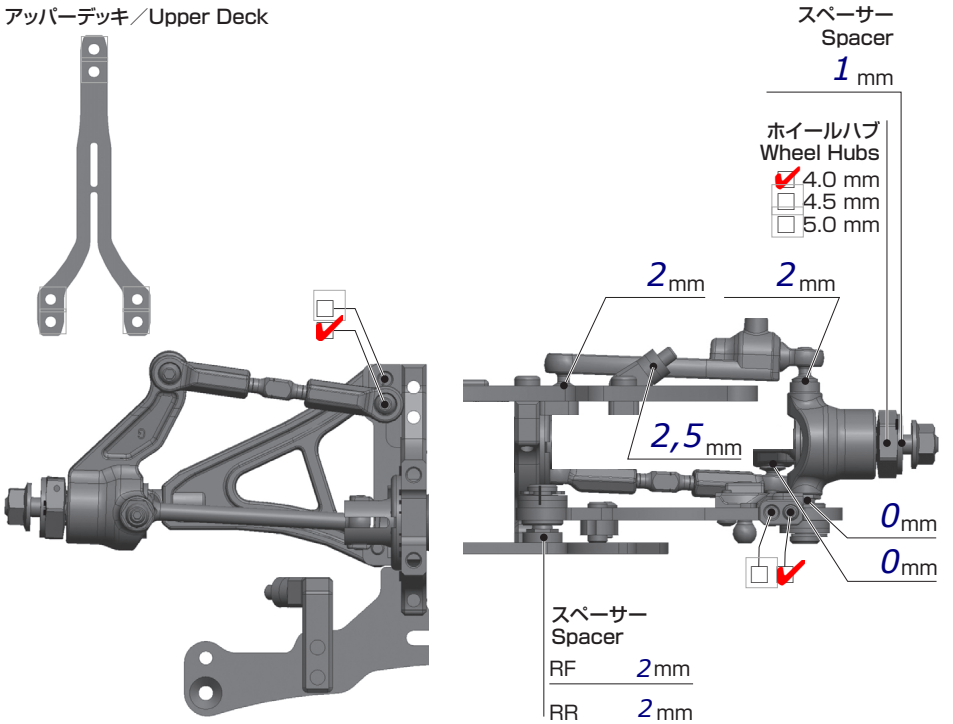

車高 Ride Height *5,4* mm

キャンバー Camber Angle *1,5*

スタビ／Sway Bar 1.0 ☑ 1 1.2 mm

ドループ／Droop サスアーム外下／Arm *21,2* mm

トー角 Toe Angle *2*

メモ／Notes

Post from chassis to top deck

ショック／shock absorber

オイル／Oil *35*

ピストン／Piston 4 ☑ 6 穴／Holes *1,1* mm

スプリング／Spring *2,0*

ブラダー／Bladder *kit*

メモ／Notes

OTHER

メインシャーシ Main Chassis	☐ カーボン／Carbon Graphite ☐ FRP ☑ アルミ／Aluminum
アッパーデッキ Upper Deck	☑ 標準タイプ／Standard ☐ 薄型／Thin Type
モーター Motor	*Hobbywing just stock 17,5t*
スパーギア Spur Gear	*100*
ピニオンギア Pinion Gear	*38*
バッテリー Battery	*IP 4400mah*
アンプ ESC	*Hobbywing just stock G3*
ボディ Body	*Blitz YRS*
ウィング Wing	*Blitz YRS*

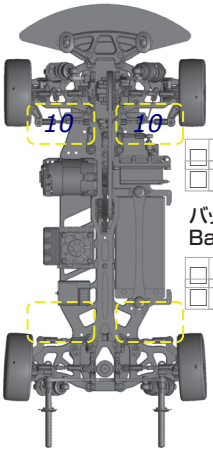

バッテリー位置
Battery Position

FRONT & REAR

タイヤ／Tire *Ride*

インナー／Insert

ホイール／Wheel

トラクション／Tire Treatment *20min V4*