MS 1.0

MASTER SPEED
V 1.0 202404

SETTING SHEET

DRIVER Nicholas Lee **DATE** 7th May 2024
CIRCUIT Finishline RC Raceway

- ■ 環境／Place: ☐ インドア／Indoor ☑ アウトドア／Outdoor
- ■ 路面／Track: ☑ アスファルト／Asphalt ☐ カーペット／Carpet
- ■ グリップ／Traction: ☑ 高い／High ☐ 普通／Medium ☐ 低い／Low
- ■ 路面状況／Track situation: ☑ フラット／Flat ☐ バンピー／Bumpy

FRONT

アッパーデッキ／Upper Deck

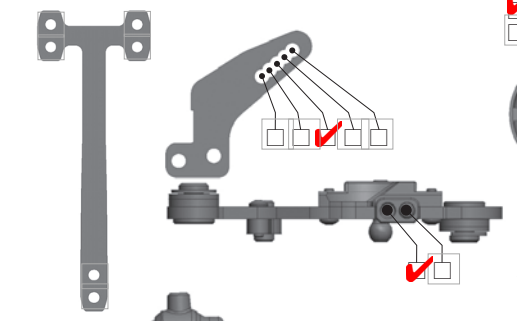

カム／Cams
☑ 高／High
☐ 低／Low

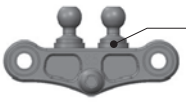

0 mm

ベルクランク／Bell Crank ☐ 18.5mm ☐ 20.0mm

ベルクランクポスト／Bell Crank Post スペーサー／Spacer 0 mm

スペーサー／Spacer 2 mm

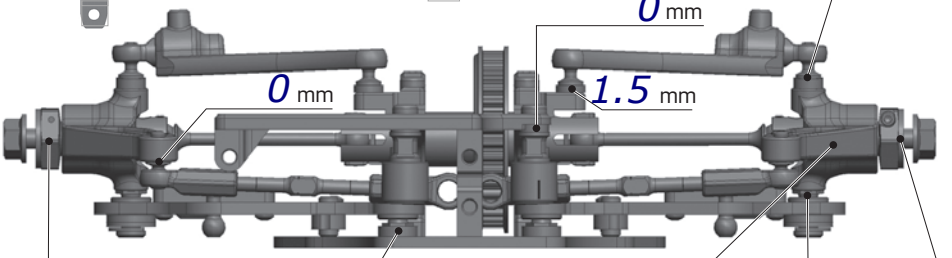

0 mm

1.5 mm

0 mm

ホイールハブ／Wheel Hubs
☐ 4.0 mm
☐ 4.5 mm
☐ 5.0 mm

スペーサー／Spacer
FF 2 mm
FR 2 mm

ステアリングナックル／Steering Block
☐ グラファイト／Graphite
☐ スタンダード／Standard
☐ アルミ／Aluminum

スペーサー／Spacer 0.5 mm

車高 Ride Height 4.8 mm
キャンバー Camber Angle 2
スタビ／Sway Bar 1.0 ☑ 1 1.2 mm
ドループ／Droop サスアーム外下／Arm 3.6 mm
トー角 Toe Angle 1.25
ウェイト Weight g
メモ／Notes

ショック／shock absorber
オイル／Oil 350
ピストン／Piston ☑ 4 6 穴／Holes mm
スプリング／Spring Standard
ブラダー／Bladder
メモ／Notes
Rear top deck use in front and rear.
Front top deck full cut until screw hole.

REAR

アッパーデッキ／Upper Deck

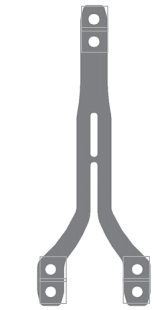

カム／Cams
☑ 高／High
☐ 低／Low

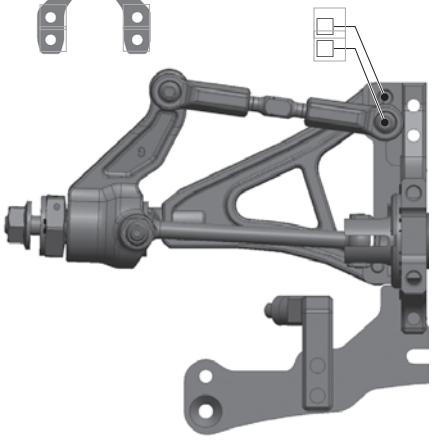

ギア／Gear
Oil #
9k

1.5 mm

2 mm

スペーサー／Spacer mm

ホイールハブ／Wheel Hubs
☐ 4.0 mm
☐ 4.5 mm
☐ 5.0 mm

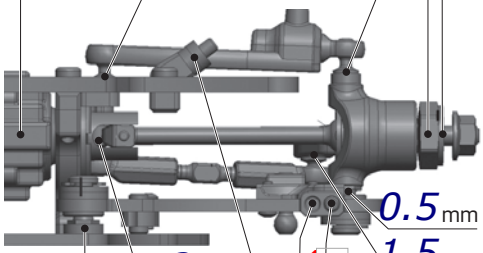

0.5 mm

1.5 mm

3 mm

0.5 mm

スペーサー／Spacer
RF 2 mm
RR 2 mm

車高 Ride Height mm
キャンバー Camber Angle
スタビ／Sway Bar 1.0 ☑ 1 1.2 mm
ドループ／Droop サスアーム外下／Arm 3 mm
トー角 Toe Angle 2.5
メモ／Notes

ショック／shock absorber
オイル／Oil 350
ピストン／Piston ☑ 4 6 穴／Holes mm
スプリング／Spring Standard
ブラダー／Bladder
メモ／Notes

OTHER

メインシャーシ Main Chassis	☑ カーボン／Carbon Graphite ☐ FRP ☐ アルミ／Aluminum
アッパーデッキ Upper Deck	☑ 標準タイプ／Standard ☐ 薄型／Thin Type
モーター Motor	HW V10 G3 5.0T
スパーギア Spur Gear	90
ピニオンギア Pinion Gear	23
バッテリー Battery	Genace 4200mah
アンプ ESC	HW XR10 Pro G2S
ボディ Body	Speciale UL
ウィング Wing	Standard

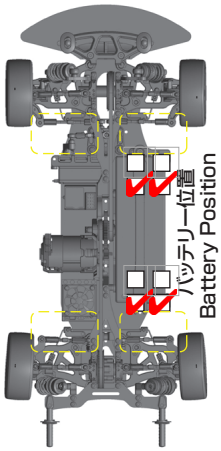

モーターマウント／Motor Mount

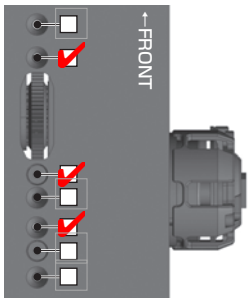

FRONT & REAR
タイヤ／Tire
Sweep
インナー／Insert
ホイール／Wheel
トラクション／Tire Treatment
Mighty Yellow 5mins