MS 1.0

MASTER SPEED

V 1.0 202404

SETTING SHEET

DRIVER　　DATE

CIRCUIT

■ 環境／Place　□ インドア／Indoor　□ アウトドア／Outdoor

■ 路面／Track　□ アスファルト／Asphalt　□ カーペット／Carpet

■ グリップ／Traction　□ 高い／High　□ 普通／Medium　□ 低い／Low

■ 路面状況／Track situation　□ フラット／Flat　□ バンピー／Bumpy

FRONT

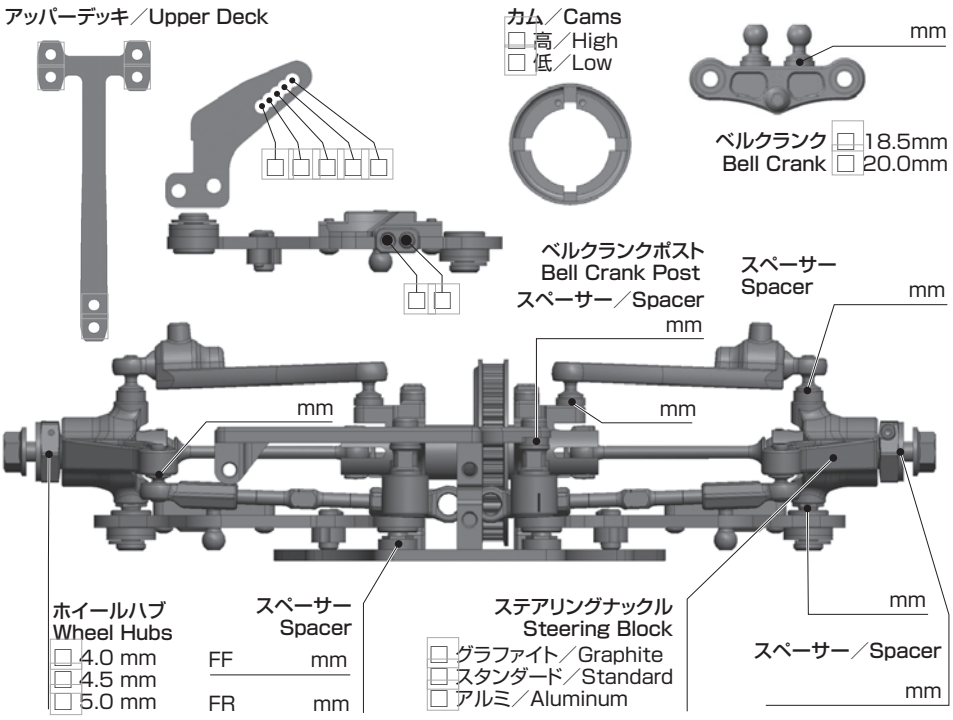

車高
Ride Height　mm

キャンバー
Camber Angle

スタビ／Sway Bar
1.0　1.1　1.2
mm

ドループ／Droop
サスアーム外下／Arm
mm

トー角
Toe Angle

ウェイト
Weight　g

メモ／Notes

ショック／shock absorber

オイル／Oil

ピストン／Piston
4　6　穴／Holes
mm

スプリング／Spring

ブラダー／Bladder

メモ／Notes

REAR

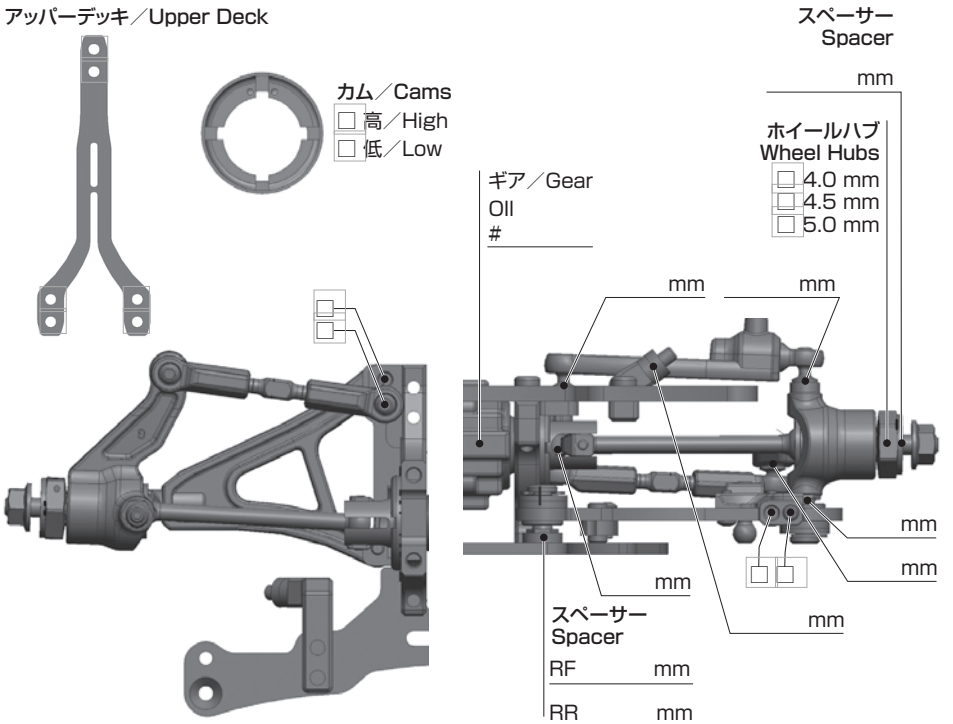

車高
Ride Height　mm

キャンバー
Camber Angle

スタビ／Sway Bar
1.0　1.1　1.2
mm

ドループ／Droop
サスアーム外下／Arm
mm

トー角
Toe Angle

メモ／Notes

ショック／shock absorber

オイル／Oil

ピストン／Piston
4　6　穴／Holes
mm

スプリング／Spring

ブラダー／Bladder

メモ／Notes

OTHER

メインシャーシ Main Chassis	□ カーボン／Carbon Graphite □ FRP　□ アルミ／Aluminum
アッパーデッキ Upper Deck	□ 標準タイプ／Standard □ 薄型／Thin Type
モーター Motor	
スパーギア Spur Gear	ピニオンギア Pinion Gear
バッテリー Battery	
アンプ ESC	
ボディ Body	
ウィング Wing	

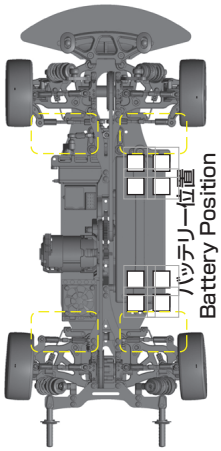

モーターマウント／Motor Mount

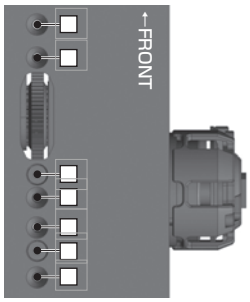

FRONT & REAR

タイヤ／Tire

インナー／Insert

ホイール／Wheel

トラクション／Tire Treatment