SETTING SHEET

3D FWD

V 1.0 202306

DRIVER F. Hovgaard **DATE** 21/3-2024

CIRCUIT ETS final round in Autria (starting setup)

■ 環境／Place ☑ インドア／Indoor ☐ アウトドア／Outdoor

■ 路面／Track ☐ アスファルト／Asphalt ☑ カーペット／Carpet

■ グリップ／Traction ☐ 高い／High ☑ 普通／Medium ☐ 低い／Low

■ 路面状況／Track situation ☑ フラット／Flat ☐ バンピー／Bumpy

FRONT

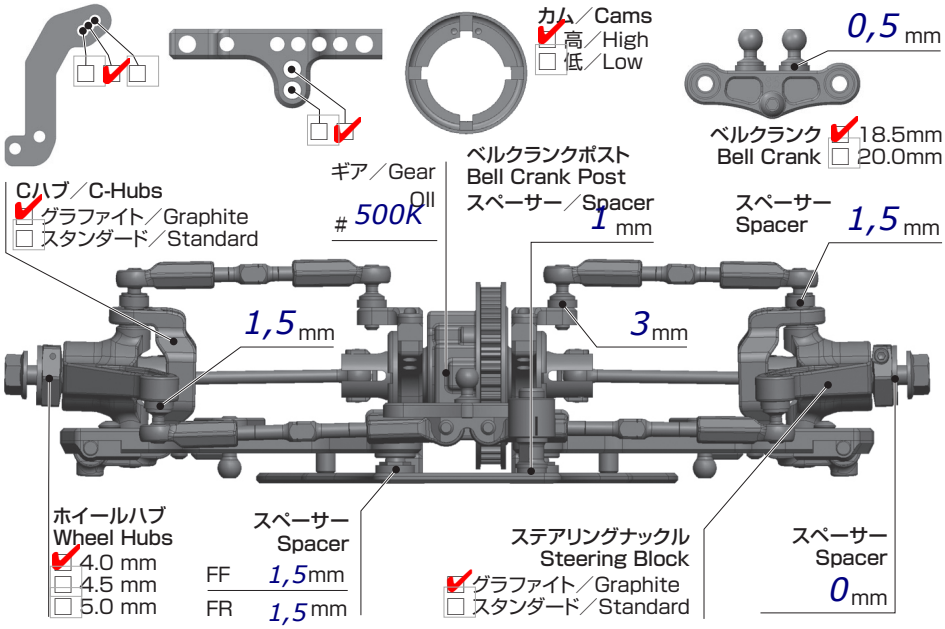

車高 Ride Height 5 mm

キャンバー Camber Angle 2

スタビ／Sway Bar 1.1 1.2 1.3 ☑ 4 mm

ドループ／Droop サスアーム外下／Arm 6 mm

トー角 Toe Angle 0,5 out

ウェイト Weight 1268 g

メモ／Notes

Weight 120g under bumper

ショック／Shock Absorber

オイル／Oil 30 RP

ピストン／Piston ☑ 4 6 穴／Holes 1,1 mm

スプリング／Spring 2,5-2,8

ブラダー／Bladder kit

メモ／Notes

shock shim up 2mm down 1,5mm

CENTER

←FRONT

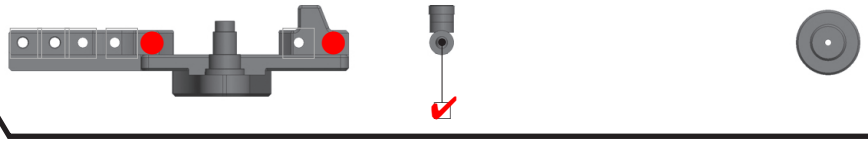

☑ None

REAR

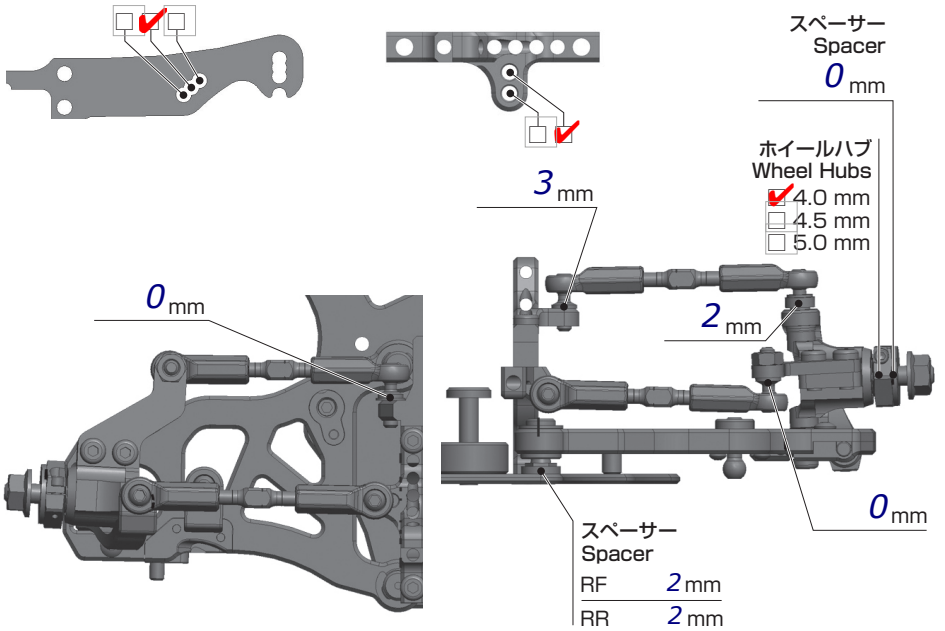

車高 Ride Height 5,2 mm

キャンバー Camber Angle 2

スタビ／Sway Bar 1.1 1.2 1.3 1.4 no mm

ドループ／Droop サスアーム外下／Arm 5 mm

トー角 Toe Angle 2

メモ／Notes

ATF locked

ショック／Shock Absorber

オイル／Oil 30 RP

ピストン／Piston ☑ 4 6 穴／Holes 1,1 mm

スプリング／Spring 2,7

ブラダー／Bladder kit

メモ／Notes

shock shim up 1,5mm down 1,5mm

OTHER

メインシャーシ Main Chassis ☐ カーボン／Carbon Graphite ☑ アルミ／Aluminum

アッパーデッキ Upper Deck ☑ 標準タイプ／Standard ☐ 薄型／Thin Type

モーター Motor HW 17,5t just stock

スパーギア Spur Gear 100 ピニオンギア Pinion Gear 38

バッテリー Battery IP 4400mah

アンプ ESC HW just stock G3

ボディ Body Gorilla 0.7

ウィング Wing Gorilla 0.7

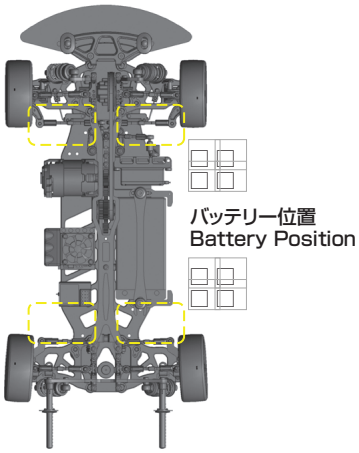

FRONT	REAR
タイヤ／Tire: Ride Belted RI-26082	
インナー／Insert	
ホイール／Wheel	
トラクション／Tire Treatment: 30min V4	

Arno