SETTING SHEET

B0 FWD

V 1.0 202306

DRIVER F. Hovgaard **DATE** 21/3-2024

CIRCUIT ETS final round in Autria (end setup)

■ 環境／Place ☑ インドア／Indoor ☐ アウトドア／Outdoor

■ 路面／Track ☐ アスファルト／Asphalt ☑ カーペット／Carpet

■ グリップ／Traction ☐ 高い／High ☑ 普通／Medium ☐ 低い／Low

■ 路面状況／Track situation ☑ フラット／Flat ☐ バンピー／Bumpy

FRONT

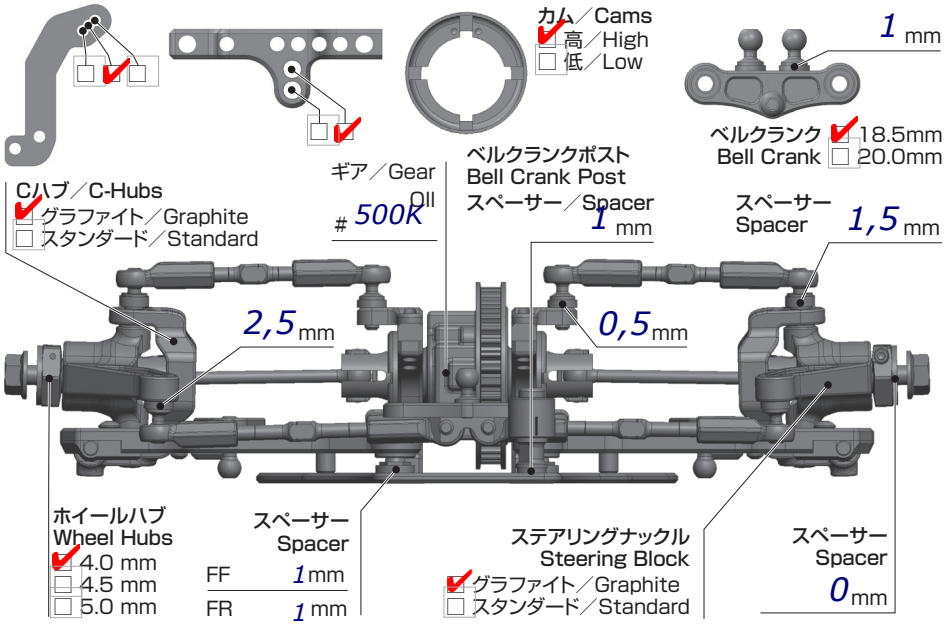

車高 Ride Height	5 mm
キャンバー Camber Angle	2
スタビ／Sway Bar	1.1 ☑ 1.2 1.3 1.4 mm
ドループ／Droop サスアーム外下／Arm	7 mm
トー角 Toe Angle	0,5 out
ウェイト Weight	1270 g
メモ／Notes	Weight 90g under bumper + Milansport rubber bumper

ショック／Shock Absorber

オイル／Oil	30 RP
ピストン／Piston	☑ 4 ☐ 6 穴／Holes 1,1 mm
スプリング／Spring	2,5-2,8
ブラダー／Bladder	kit
メモ／Notes	shock shim up 2mm down 1,5mm

CENTER

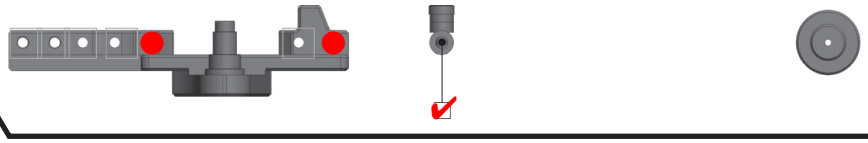

REAR

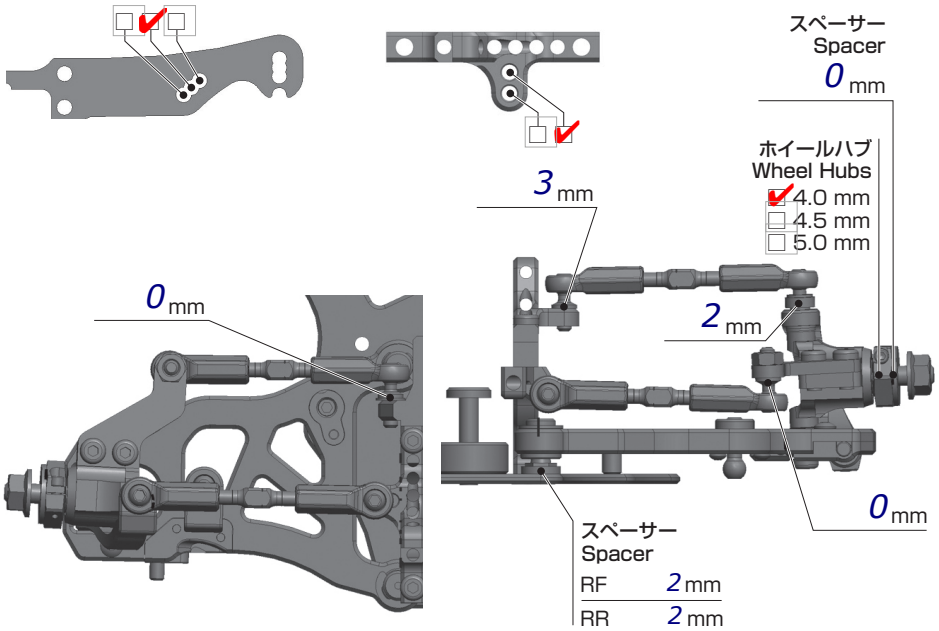

車高 Ride Height	5,2 mm
キャンバー Camber Angle	2
スタビ／Sway Bar	1.1 1.2 ☑ 1.3 1.4 mm
ドループ／Droop サスアーム外下／Arm	6 mm
トー角 Toe Angle	2
メモ／Notes	ATF locked

ショック／Shock Absorber

オイル／Oil	30 RP
ピストン／Piston	☑ 4 ☐ 6 穴／Holes 1,1 mm
スプリング／Spring	2,7
ブラダー／Bladder	kit
メモ／Notes	shock shim up 1,5mm down 1,5mm

OTHER

メインシャーシ Main Chassis	☐ カーボン／Carbon Graphite ☑ アルミ／Aluminum
アッパーデッキ Upper Deck	☑ 標準タイプ／Standard ☐ 薄型／Thin Type
モーター Motor	HW 17,5t just stock
スパーギア Spur Gear	100
ピニオンギア Pinion Gear	38
バッテリー Battery	IP 4400mah
アンプ ESC	HW just stock G3
ボディ Body	Gorilla 0.7
ウィング Wing	Gorilla 0.7

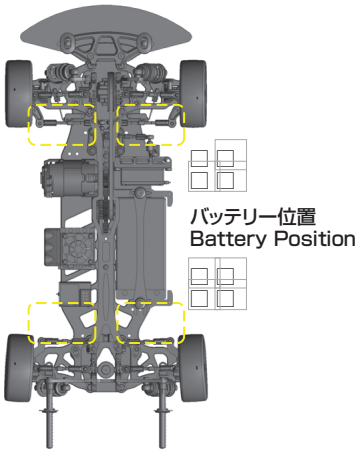

	FRONT	REAR
タイヤ／Tire	Ride Belted RI-26082	
インナー／Insert		
ホイール／Wheel		
トラクション／Tire Treatment	30min V4	

Arno