SETTING SHEET

3D FWD

V 1.0 202306

DRIVER Edward **DATE** 11022025

CIRCUIT Yatabe Arena Super GT Nationals

- ■ 環境／Place: ☑ インドア／Indoor ☐ アウトドア／Outdoor
- ■ 路面／Track: ☐ アスファルト／Asphalt ☑ カーペット／Carpet
- ■ グリップ／Traction: ☐ 高い／High ☑ 普通／Medium ☐ 低い／Low
- ■ 路面状況／Track situation: ☑ フラット／Flat ☐ バンピー／Bumpy

FRONT

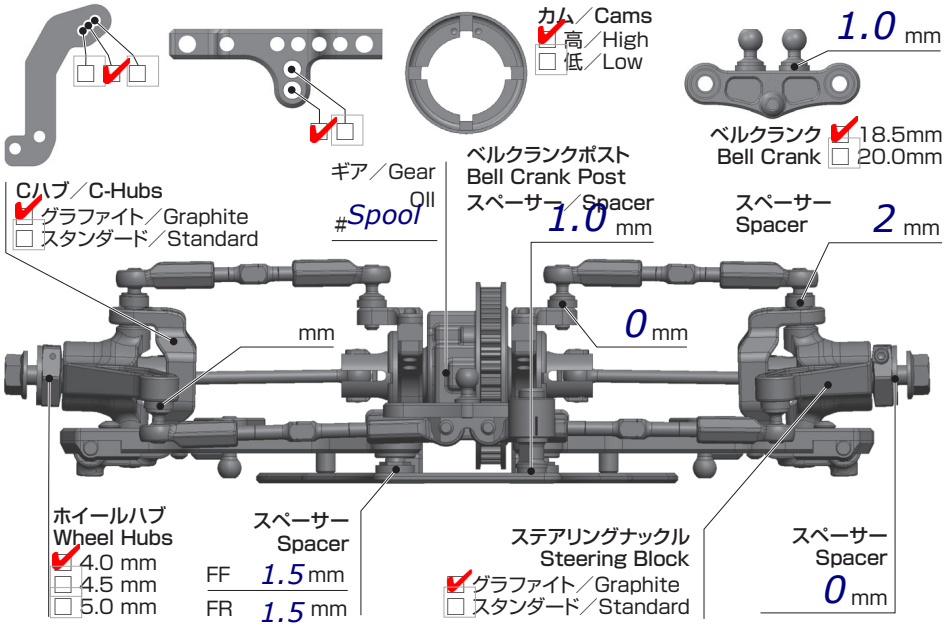

車高 Ride Height	5 mm
キャンバー Camber Angle	2
スタビ／Sway Bar	1.1 ☑ 1.2 1.3 1.4 hard mm
ドループ／Droop サスアーム外下／Arm	23.2 mm
トー角 Toe Angle	1.0
ウェイト Weight	90 g
メモ／Notes	RC Maker Front Tower

ショック／Shock Absorber

オイル／Oil	400 Yok
ピストン／Piston	4 ☑ 3 穴／Holes 1.1 mm
スプリング／Spring	Axon 2.6 SS
ブラダー／Bladder	kit
メモ／Notes	

CENTER

←FRONT

☐ None

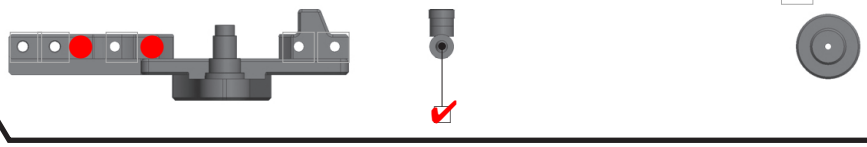

REAB

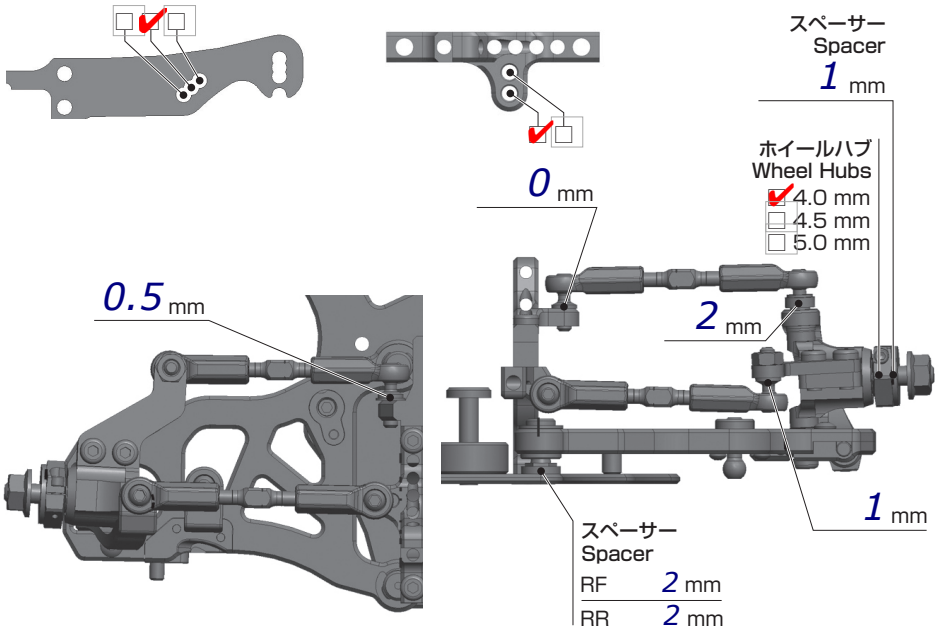

車高 Ride Height	5.4 mm
キャンバー Camber Angle	2
スタビ／Sway Bar	1.1 1.2 ☑ 1.3 1.4 hard mm
ドループ／Droop サスアーム外下／Arm	24.2 mm
トー角 Toe Angle	2.5
メモ／Notes	

ショック／Shock Absorber

オイル／Oil	400 yok
ピストン／Piston	4 ☑ 3 穴／Holes 1.1 mm
スプリング／Spring	Axon 2.6 SS
ブラダー／Bladder	kit
メモ／Notes	

OTHER

メインシャーシ Main Chassis	☐ カーボン／Carbon Graphite ☑ アルミ／Aluminum
アッパーデッキ Upper Deck	☑ 標準タイプ／Standard ☐ 薄型／Thin Type
モーター Motor	Justock 17.5
スパーギア Spur Gear	100
ピニオンギア Pinion Gear	36
バッテリー Battery	4400
アンプ ESC	Hobbywing
ボディ Body	Blitz Yaris
ウィング Wing	Standard

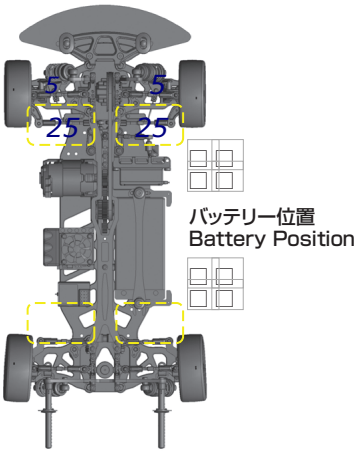

	FRONT	REAB
タイヤ／Tire	Super GT	
インナー／Insert	Super GT	
ホイール／Wheel	Super GT	
トラクション／Tire Treatment	NONE	

Arno