SETTING SHEET

8D FWD

V 1.0 202306

DRIVER **DATE**

CIRCUIT

■ 環境／Place □ インドア／Indoor □ アウトドア／Outdoor
■ 路面／Track □ アスファルト／Asphalt □ カーペット／Carpet
■ グリップ／Traction □ 高い／High □ 普通／Medium □ 低い／Low
■ 路面状況／Track situation □ フラット／Flat □ バンピー／Bumpy

FRONT

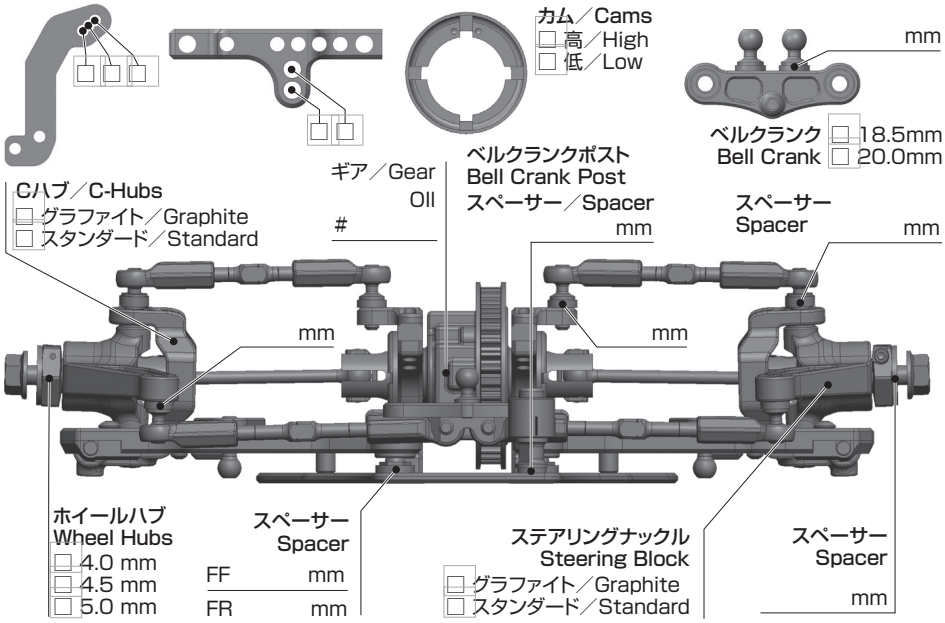

車高
Ride Height mm

キャンバー
Camber Angle

スタビ／Sway Bar
1.1 1.2 1.3 1.4
mm

ドループ／Droop
サスアーム外下／Arm
mm

トー角
Toe Angle

ウェイト
Weight g

メモ／Notes

ショック／Shock Absorber

オイル／Oil

ピストン／Piston
4 6 穴／Holes
mm

スプリング／Spring

ブラダー／Bladder

メモ／Notes

CENTER

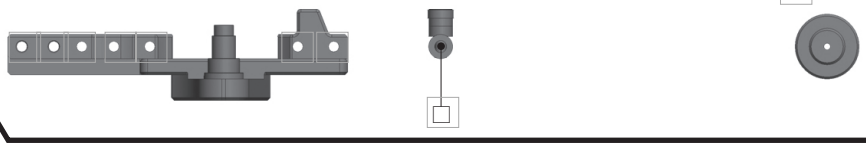

REAB

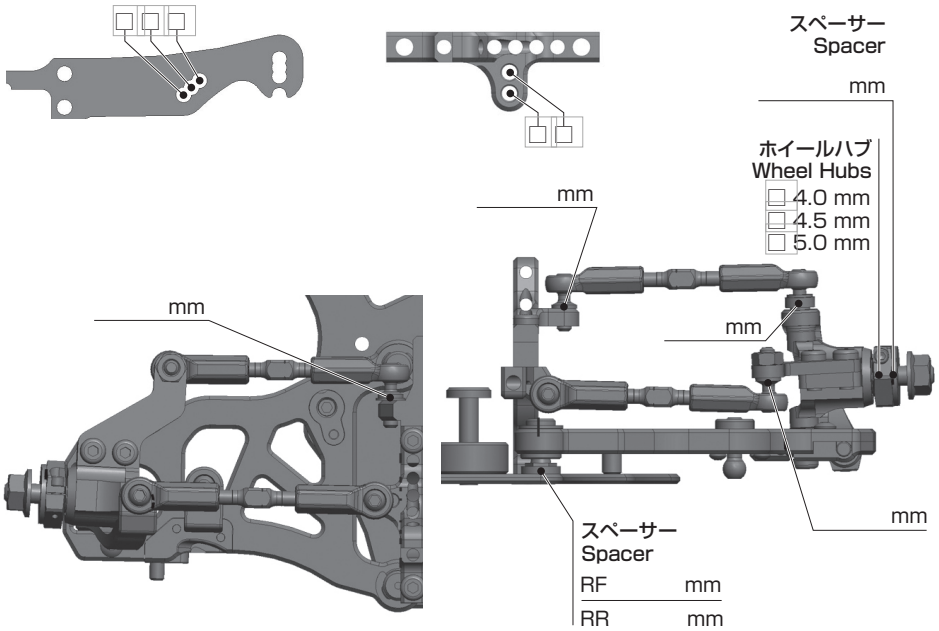

車高
Ride Height mm

キャンバー
Camber Angle

スタビ／Sway Bar
1.1 1.2 1.3 1.4
mm

ドループ／Droop
サスアーム外下／Arm
mm

トー角
Toe Angle

メモ／Notes

ショック／Shock Absorber

オイル／Oil

ピストン／Piston
4 6 穴／Holes
mm

スプリング／Spring

ブラダー／Bladder

メモ／Notes

OTHER

メインシャーシ
Main Chassis
□ カーボン／Carbon Graphite
□ アルミ／Aluminum

アッパーデッキ
Upper Deck
□ 標準タイプ／Standard
□ 薄型／Thin Type

モーター
Motor

スパーギア
Spur Gear

ピニオンギア
Pinion Gear

バッテリー
Battery

アンプ
ESC

ボディ
Body

ウィング
Wing

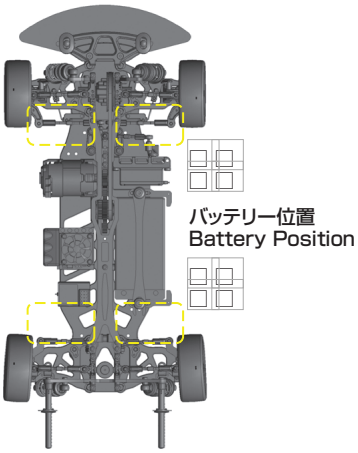

FRONT	REAB
タイヤ／Tire	
インナー／Insert	
ホイール／Wheel	
トラクション／Tire Treatment	

Arno