SETTING SHEET

BD10

V 1.0 201912

DRIVER Boris Siladi **DATE** 15-16.02.2020

CIRCUIT Swiss Nats rd. 4 Chiasso Palapenz

■ 環境／Place ☑ インドア／Indoor ☐ アウトドア／Outdoor

■ 路面／Track ☐ アスファルト／Asphalt ☑ カーペット／Carpet

■ グリップ／Traction ☐ 高い／High ☑ 普通／Medium ☐ 低い／Low

■ 路面状況／Track situation ☑ フラット／Flat ☐ バンピー／Bump

FRONT

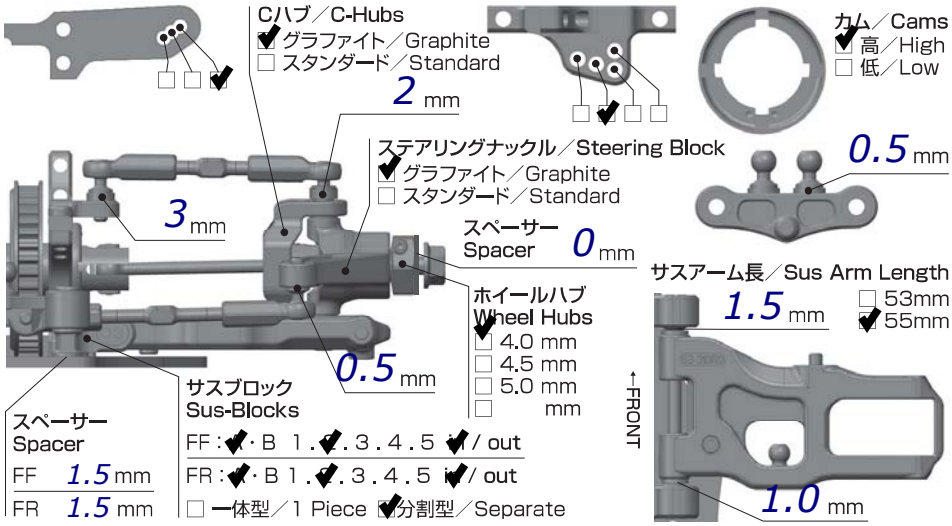

車高 Ride Height 5.0 mm

キャンバー Camber Angle

スタビ／Sway Bar 1.2 ☑ 1.3 1.4 mm

ドループ／Droop

サスアーム外下／Arm 7.0 mm

トー角 Toe Angle 1°+1°

ショック／shock absorber

オイル／Oil 450 yok

ピストン／Piston ☑ 4 6 穴／Holes mm

スプリング／Spring 2.5-2.8yok

ブラダー／Bladder black

hole in ca 1mm

メモ／Notes

CENTER

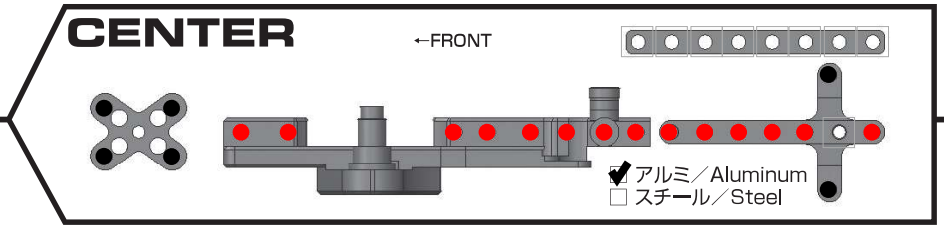

REAR

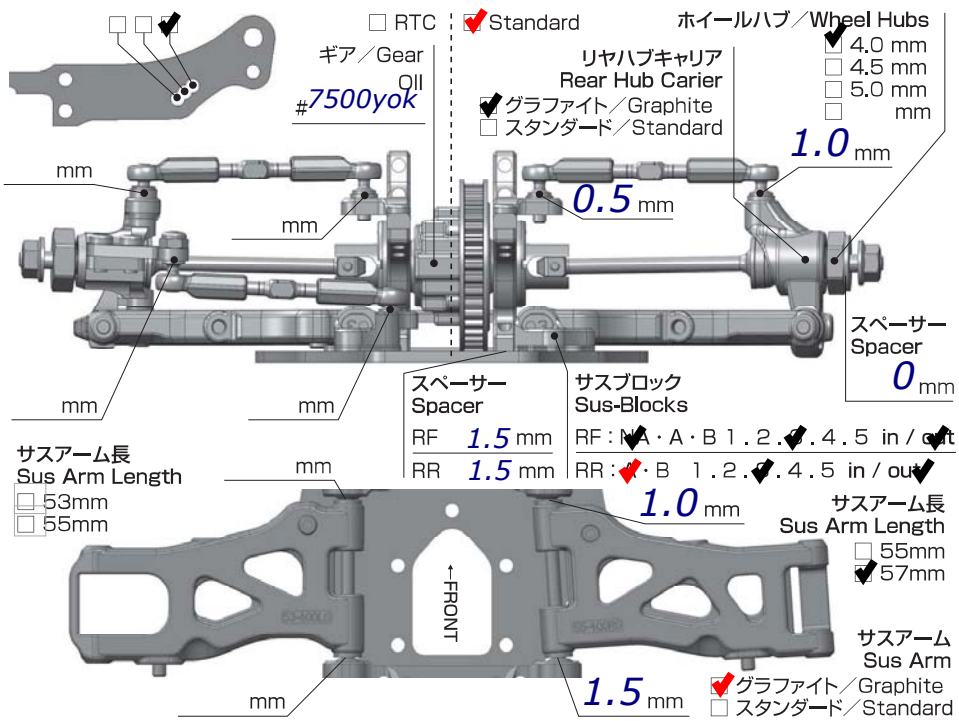

車高 Ride Height 5.2 mm

キャンバー Camber Angle

スタビ／Sway Bar 1.1 ☑ 1.2 1.3 mm

ドループ／Droop

サスアーム外下／Arm 1.2 mm

トー角 Toe Angle

ショック／shock absorber

オイル／Oil 450yok

ピストン／Piston ☑ 6 穴／Holes mm

スプリング／Spring 2.6yok

ブラダー／Bladder black

hole in cap 1mm

メモ／Notes

OTHER

メインシャーシ Main Chassis	☑ カーボン／Carbon Graphite ☐ アルミ／Aluminum
アッパーデッキ Upper Deck	☑ 標準タイプ／Standard ☐ 薄型／Thin Type
モーター Motor	Hobbywing 13.5T G3R
スパーギア Spur Gear	100
ピニオンギア Pinion Gear	38
バッテリー Battery	Racing Performer 6000
アンプ ESC	Dash AI LCG
ボディ Body	Dogsbollox
ウィング Wing	std.

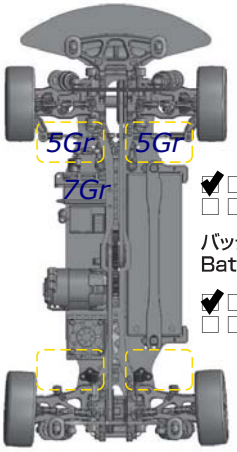

FRONT	REAR
タイヤ／Tire Volante 28°	
インナー／Insert Std.	
ホイール／Wheel Std. Dish	
トラクション／Tire Treatment MR 33 Indoor	

-xray steering arm medium
- xray chub medium

-12Gr. Weight under ESC
-12Gr. Weight under Reciever
-10 Gr. FAN Mounted

メモ／Notes

ARNO PETITRC.COM