# YD-2 TC SETTING SHEET

| | | | |
|---|---|---|---|
| Driver | 日付／Date | pilmat | March 3, 2018 |
| コース／Circuit | | Circuit Teleguider St-Hyacinthe (CRC Black carpet) | |
| 環境／Place | | ☑ インドア／Indoor ☐ アウトドア／Outdoor | |
| 路面／Track | | ☐ アスファルト／Asphalt ☑ カーペット／Carpet | |
| 路面状況／Track situation | | ☑ フラット／Flat ☐ バンピー／Bump | |
| グリップ／Traction | | ☑ 高い／High ☐ 普通／Medium ☐ 低い／Low | |

## FRONT

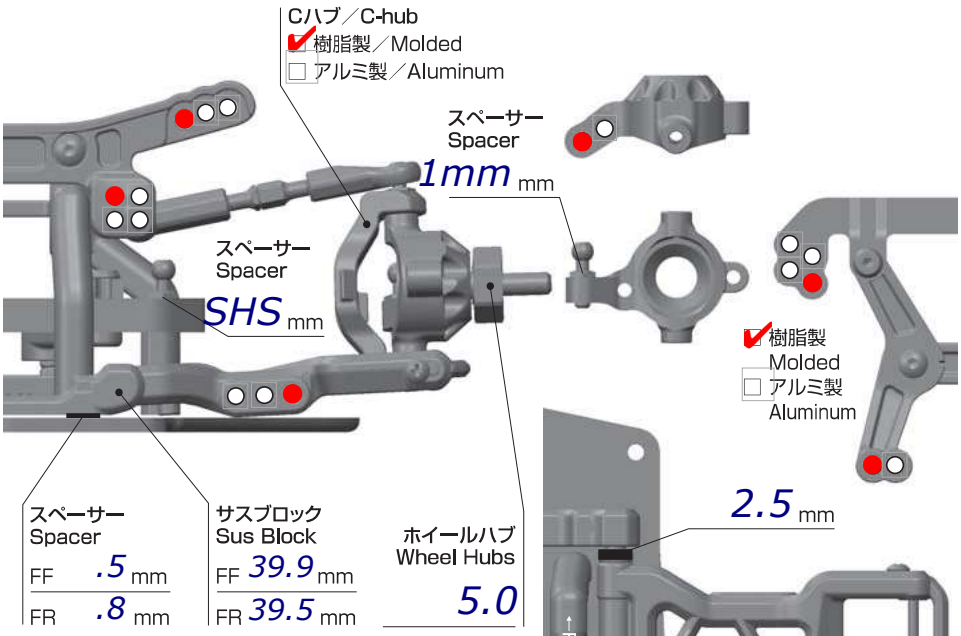


車高／Ride Height: 5.4 mm

キャンバー／Camber Angle: 1.75

ドループ／Droop
サスアーム外下／Arm: 1mm ORH

トー角／Toe Angle: .75 per side

メモ／Notes: Super short ball stud for inner steering link for 0 bump steer.

**ショック／Shock Absorber**

☑ 樹脂製／Molded
☐ アルミ製／Aluminum

オイル／Oil: #400

ピストン／Piston: Kit 個穴／Holes mm

スプリング／Spring: Yellow

ダイヤフラム／Bladder: Kit

Oリング／O-ring: ☑ 2 個

メモ／Notes

## REAR

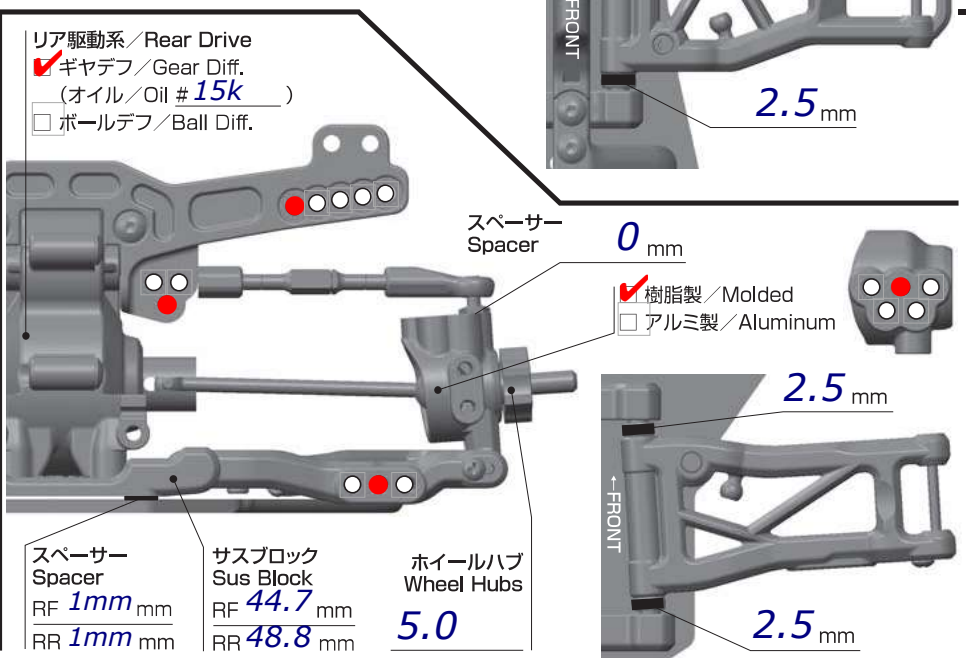


車高／Ride Height: 5.6 mm

キャンバー／Camber Angle: 1.5

スタビ／Sway Bar: 1.1 1.2 1.3 1.4 mm

ドループ／Droop
サスアーム外下／Arm: 2.5mm ORH mm

トー角／Toe Angle: 3.0

メモ／Notes

**ショック／Shock Absorber**

☑ 樹脂製／Molded
☐ アルミ製／Aluminum

オイル／Oil: #350

ピストン／Piston: Kit 個穴／Holes mm

スプリング／Spring: Black

ダイヤフラム／Bladder: Kit

Oリング／O-ring: ☑ 2 個

メモ／Notes

## OTHER

| | | | |
|---|---|---|---|
| メインシャーシ Main Chassis | ☑ 樹脂／Molded ☐ PLUS ☐ EX | アッパーデッキ Upper Deck | ☑ 樹脂／Molded ☐ PLUS ☐ EX |
| スパーギア Spur Gear | 100 | 枚 | (64 ピッチ／pitch) |
| ピニオンギア Pinion Gear | 52 | 枚 | (64 ピッチ／pitch) |
| ボディ Body | Protoform MS6 Prolite | ウィング Wing | MS6 @ 17mm |
| 送受信機 Transmitter | Sanwa MT-44 | | |
| サーボ Servo | Reedy RT-1508 | | |
| アンプ ESC | SMC RF-170 | | |
| モーター Motor | SMC SPEC | 進角 Timing | SPEC |
| バッテリー Battery | SMC 3100 LP Shorty w/60g tungsten weight under | | |

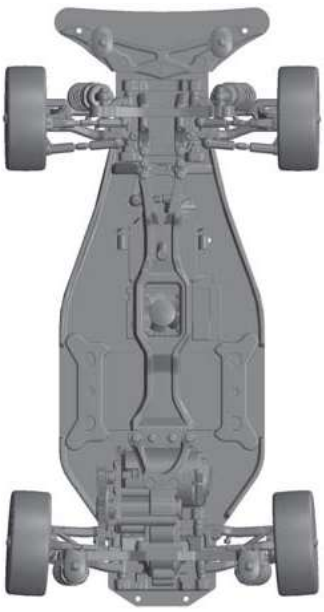

**FRONT** | **REAR**

タイヤ／Tire: Jaco Blue

インナー／Insert: Front glue to 59.5mm

ホイール／Wheel

トラクション／Tire Treatment: SXT 3.0 (F:1/4 inside, R:Full) 5 minutes

コメント／Comments

Aluminum suspension mounts (Y2-301AC)
Team Suzuki battery holder (TS-2148)

ARNO - PETITRC.COM