TB-AK12 Team Bomber SET-UP SHEET

Date 日付	**Track コース**	**Driver ドライバー**
Condition 路面 ☐ Carpet カーペット ☐ Asphalt アスファルト	**Traction 路面グリップ** High 高い ☐ ☐ Medium 普通 ☐ ☐ Low 低い ☐	**Temprature 気温** ℃ **Humidity 湿度** %
Track Situation 路面状況 ☐ Flat フラット ☐ Bump バンピー	**Track Size トラックサイズ** ☐ Small ☐ Medium ☐ Large ☐ X-Large	

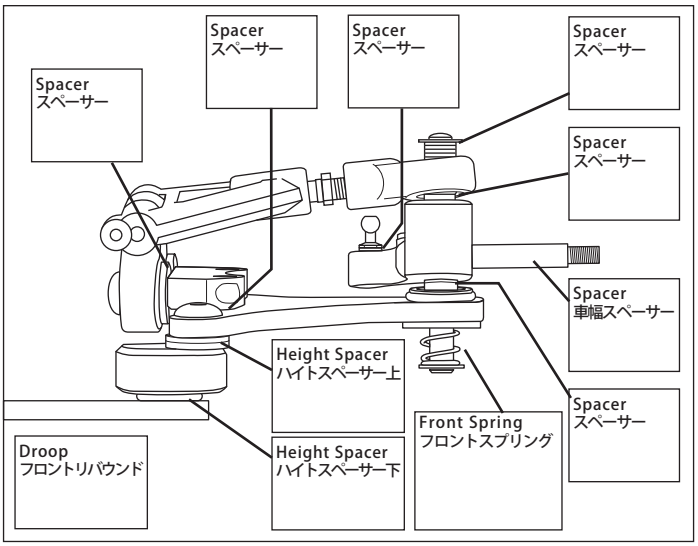

Caster キャスター

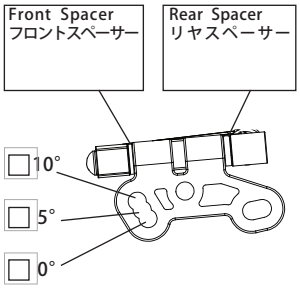

Camber キャンバー

Toe Angle トー角

Lower Arm Mount ロアアームマウント

Kingpin Oil キングピンオイル

Upper Arm アッパーアーム

Upper Arm Block アッパーアームブロック

Lower Arm ロアアーム

Steering Block ステアリングブロック

Rear Shock Position リヤショックポジション

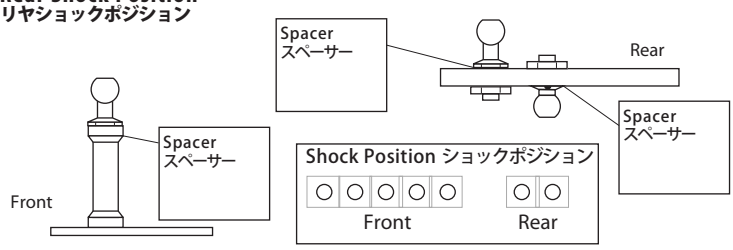

Rear Shock リヤショック

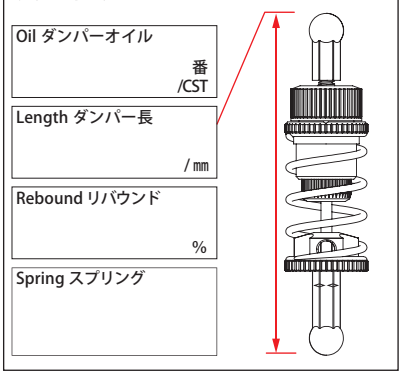

Ride Height ライドハイト

☐ 0 mm
☐ 0.25 mm
☐ 0.5 mm
☐ 0.75 mm
☐ 1.0 mm
☐ 1.25 mm
☐ 1.5 mm
☐ 1.75 mm

穴位置
Hole Position
☐ 上／Top
☐ 下／Bottom

Side Link サイドリンク

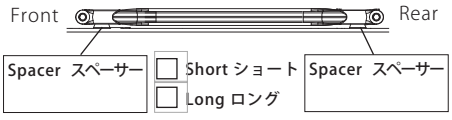

Diff Setting デフセッティング

☐ SOLID ソリッド
☐ Ball Diff ボールデフ

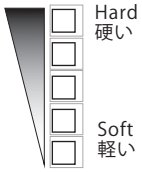

Side Damper ロールダンパー

Oil オイル 番 /CST

Side Spring サイドスプリング

Ride Height 車高

Front フロント	Center センター	Rear リヤ
/ mm	/ mm	/ mm

Moter モーター	**ESC スピードコントローラー**
Timing 進角	**ESC Setting ESC セッティング**
Spur Gear スパーギア	**Transmitter 送信機**
Pinion Gear ピニオンギア	**Receiver 受信機**
Body ボディ	**Servo サーボ**
Body Mount Position ボディマウントポジション Front ☐ ☐ Rear ☐ ☐	**Main Chassis メインシャシー**
	Lower Brace ロアブレース
Battery バッテリー	**Back Plate バックプレート**

Trackwidth トレッド

Front フロント	Rear リヤ
/ mm	/ mm

Front フロント	Rear リヤ
Tire タイヤ	Tire タイヤ
Diameter 直径	Diameter 直径
Wheel ホイール	Wheel ホイール
Tire Treatment トラクション	Tire Treatment トラクション
Additive Area 塗り巾 FL FR	Additive Area 塗り巾 RL RR
Time 時間	Time 時間

MEMO メモ

ArmO - PetitRC

Ver1.1