M-05 Ver.II PRO CHASSIS KIT

セッティングシート
Ver 1.00
SETTING SHEET

氏名 Name: Brad Portelli	日付 Date: 15/10/17	気温 Air temp.: 25C	湿度 Humidity: 38%
コース Track: Bendigo	コースコンディション Track condition: Med-Bumpy		路面温度 Track temp.: 45-50C

《フロント》《Front》

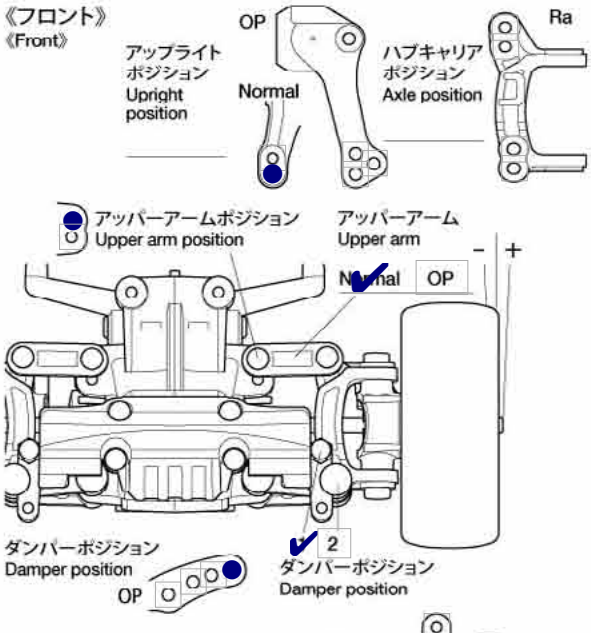

アップライト Front Upright: Kit Plastic

キャンバー角 Camber angle: stock °

車高 Ground clearance: 3.5 mm

リバウンドストローク Rebound stroke: 2 mm

フロントドライブ Front drive: DCJ

スタビライザー Stabilizer: none

ホイールスペーサー Wheel spacer: 0 mm

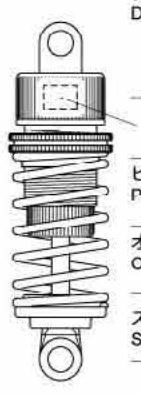

ダンパータイプ Damper type: TRF

0 個 Piece(s)

ピストン Piston: 3 穴 hole(s)

オイル Oil: Ae30wt #

スプリング Spring: Short white (blue)

メモ Memo: Front Wheel Hex std plastic, Rear option Alu 5mm Hex adapter

《リヤ》《Rear》

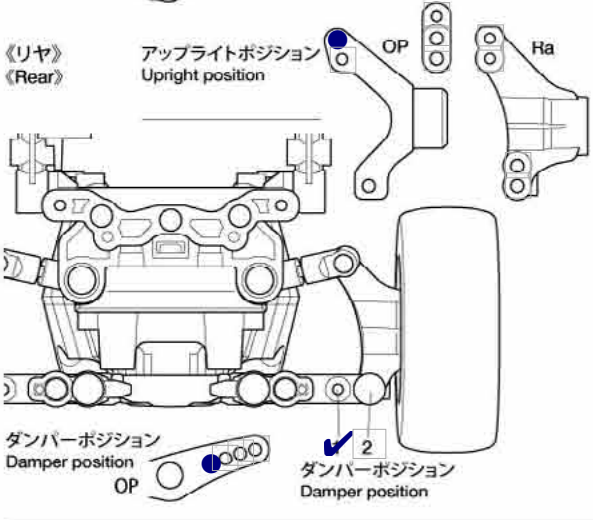

アップライト Upright: note

キャンバー角 Camber angle: note °

車高 Ground clearance: 5 mm

リバウンドストローク Rebound stroke: 3 mm

スタビライザー Stabilizer: silver bar

ホイールスペーサー Wheel spacer: 0 mm

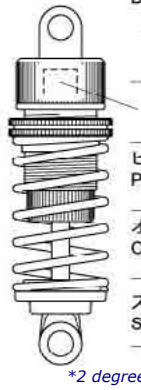

ダンパータイプ Damper type: TRF

0 個 Piece(s)

ピストン Piston: 3 穴 hole(s)

オイル Oil: Ae27.5wt #

スプリング Spring: long orange

*2 degree toe blocks on rear
*1.5mm spacer between ballcup on camber link

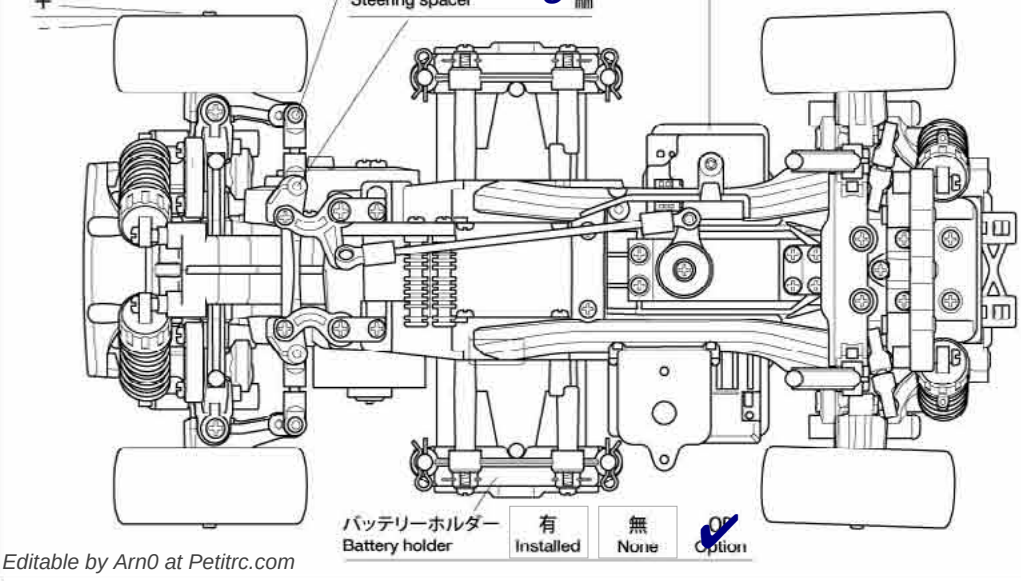

モーター Motor: HW 13T (Old blue)

ピニオンギヤ Pinion gear: 20 T

バッテリー Battery: Team Powers 6400mah / g

ボディ Body: Blitz Volvo c30

タイヤ Tire: Sweep 33 F / Pit Shimizu 27 R

ホイール Wheel: Pre glue F / Cross 5 spoke R

インナー Tire insert: Pre glue F / Spice 5mm Medium R

ベストラップ Best lap: 20.632

*front toe out used 1mm spacer between ball cup
*old m03 battery holder and tire tube used
Ran Short wheelbase
Total weight 1394grams

Editable by Arn0 at Petitrc.com