1/10 SCALE R/C HIGH PERFORMANCE RACING CAR

F104W GP EDITION (w/BODY)

セッティングシート
SETTING SHEET
Ver 1.00

氏名 Name: Dave Berger	日付 Date: 2012.05.20	気温 Air temp.: 90+°F	湿度 Humidity: 40%
コース Track: TQRC TCS #173	コースコンディション Track condition: Carpet Med/High		路面温度 Track temp.: 86°F

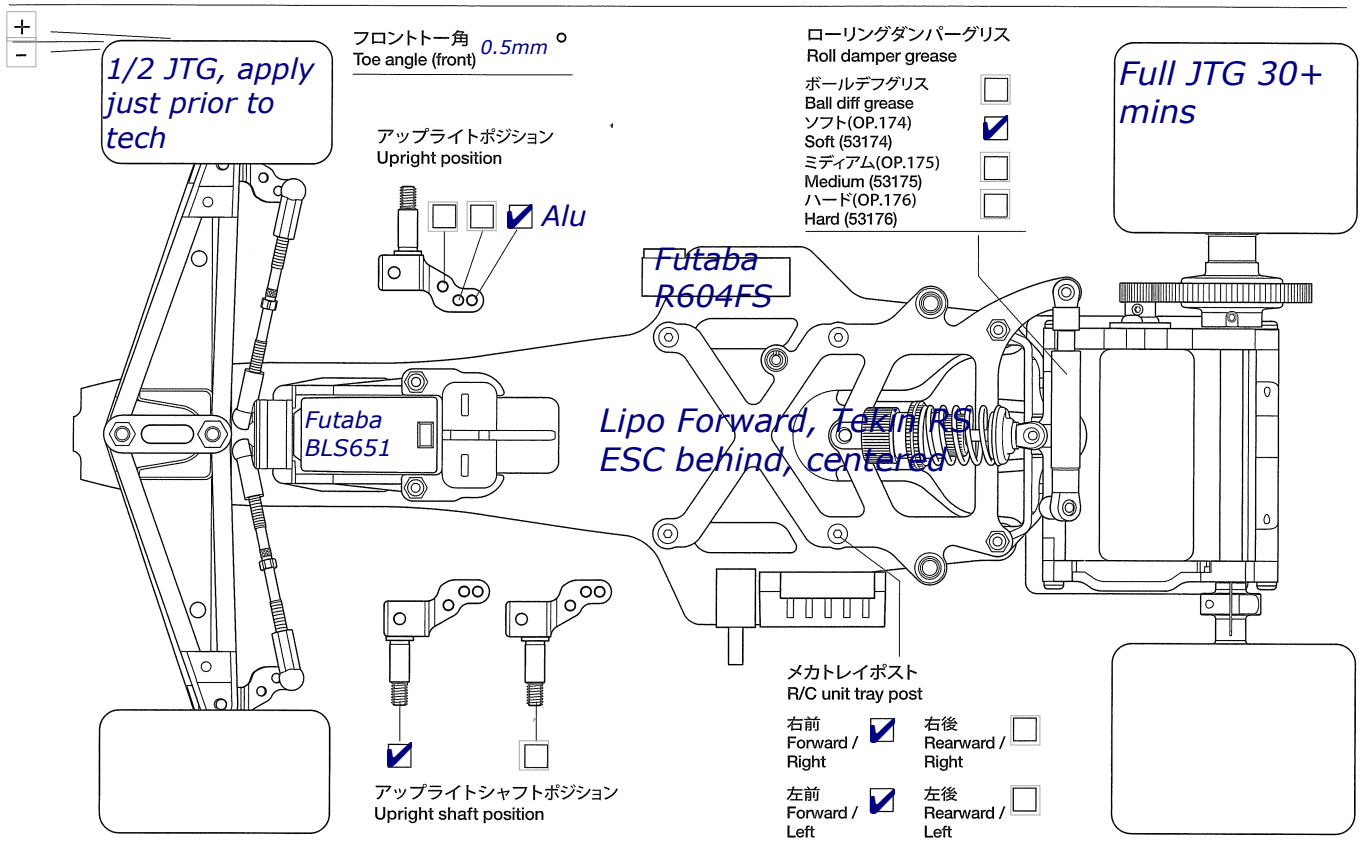

《フロント》 《Front》

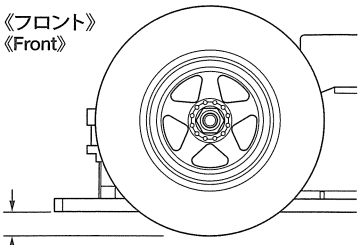

車高 Ground clearance 3.5 mm

リヤシャフト Rear shaft
スチール(ノーマル) Steel (kit-standard) ☐ カーボン(OP.1162) Carbon fiber (54162) ☑

ピボットポスト Pivot post
樹脂(ノーマル) Resin (kit-standard) ☑ アルミ(OP.1169) Aluminum (54169) ☐ ヘビーウェイト(OP.1281) Steel (54281) ☐

Gold spring 1.5mm preload under spring, 1mm shim under upright for ride height, no e-clips in kingpin

《リヤ》 《Rear》

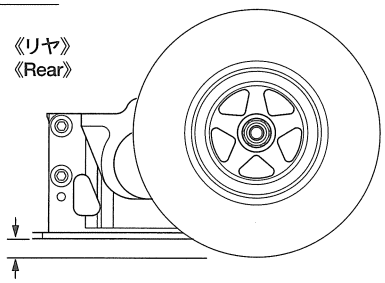

車高 Ground clearance 3 mm

フロントスプリング Front spring

ハード(黒) Hard (black) ☐ ミディアム(金) Medium (gold) ☑ ソフト(銀) Soft (silver) ☐

リヤシャフトスペーサー Rear shaft spacer

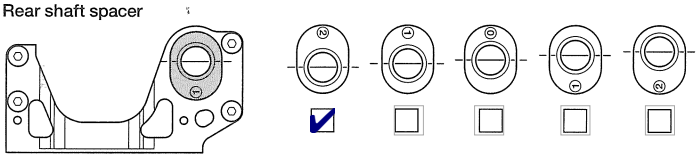

☑ ☐ ☐ ☐ ☐

Editable by Arn0 at PetitRC.com

《ダンパー》 《Damper》

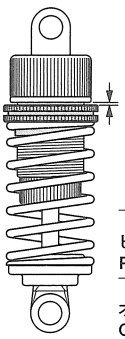

ダンパースプリング Coil spring
ソフト(黒/赤) Soft (black/red) ☑
ミディアム(黒/黄) Medium (black/yellow) ☐
ハード(黒/青) Hard (black/blue) ☐

mm 4.5

ピストン Piston 2 oring, 3 穴 hole(s)

オイル Oil 20 番 #

モータ Motor: LRP X12 21.5 - 4dot	スパーギヤ Spur gear: 78	ピニオンギヤ Pinion gear: 36 T	
フロントホイール Front wheel: Premount	フロントタイヤ Front tire: Slight edge chamfer	フロントタイヤ径 Front tire diameter: 51.5 mm	
リヤホイール Rear wheel: Premount	リヤタイヤ Rear tire: Fully rounded edge	リヤタイヤ径 Rear tire diameter: 51.5 mm	
ボディ Body: 412 T1	フロントウイング Front wing	リヤウイング Rear wing	
バッテリ Battery: Reedy #306	ベストラップ Best lap		
メモ Memo			