ROCHE SETUP SHEET Rapide P10

DATE 日付		CONDITION 路面	☐ FLAT フラット ☐ BUMPY バンピー ☐ TIGHT タイト ☐ OPEN 開いた
DRIVER ドライバー		☐ CARPET カーペット ☐ ASPHALT アスファルト (☐ INDOOR) (☐ OUTDOOR)	
TRACTION 路面グリップ	HIGH 高い ☐ ☐ ☐ ☐ ☐ LOW 低い	TEMP. 温度	AIR 気温 / TRACK 路面温度

TRACK コース		EVENT 大会名		BEST LAP TIME ベストラップ		QUALIFYING 予選順位	FINAL 決勝順位

WHEELBASE ADJUSTABLE ホイールベースの調整（フロント側）

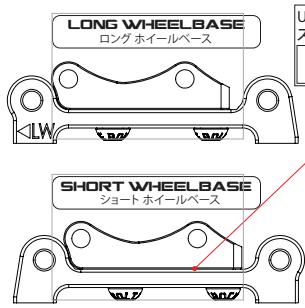

UPRIGHT SPACER ステアリングスペーサー

FRONT フロント / REAR リア

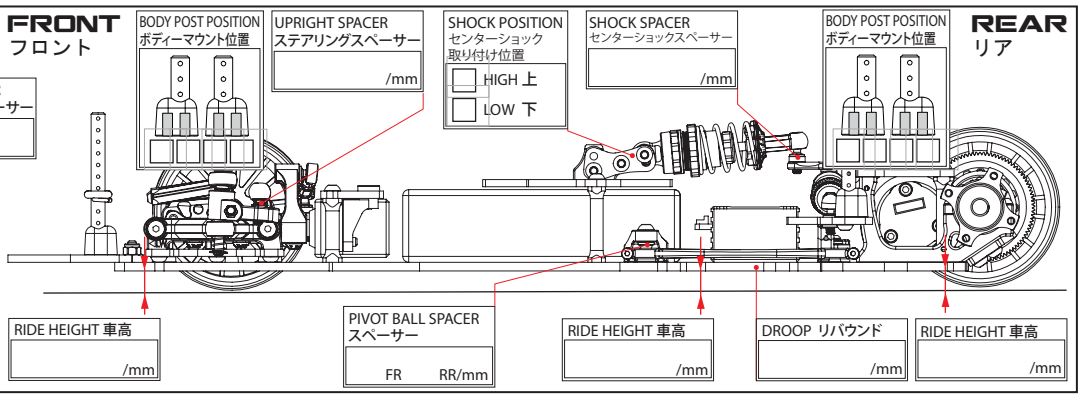

CASTER SPACER キャスター角

2.0mm	-1.1°
1.2mm	1.80°
0.8mm	3.25°
0mm	6.15°

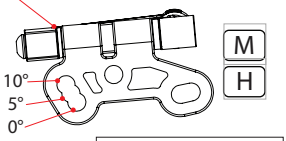

REACTIVE CASTER 可変キャスター: 0° 5° 10°

DVS-V2 SHOCK リアセンターショック

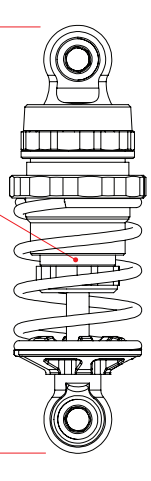

- OIL ダンパーオイル 番 /CST
- O-RING Oリング: ☐ SINGLE シングル ☐ DOUBLE ダブル
- REBOUND リバウンド %
- SPRING スプリング: ☐ 2.5 ☐ 2.6 ☐ 2.7 ☐ OTHERS その他
- LENGTH プリロード /mm
- PISTON ピストン: ☐ 3 HOLES 3穴 ☐ 4 HOLES 4穴

ALUMINUM AXLE HEIGHT ADJUSTER アルミアクスルハイトアダプター

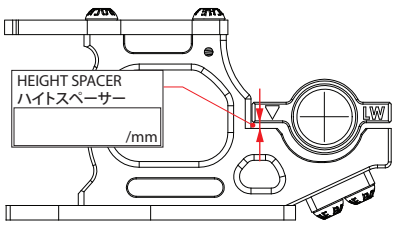

HEIGHT SPACER ハイトスペーサー /mm

WHEELBASE ホイールベース: ☐ LONG ロング ☐ SHORT ショート

AXLE HEIGHT ADJUSTER POSITION アクスルハイトアダプター位置: +1.5mm △ / +1.25mm △ / +1.0m △ / +0.5mm ▽ / +0.25mm ▽ / 0mm (LW) ▽

DIFF SETTING デフセッティング

- ☐ TIGHT 緊い
- ☐
- ☐ MEDIUM 中間
- ☐
- ☐ LOOSE 緩い

MICRO SHOCK (SIDE) リアセンターショック

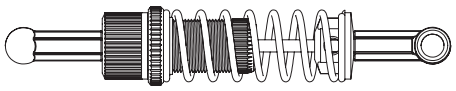

- SPRING スプリング: ☐ MEDIUM スプリング ☐ M.HARD ミディアムハード ☐ OTHERS その他
- OIL ダンパーオイル 番 /CST
- PISTON ピストン: ☐ 2 HOLES 2穴 ☐ 3 HOLES 3穴

SHIMS シム / CAMBER キャンバー角

- SHIMS シム: ABOVE /mm BELOW /mm
- SHIMS シム: ABOVE /mm BELOW /mm
- M / H
- CAMBER キャンバー角 °

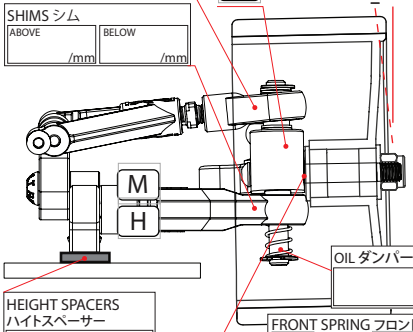

- OIL ダンパーオイル 番 /CST
- HEIGHT SPACERS ハイトスペーサー /mm
- WIDTH SPACERS 車幅スペーサー /mm
- FRONT SPRING フロントスプリング: ☐ SOFT ソフト ☐ MEDIUM ミディアム ☐ HARD ハード ☐ OTHERS その他

TOE ANGLE トー角 / ACKERMANN アッカーマン / BATTERY POSITION バッテリー位置

Editable by Arn0 / Petitrc.com

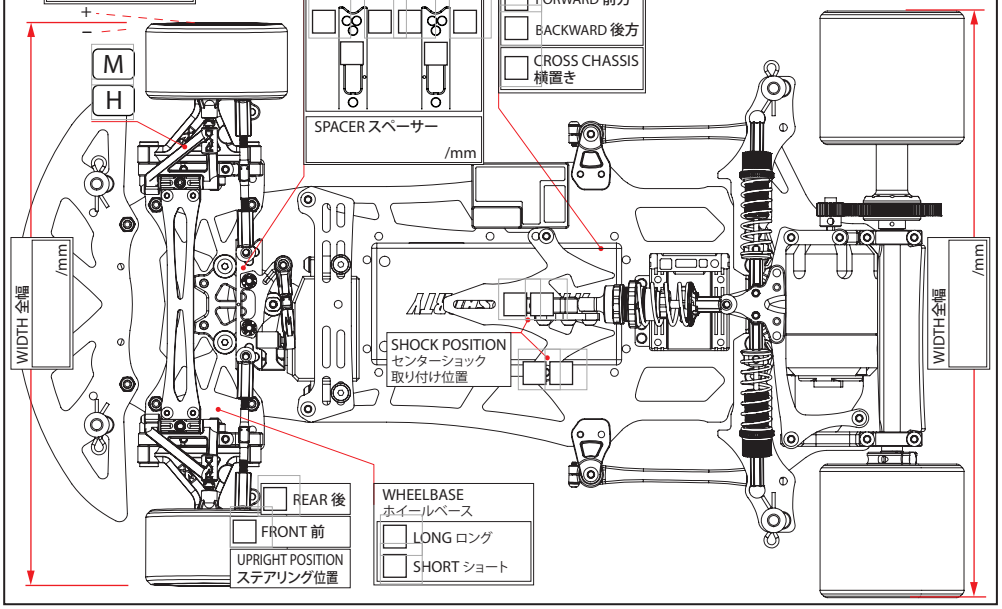

- TOE ANGLE トー角 °
- ACKERMANN アッカーマン
- STEERING LINKAGE POSITION ステアリングリンケージ位置
- SPACER スペーサー /mm
- BATTERY POSITION バッテリー位置: ☐ FORWARD 前方 ☐ BACKWARD 後方 ☐ CROSS CHASSIS 横置き
- ☐ REAR 後 ☐ FRONT 前 UPRIGHT POSITION ステアリング位置
- WHEELBASE ホイールベース: ☐ LONG ロング ☐ SHORT ショート

TIRE SETTING タイヤセッティング

FRONT フロント	REAR リア
TIRE タイヤ	TIRE タイヤ
DIAMETER 直径 /mm	DIAMETER 直径 /mm
ADDITIVE グリップ剤	ADDITIVE グリップ剤
ADDITIVE TIME 時間 /MINS	ADDITIVE TIME 時間 /MINS
ADDITIVE AREA 塗り幅	ADDITIVE AREA 塗り幅

MOTOR モーター	TURNS	ROTOR ローター	/mm	MOTOR TIMING 進角	°		
PINON GEAR ピニオンギア	T	SPUR GEAR スパーギア	T	FINAL RATIO ギヤー比	NaN	ROLLOUT 指数	0

ESC アンプ		SETUP セット			
BATTERY バッテリー		BODY ボディー		TOTAL WEIGHT 全備重量	/grams

MEMO メモ