DESTINY SET-UP SHEET VD-12

DATE 日付	2018 / 11 / 23~25
DRIVER NAME ドライバー	Yugo Nagashima
TRACK コース	Embassy Suites
CONDITION 路面	☑ CARPET カーペット ☐ ASPHALT アスファルト
TRACTION 路面グリップ	HIGH 高い ☐ ☑ ☐ ☐ ☐ LOW 低い
TEMP. 温度	AIR 気温 / TRACK 路面温度
EVENT 大会名	US Indoor Championship
BEST LAP TIME ベストラップ	8.775
QUALIFYING POSITION 予選順位	1st
FINAL POSITION 決勝順位	1st

FRONT フロント / REAR リア

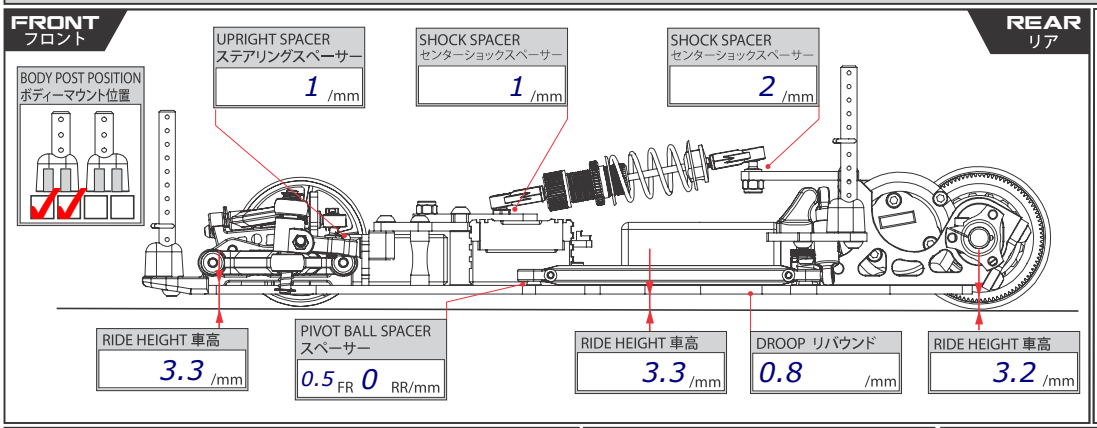

HEIGHT ADJUSTER アクスルハイトアダプター

☑ UP 上方 ☐ DOWN 下方

0.00 / -0.25 / -0.50 ☑ / -0.75 / -1.00 / -1.25 / -1.50 / -1.75 / -2.00

DIFF SETTING デフセッティング

☑ TIGHT 緊い / ☐ / ☐ MEDIUM 中間 / ☐ / ☐ LOOSE 緩い

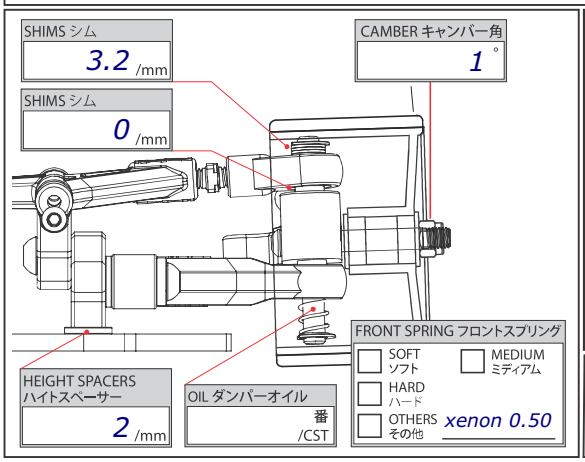

UPPER ARM HEIGHT ADJUSTABLE フロントアッパーアーム取り付け位置

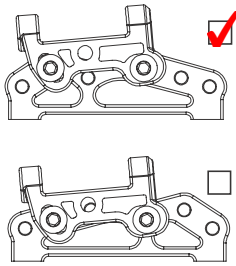

☑ HIGH 高 ☐ LOW 低

CASTER SPACER キャスター角

0 /mm

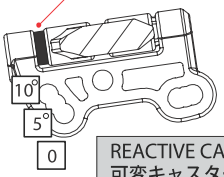

REACTIVE CASTER 可変キャスター

☐ 0° ☑ 5° ☐ 10°

FRONT DAMPER TUBE フロントダンパーチューブ

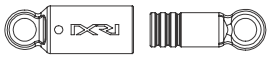

OIL ダンパーオイル 番 /CST

SIDE DAMPER TUBE ロールダンパーチューブ

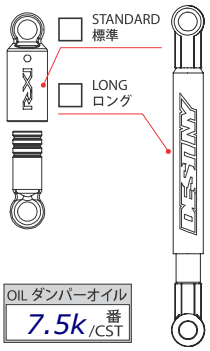

☐ STANDARD 標準 ☐ LONG ロング

OIL ダンパーオイル 7.5k 番 /CST

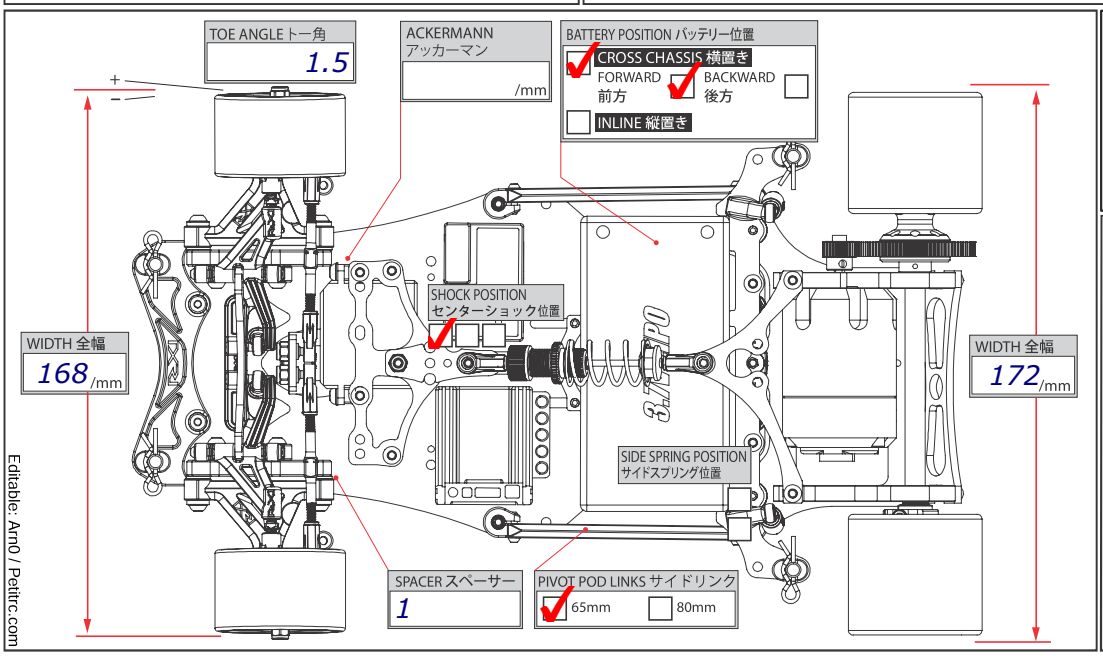

SIDE SPRING サイドスプリング

☐ S ☐ M ☐ H

OTHERS その他 AE Shilver

/mm

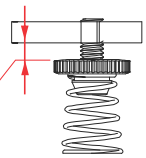

SHOCK ABSORBER ショック

OIL ダンパーオイル 350 番 /CST

LENGTH プリロード /mm

REBOUND リバウンド %

SPRING スプリング: ☐ MEDIUM スプリング ☐ M.HARD ミディアムハード ☑ OTHERS その他

PISTON ピストン: ☐ 2 HOLES 2穴 ☑ 3 HOLES 3穴

TIRE SETTING タイヤセッティング

FRONT フロント		REAR リア
JFT A30	TIRE タイヤ	JFT A30
39.8 /mm	DIAMETER 直径	40.4 /mm
SXT3.0	ADDITIVE グリップ剤	SXT3.0
3 /MINS	ADDITIVE TIME 時間	10 /MINS

ADDITIVE AREA 塗り幅

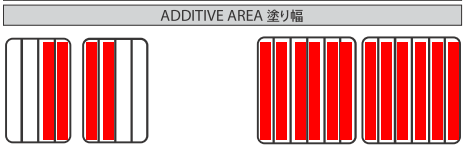

MOTOR モーター	SMC 3.5T TURNS	ROTOR ローター	std /mm	MOTOR TIMING 進角	°
PINON GEAR ピニオンギア	T	SPUR GEAR スパーギア	T	FINAL RATIO ギヤー比	
ESC アンプ	HW 160A PRO	SETUP セット			
BATTERY バッテリー	XENON NOVA 8000	BODY ボディー	PF AMR	TOTAL WEIGHT 全備重量	743 /grams

MEMO メモ

VER 1.1 VD12

Editable: Arn0 / Petitrc.com