# DESTINY SET-UP SHEET VD-12

| | | | |
|---|---|---|---|
| DATE 日付 | 10 / 7 / 2017 | TRACK コース | Vegas IIC |
| DRIVER NAME ドライバー | Johnny Carey | CONDITION 路面 | ☑ CARPET カーペット ☐ ASPHALT アスファルト |
| TRACTION 路面グリップ | HIGH 高い ☑ ☐ ☐ ☐ ☐ LOW 低い | TEMP. 温度 | AIR 気温 / TRACK 路面温度 |

| | | | | | | | |
|---|---|---|---|---|---|---|---|
| EVENT 大会名 | IIC - 17.5 Car | BEST LAP TIME ベストラップ | 15.2 | QUALIFYING POSITION 予選順位 | 9 | FINAL POSITION 決勝順位 | 10 |

## FRONT フロント / REAR リア

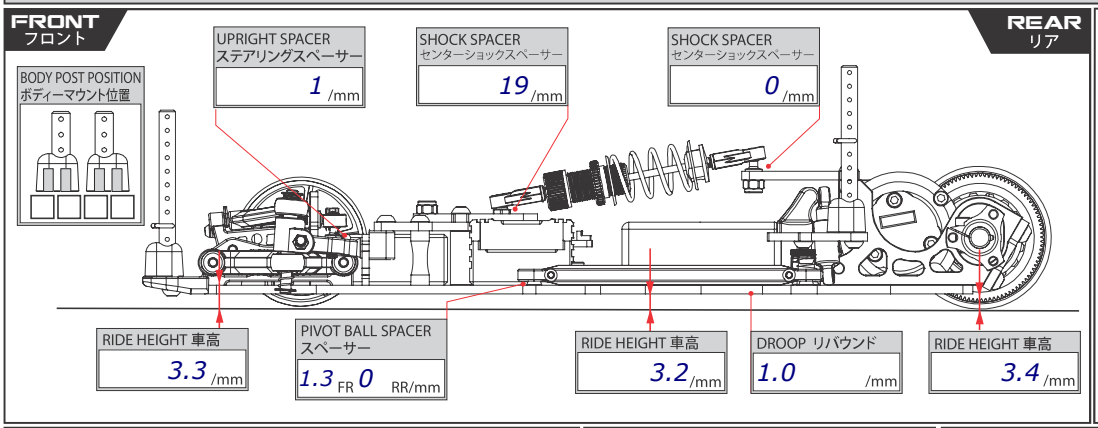


### HEIGHT ADJUSTER アクスルハイトアダプター

☐ UP 上方 / ☐ DOWN 下方

0.00, -0.25, -0.50, -0.75, -1.00, -1.25, -1.50, -1.75, -2.00

### DIFF SETTING デフセッティング

☑ TIGHT 緊い
☐ MEDIUM 中間
☐ LOOSE 緩い

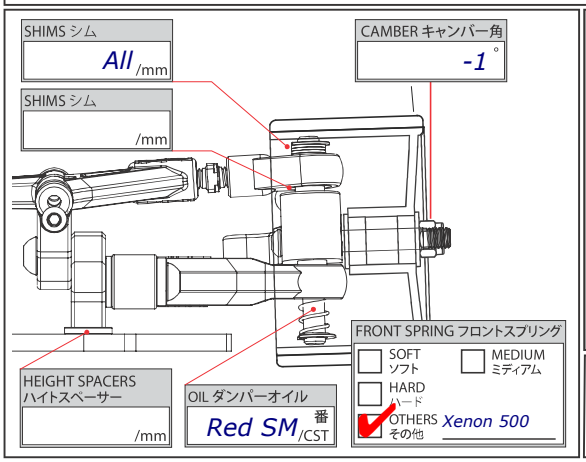


### UPPER ARM HEIGHT ADJUSTABLE フロントアッパーアーム取り付け位置

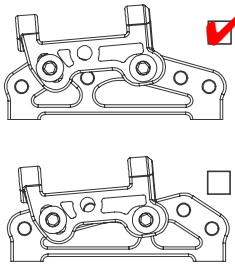

☑ HIGH 高
☐ LOW 低

### CASTER SPACER キャスター角

.6 /mm

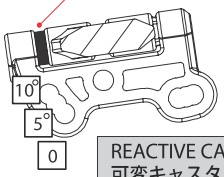


### REACTIVE CASTER 可変キャスター

☐ 0° ☑ 5° ☐ 10°

### SIDE DAMPER TUBE ロールダンパーチューブ

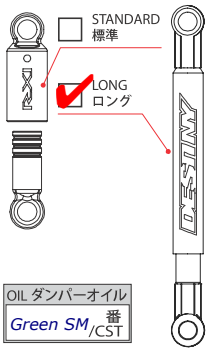

☐ STANDARD 標準
☑ LONG ロング

OIL ダンパーオイル Green SM 番/CST

### FRONT DAMPER TUBE フロントダンパーチューブ

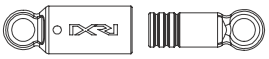

OIL ダンパーオイル N/A 番/CST

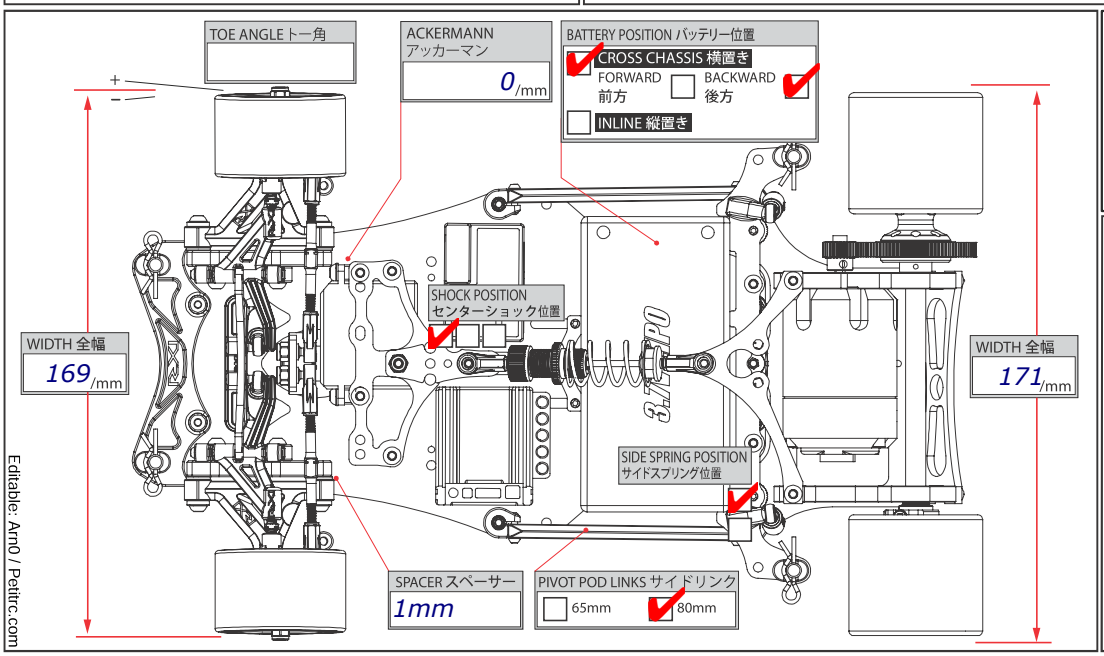


### SIDE SPRING サイドスプリング

☐ S ☐ M ☑ H
OTHERS その他

2 /mm

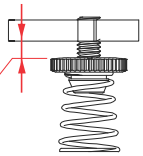

### SHOCK ABSORBER ショック

OIL ダンパーオイル 35 番/CST

LENGTH プリロード /mm

REBOUND リバウンド %

SPRING スプリング
☐ MEDIUM スプリング ☑ M.HARD ミディアムハード
☐ OTHERS その他

PISTON ピストン
☑ 2 HOLES 2穴 ☐ 3 HOLES 3穴

### TIRE SETTING タイヤセッティング

| FRONT フロント | | REAR リア |
|---|---|---|
| CRC Spec | TIRE タイヤ | CRC Spec |
| 39.6 /mm | DIAMETER 直径 | 39.6 /mm |
| | ADDITIVE グリップ剤 | |
| /MINS | ADDITIVE TIME 時間 | /MINS |

ADDITIVE AREA 塗り幅

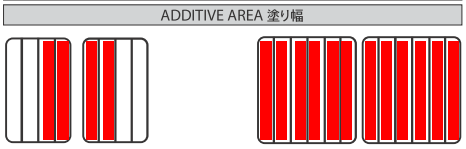

| | | | | | |
|---|---|---|---|---|---|
| MOTOR モーター | TSR 17.5 TURNS | ROTOR ローター | 12.5 /mm | MOTOR TIMING 進角 | 48 ° |
| PINON GEAR ピニオンギア | T | SPUR GEAR スパーギア | T | FINAL RATIO ギヤー比 | 93.5 |

| | | | | | |
|---|---|---|---|---|---|
| ESC アンプ | HW 1s Spec | SETUP セット | | | |
| BATTERY バッテリー | Xenon 8000 | BODY ボディー | PF AMR Lite | TOTAL WEIGHT 全備重量 | 731 /grams |

MEMO メモ

VER 1.1 VD12

Editable: Am0 / Petitrc.com