DESTINY SET-UP SHEET VD-12

DATE 日付	10 / 7 / 2017	TRACK コース	Vegas IIC
DRIVER NAME ドライバー	Johnny Carey	CONDITION 路面	☑ CARPET カーペット ☐ ASPHALT アスファルト
TRACTION 路面グリップ	HIGH 高い ☑ ☐ ☐ ☐ ☐ LOW 低い	TEMP. 温度	AIR 気温 / TRACK 路面温度

EVENT 大会名	IIC - 13.5 Car	BEST LAP TIME ベストラップ	14.1	QUALIFYING POSITION 予選順位	12	FINAL POSITION 決勝順位	14

FRONT フロント / REAR リア

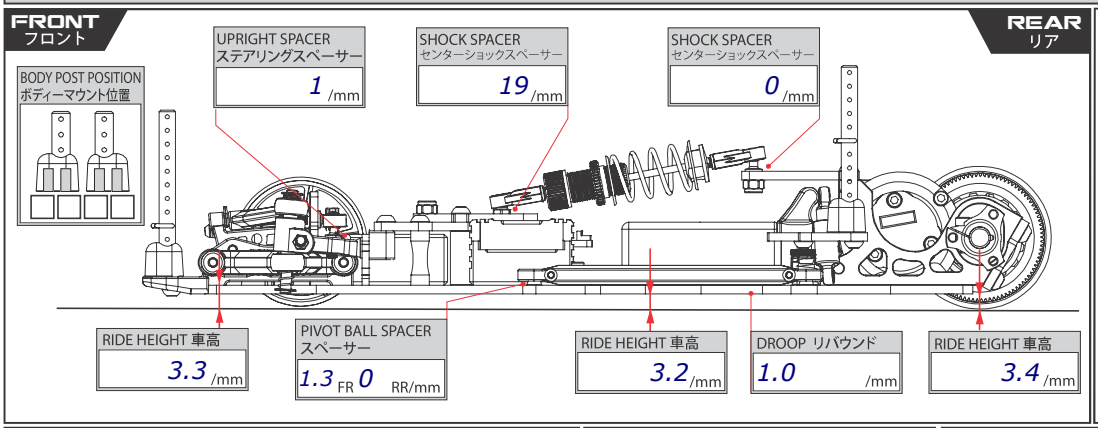

HEIGHT ADJUSTER アクスルハイトアダプター

☐ UP 上方 / ☐ DOWN 下方

☐ 0.00 ☐ -0.25 ☐ -0.50 ☐ -0.75 ☐ -1.00 ☐ -1.25 ☐ -1.50 ☐ -1.75 ☐ -2.00

DIFF SETTING デフセッティング

☑ TIGHT 緊い ☐ ☐ MEDIUM 中間 ☐ ☐ LOOSE 緩い

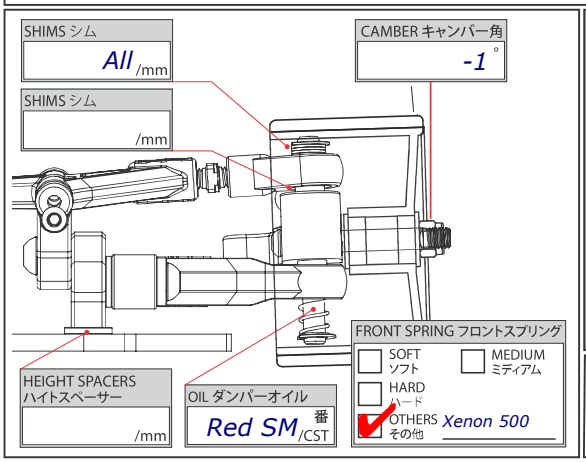

UPPER ARM HEIGHT ADJUSTABLE フロントアッパーアーム取り付け位置

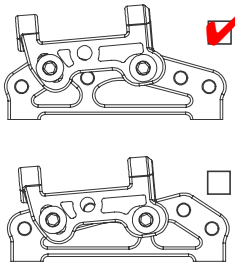

☑ HIGH 高 ☐ LOW 低

CASTER SPACER キャスター角 .6 /mm

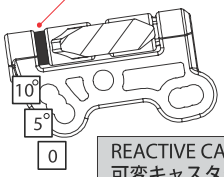

REACTIVE CASTER 可変キャスター

☐ 0° ☑ 5° ☐ 10°

FRONT DAMPER TUBE フロントダンパーチューブ

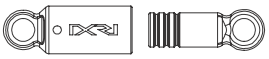

OIL ダンパーオイル N/A 番/CST

SIDE DAMPER TUBE ロールダンパーチューブ

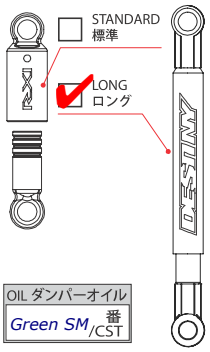

☐ STANDARD 標準 ☑ LONG ロング

OIL ダンパーオイル Green SM 番/CST

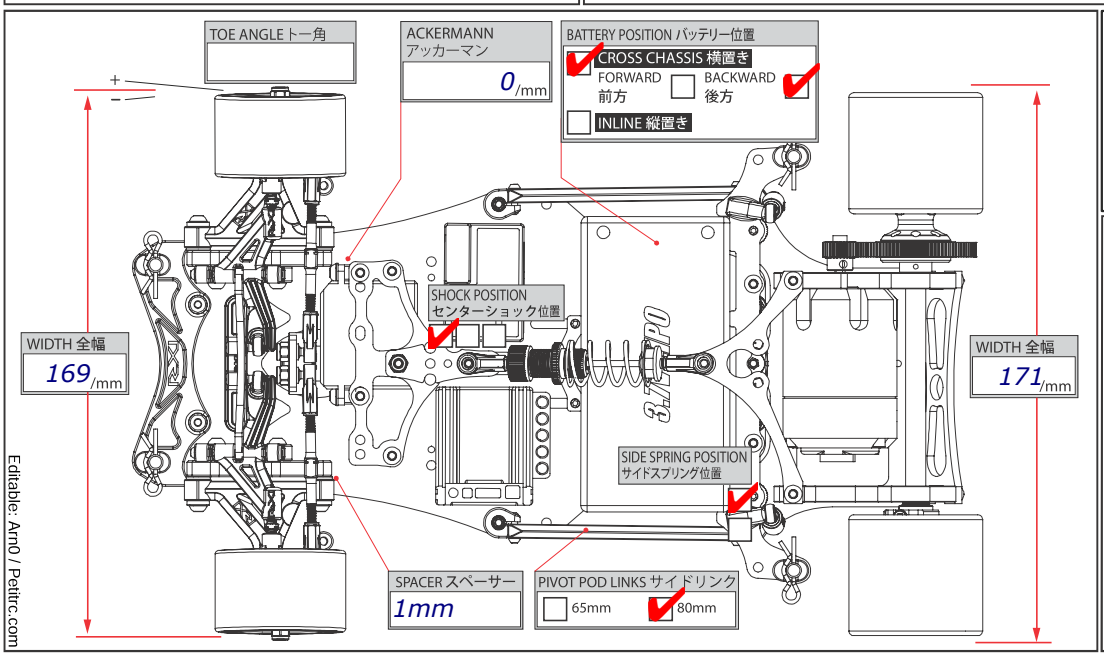

SIDE SPRING サイドスプリング

☐ S ☑ M ☐ H

OTHERS その他

2 /mm

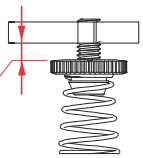

SHOCK ABSORBER ショック

OIL ダンパーオイル 37.5 番/CST

LENGTH プリロード /mm

REBOUND リバウンド %

SPRING スプリング: ☐ MEDIUM スプリング ☑ M.HARD ミディアムハード ☐ OTHERS その他

PISTON ピストン: ☑ 2 HOLES 2穴 ☐ 3 HOLES 3穴

Editable: Am0 / Petitrc.com

TIRE SETTING タイヤセッティング

FRONT フロント		REAR リア
JFT R35	TIRE タイヤ	JFT R35
39.6 /mm	DIAMETER 直径	39.6 /mm
	ADDITIVE グリップ剤	
/MINS	ADDITIVE TIME 時間	/MINS

ADDITIVE AREA 塗り幅

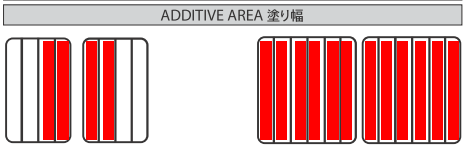

MOTOR モーター	TSR 13.5 TURNS	ROTOR ローター	12.5 /mm	MOTOR TIMING 進角	42 °
PINON GEAR ピニオンギア	T	SPUR GEAR スパーギア	T	FINAL RATIO ギヤー比	93.5

ESC アンプ	HW 1s Spec	SETUP セット			
BATTERY バッテリー	Xenon 8000	BODY ボディー	PF AMR Lite	TOTAL WEIGHT 全備重量	731 /grams

MEMO メモ

VER 1.1 VD12