RU

AWESOMATIX®

A12

1/12-SCALE ELECTRIC ON-ROAD CAR

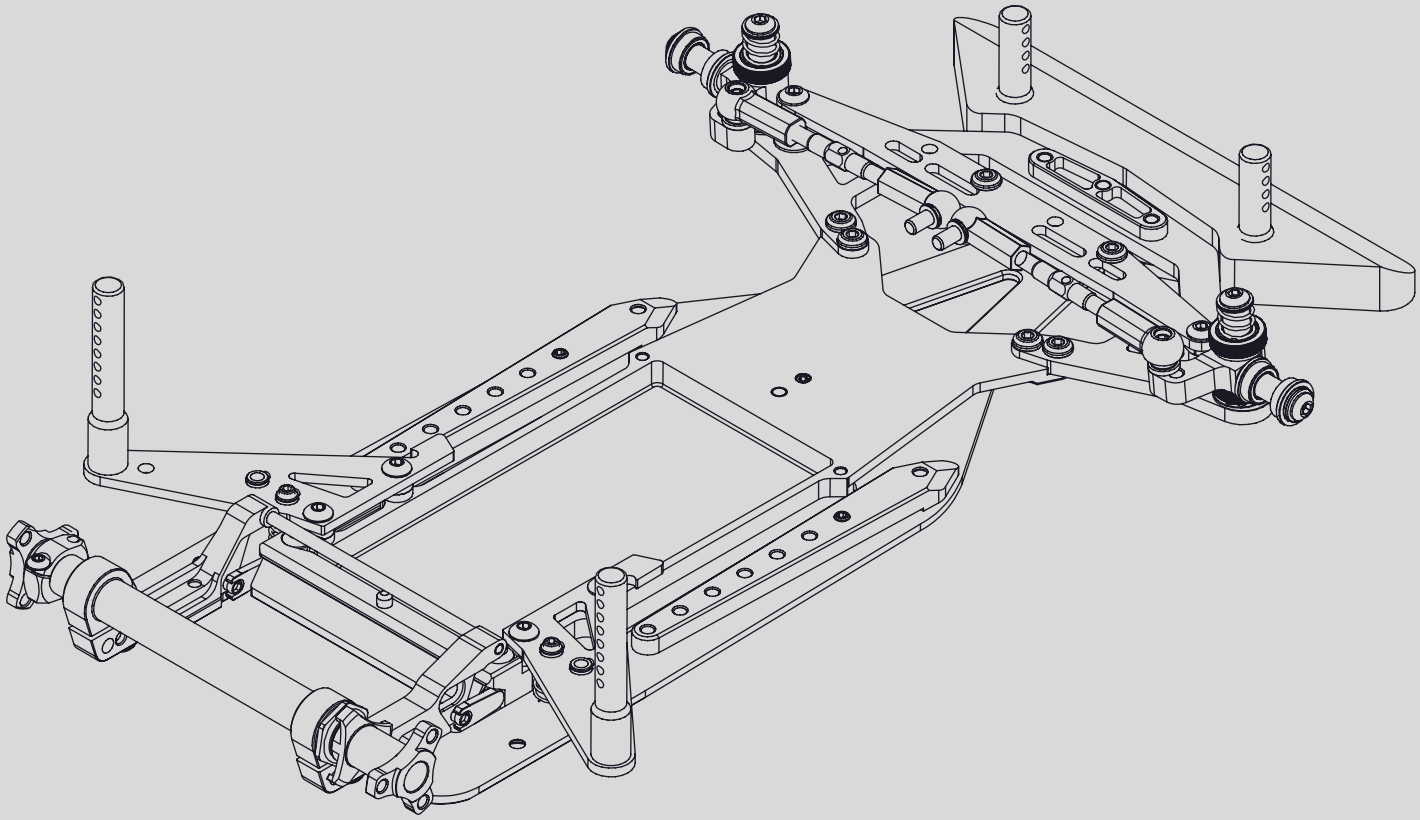

РУКОВОДСТВО ПОЛЬЗОВАТЕЛЯ

ВВЕДЕНИЕ

Поздравляем вас с приобретением вашей автомодели AWESOMATIX!
Автомодель A12 произведена компанией UAB AWESOMATIX.

ПЕРЕД НАЧАЛОМ

A12 является высококачественной, инновационной автомоделью масштаба 1/12 и должна собираться только людьми, имеющими опыт сборки радиоуправляемых спортивных автомоделей. Это не игрушка и не предназначена для использования детьми без присмотра ответственными и осведомленными взрослыми. Внимательно прочтите руководство пользователя и полностью усвойте его перед началом сборки. Если у вас есть какие-либо проблемы или вопросы, не стесняйтесь связаться с командой Awesomatix по адресу: support@awesomatix.com. Если, по какой-либо причине, вы решили, что не будете использовать A12 вы не должны начинать сборку. Ваш набор A12 не может быть возвращён в UAB Awesomatix для возврата денег или обмена, если он был полностью или частично собран.
Этот набор является спортивной радиоуправляемой моделью и может причинить ущерб или телесные повреждения. Автомодель A12 разработана для использования на спортивных трассах. Она не должна использоваться в общественных местах. UAB Awesomatix не несет ответственности за любой ущерб вызванный сборкой или использованием этого набора.
Ввиду постоянного совершенствования продукта, точные спецификации набора могут изменяться.
UAB Awesomatix оставляет за собой право изменять любые спецификации без предварительного уведомления. Все права защищены.

ПРИМЕЧАНИЯ ПО СБОРКЕ

Вы можете найти полезные советы и фотографии сборки A12, а также сетап-листы на сайте: http://site.petitrc.com/reglages/awesomatix/setupa12/

ОСНОВНЫЕ МЕРЫ БЕЗОПАСНОСТИ

- Многие из деталей в этом наборе достаточно малы, чтобы быть случайно проглоченными и вызвать потенциальное удушение, делая их потенциально опасными. Убедитесь, что при сборке набора, вы делаете это вне пределов досягаемости для маленьких детей..
- Будьте осторожны во время сборки, так как некоторые детали имеют острые края.
- Внимательно прочтите руководство пользователя для понимания того, какие вспомогательные предметы (инструменты, электрика, электроника и т.п.)
- используются с этим набором. Awesomatix Innovations не несет ответственности за действие любых таких вспомогательных предметов.
- Будьте осторожны при использовании инструментов и острых предметов.
- Будьте осторожны при использовании инструментов и острых предметов.
- Никогда не прикасайтесь к вращающимся деталям автомодели, так как это может вызвать телесные повреждения.
- Держите колеса автомодели вдали от поверхности, когда проверяете функционирование радиооборудования.
- Для предотвращения серьезных телесных повреждений и/или повреждений имущества, будьте ответственны при управлении всеми радиоуправляемыми моделями.
- Автомодель не предназначена для использования на дорогах или в местах, где ее использование может вызвать конфликт или нарушить движение пешеходов или автотранспорта
- Не запускайте автомодель при плохом освещении или за пределами видимости. Любое нарушение видимости может привести к повреждению вашей автомодели или, что еще хуже, к телесным повреждения других людей или их имущества.
- Как радиоуправляемое устройство, ваша автомодель может подвергаться помехам от объектов находящихся вне вашего контроля. Любые подобные помехи могут вызвать потерю управления, поэтому всегда учитывайте такую возможность.
- Когда вы не используете радиоуправляемую модель, всегда отключайте и вынимайте батарею.
- Изолируйте любые оголенные электрические провода для предотвращения коротких замыканий.

Будьте максимально осторожны при выполнении проводки, подключении и изоляции кабелей. Убедитесь, что кабели подключены надежно. Проверьте разъемы на плотность соединения, если это не так, соедините их надежно. Никогда не используйте радиоуправляемые модели с поврежденными проводами. Поврежденные провода опасны и могут вызвать короткое замыкание и возгорание.

РЕКОМЕНДОВАННОЕ ОБОРУДОВАНИЕ (НЕ ВКЛЮЧЕНО)

- Радиопередатчик
- Приемник радиоуправления
- Электронный регулятор скорости (ESC)
- Saver сервопривода
- Электромотор
- Пиньон (pinion, 64 или 48 pitch)
- Спур (spur, 64 или 48 pitch)
- 1S Li-Po батарея
- 1/12 кузов
- 1/12 колёса

РЕКОМЕНДОВАННЫЕ ИНСТРУМЕНТЫ (НЕ ВКЛЮЧЕНО)

- 1.5мм, 2.0мм, 2.5мм 6-гранные отвёртки
- 12мм ключ
- Швейная игла или булавка
- Штангенциркуль
- Хоббийный нож
- Измеритель клиренса
- Циакриновый клей
- Фиксатор резьбы
- 2-сторонний скотч
- Силиконовые масла для демпферов
- Смазка для шарниров

ШАГ 1

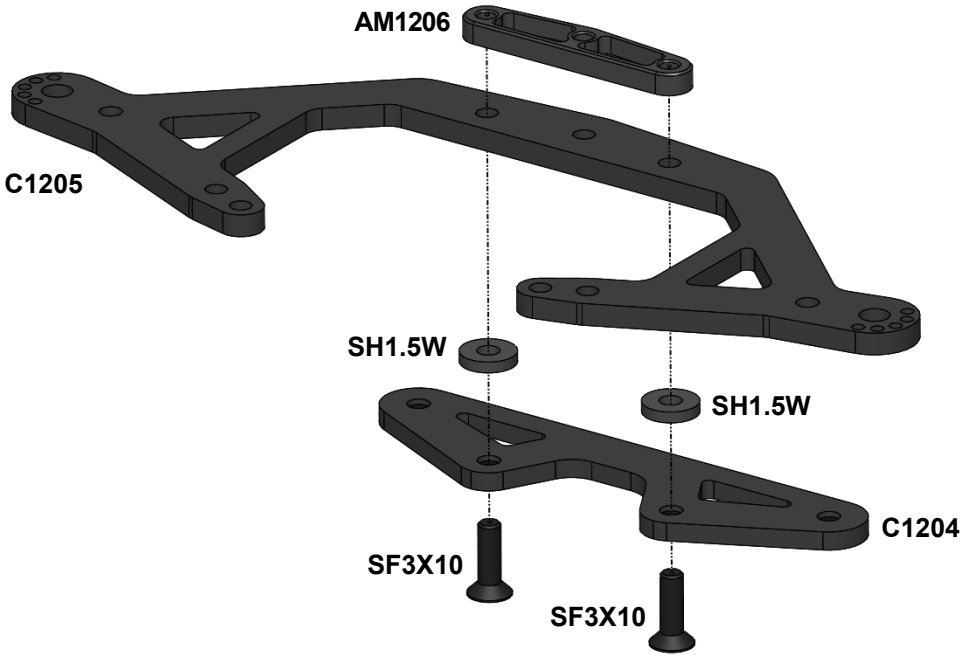

! **SH1.5W** - 7.4x3x1.5мм дюралевые проставки.

ШАГ 2

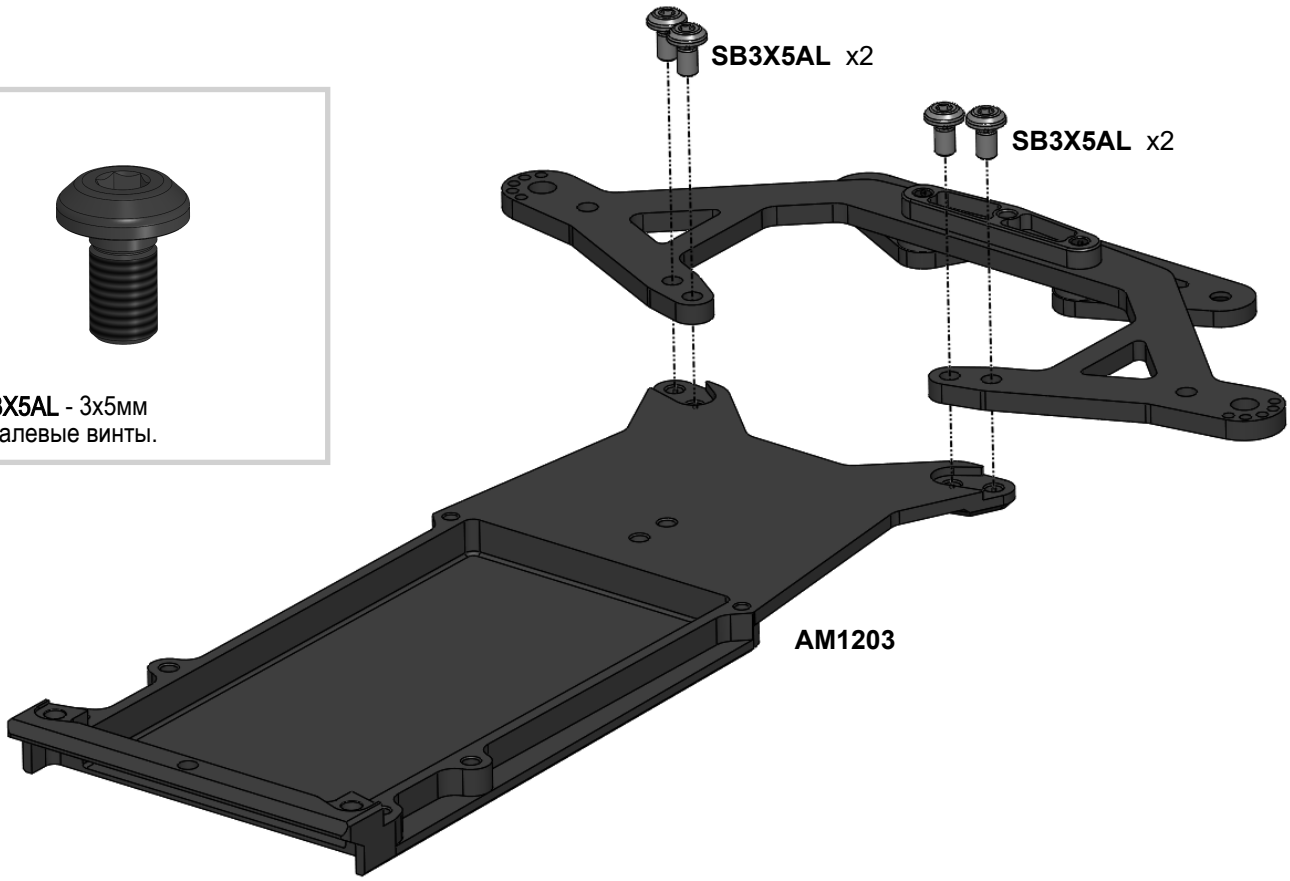

! **SB3X5AL** - 3x5мм дюралевые винты.

ШАГ 3

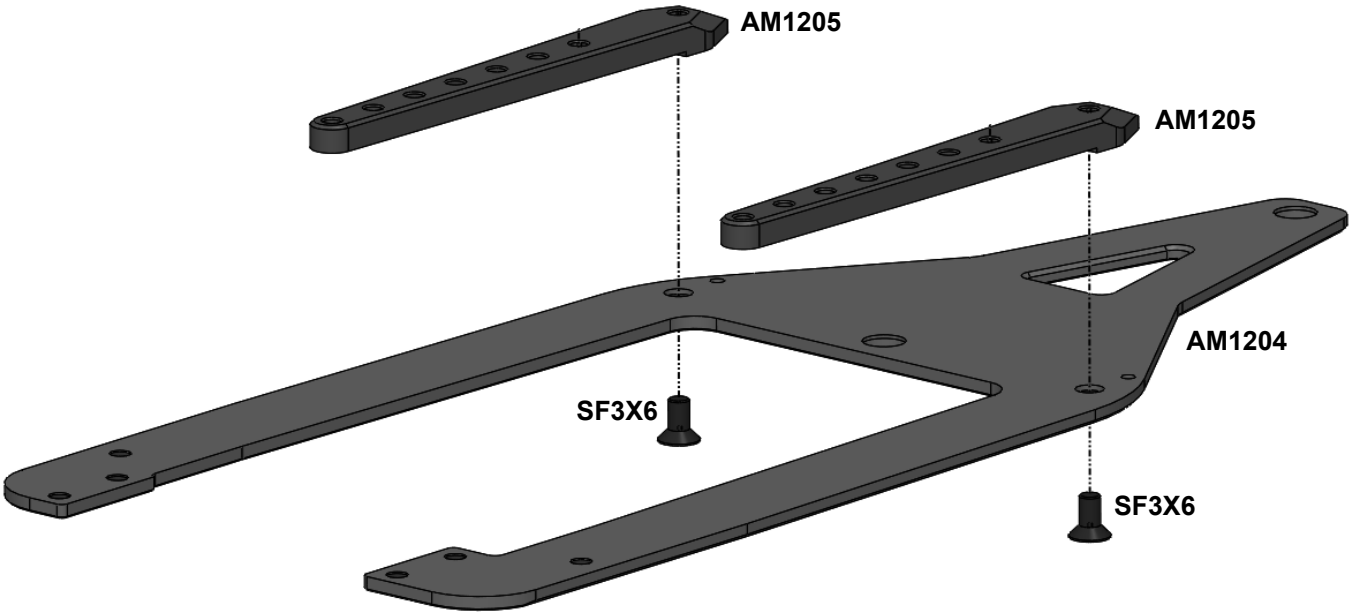

ШАГ 4

Используйте синий фиксатор резьбы для шпильки SS3X4!

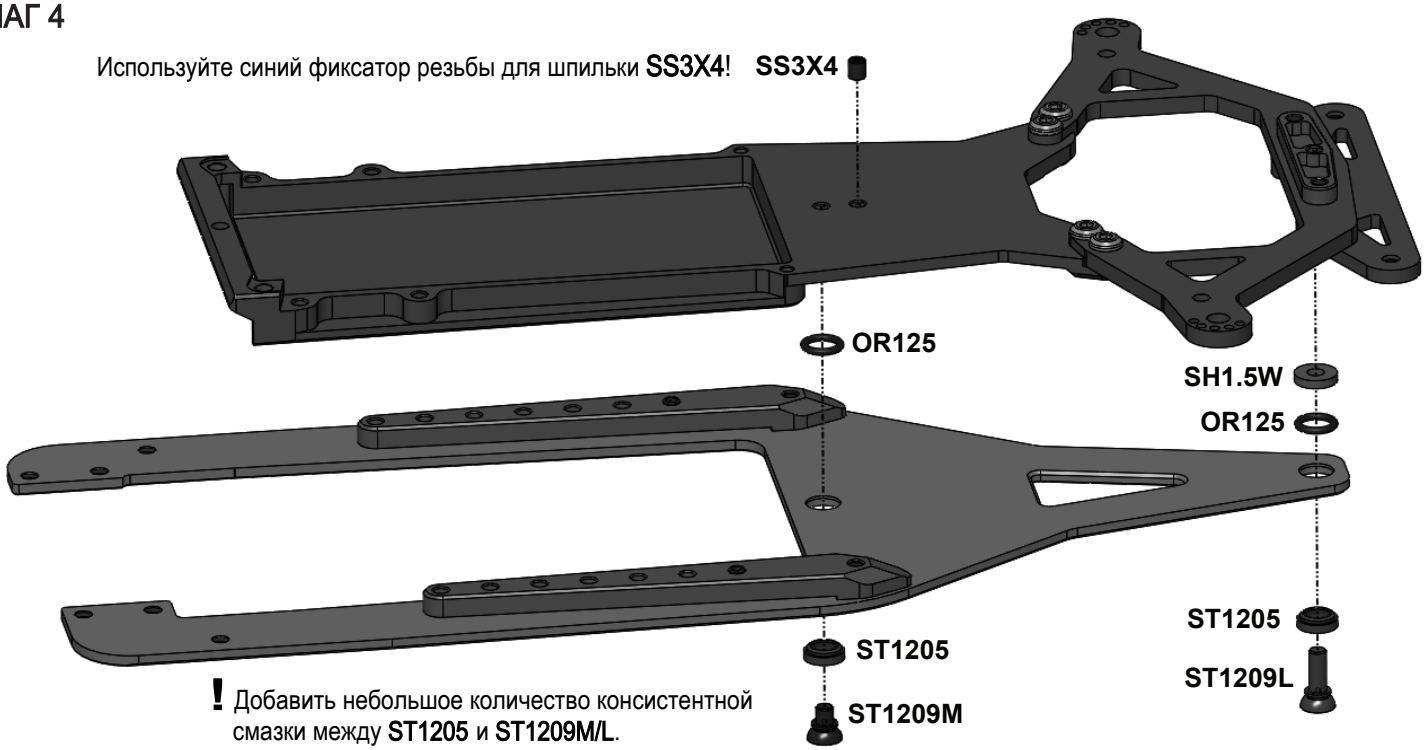

! Добавить небольшое количество консистентной смазки между ST1205 и ST1209M/L.

Задний шарнир

! Кончик шпильки **SS3X4** должен лишь слегка коснуться поверхности **AM1204**.

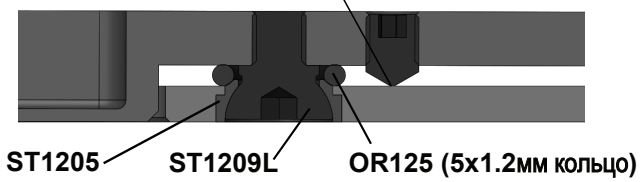

Передний шарнир

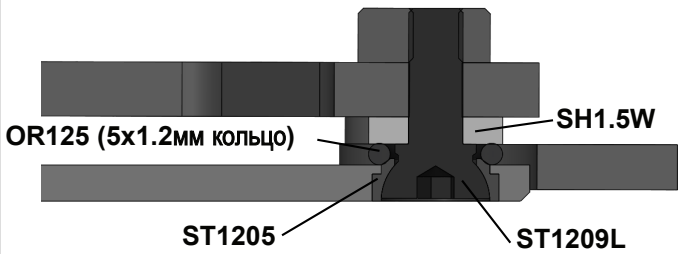

ШАГ 5

! Слегка смазать канавку **ST1202** силиконовым маслом.

! Смазать кольцо **OR153V** силиконовым маслом. Вставить пальцами кольцо **OR153V** в канавку **ST1202** (во избежание повреждения кольца, не применять острые инструменты!).

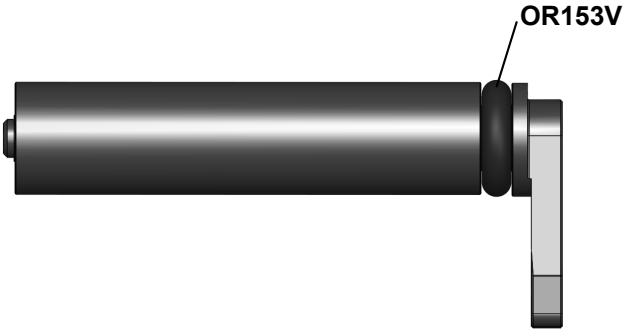

ШАГ 6

! Добавить ~0,3 г силиконового масла 50 000...100 000 cst в отверстия корпуса демпфера **ST1204**. В качестве базового сетапа мы рекомендуем масло 100 000 cst. Держать **ST1204** вертикально несколько минут с тем, чтобы всё масло достигло дна отверстий.

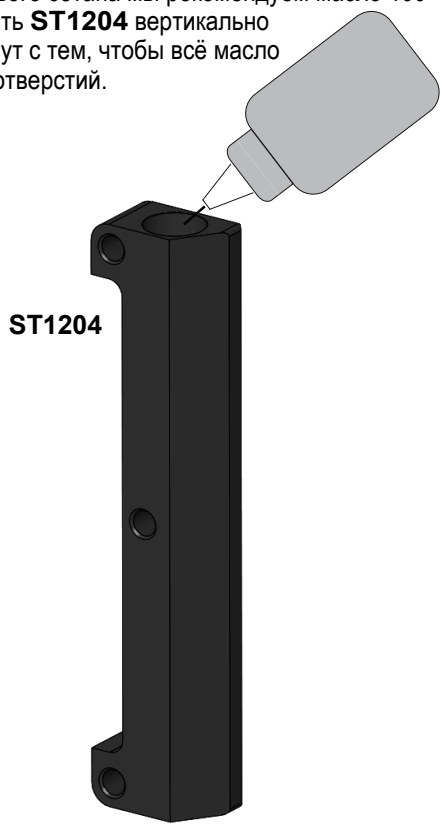

ШАГ 7

! Аккуратно и медленно вставить ротор **ST1202** в корпус демпфера **ST1204**. После того, как торец ротора **ST1202** достигнет масла, необходимо приложить дополнительное усилие для полного погружения ротора **ST1202** в корпус демпфера с маслом. Мы рекомендуем использовать резиновый жгут или резиновое кольцо **OR230**, как показано на картинке. Излишки масла могут начать вытекать наружу через щель из корпуса **ST1204** под воздействием резинового кольца на ротор **ST1202**. После того, как кольцо **OR153V** достигнет торца корпуса **ST1204** (кольцо закроет щель), вставить иглу или булавку в паз ротора, обеспечив дальнейший выход излишков масла и воздуха для полного погружения ротора **ST1202** в корпус демпфера **ST1204**. Ротор **ST1202** должен войти в корпус демпфера **ST1204** до упора, как показано на картинке ниже.

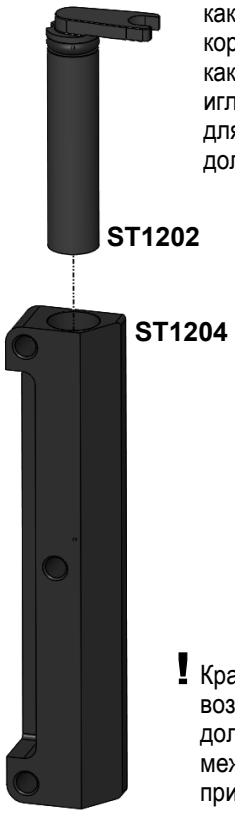

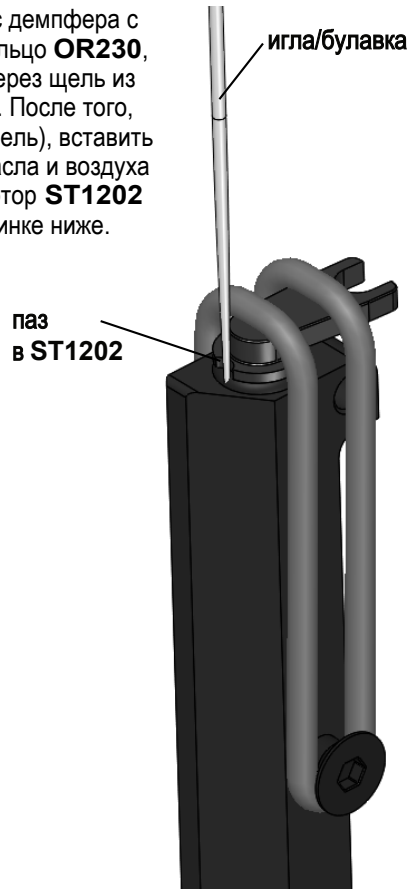

! Крайне важно собрать демпфер без воздуха внутри! Силиконовое масло должно полностью заполнить щель между ротором и корпусом. Возможно придётся попрактиковаться.

ШАГ 8

Повторить шаги 5,6,7 для противоположной стороны корпуса **ST1204**, и убедиться, что оба ротора **ST1202** заняли свои места (заподлицо с соответсвующими поверхностями **ST1204**)

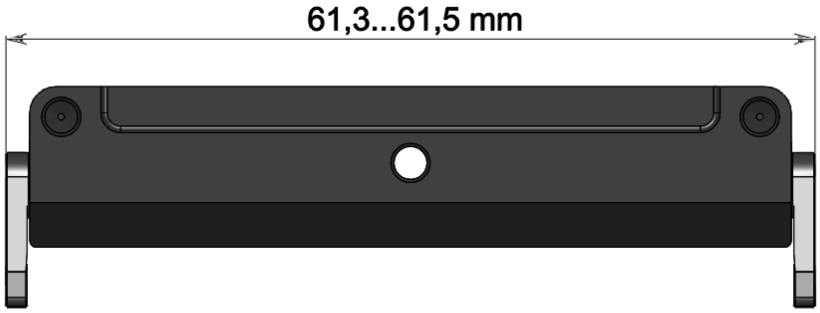

ШАГ 9

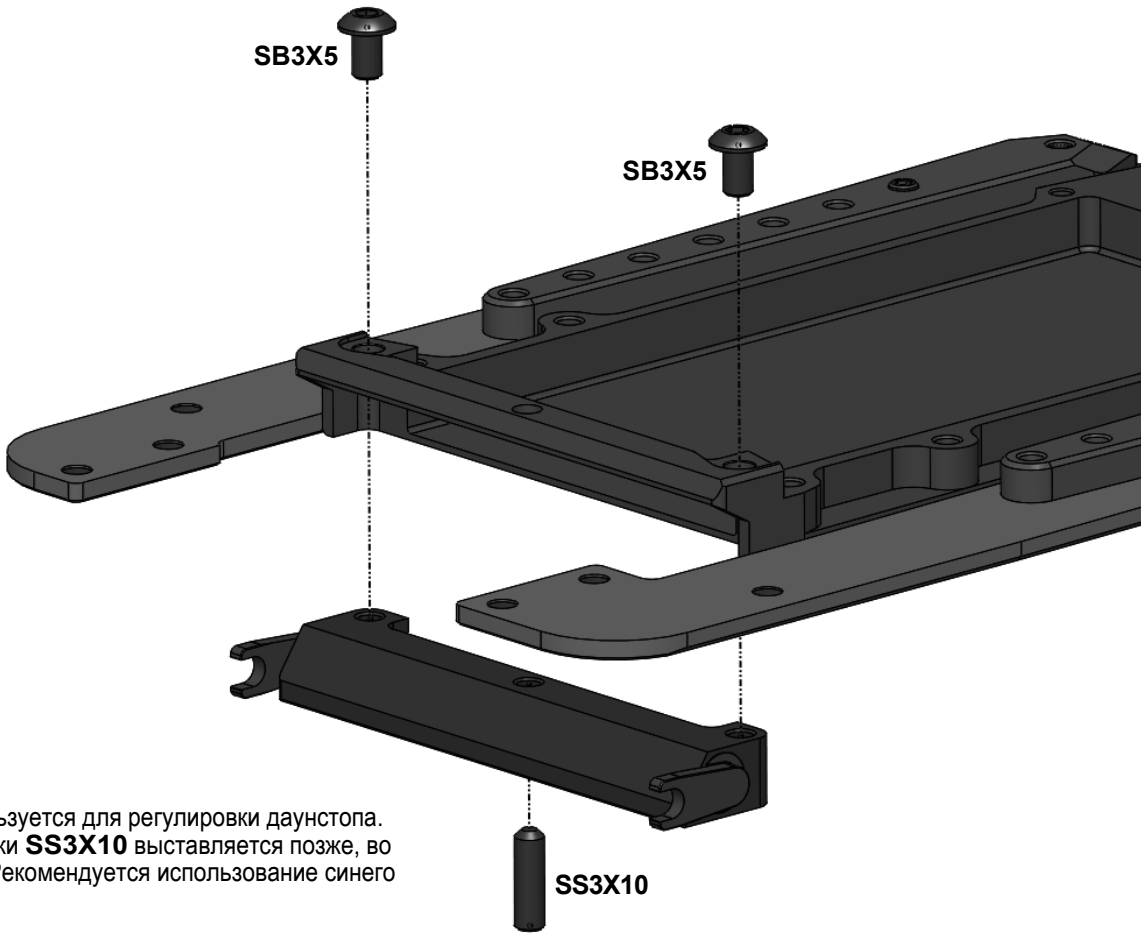

! Шпилька **SS3X10** используется для регулировки даунстопа. Точное положение шпильки **SS3X10** выставляется позже, во время настройки шасси. Рекомендуется использование синего фиксатора резьбы.

ШАГ 10

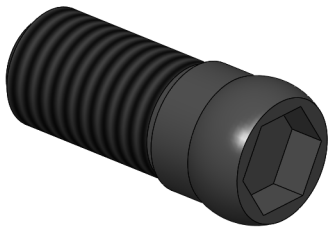

ST1201 3мм шаровая шпилька

ШАГ 11

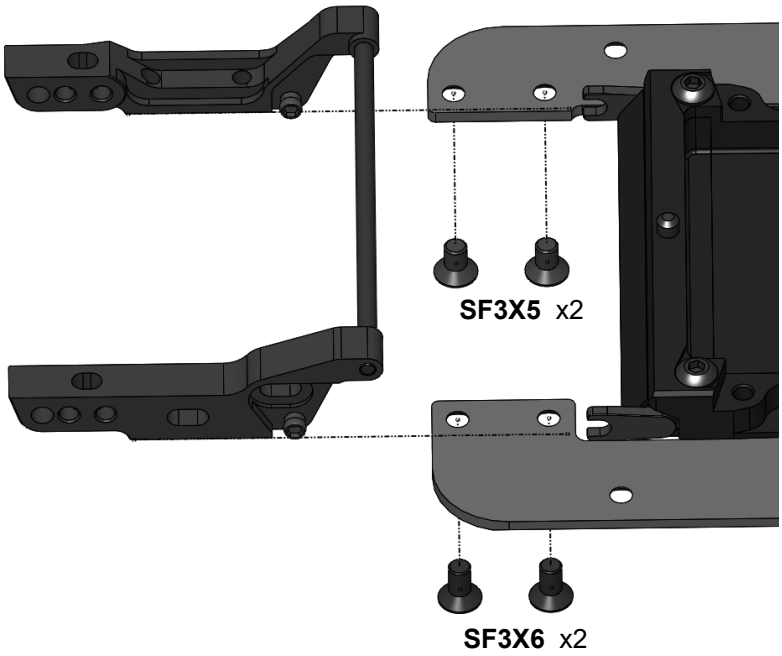

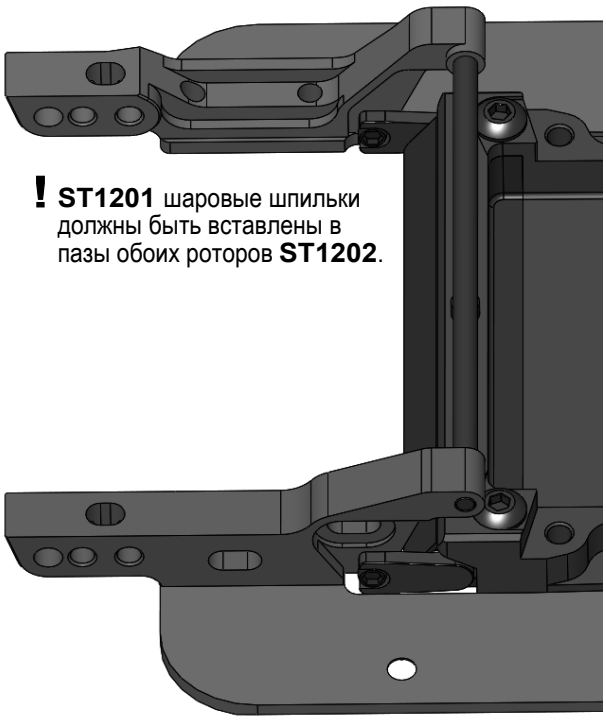

! **ST1201** шаровые шпильки должны быть вставлены в пазы обоих роторов **ST1202**.

ШАГ 12

! Набором шайб **SH** выставляется желаемый задний клиренс.

AT1203

SH0.25
SH0.5
SH1.0
SH1.75

SS3X5

SH0.25...SH1.75

SB3X12

SH0.25
SH0.5
SH1.0
SH1.75

SH0.25...SH1.0

SB3X12

SS3X5

Использовать синий фиксатор резьбы для шпилек **SS3X5**!

Допустима регулировка длины колёсной базы в пределах1мм путём перестановки шпилек в отверстиях задней рамы.
Соответствующее положение шпилек SS3X5 на картинках ниже.

SS3X5

Короткая колёсная база

SS3X5

Длинная колёсная база (+1мм)

ШАГ 13

B168ZZ

OR15

Натянуть кольцо 1x5мм **OR15** на подшипник **B168ZZ**.

Приготовить два подшипника **B168ZZ** с кольцами **OR15**.

Вставить оба подшипника **B168ZZ** в заднюю балку **AT1203**.

ШАГ 14

! Стойка поворотного кулака **ST1208** обеспечивает кастер 4 градуса.
Опционная стойка поворотного кулака **ST1208-C5** обеспечивает кастер 5 градусов.

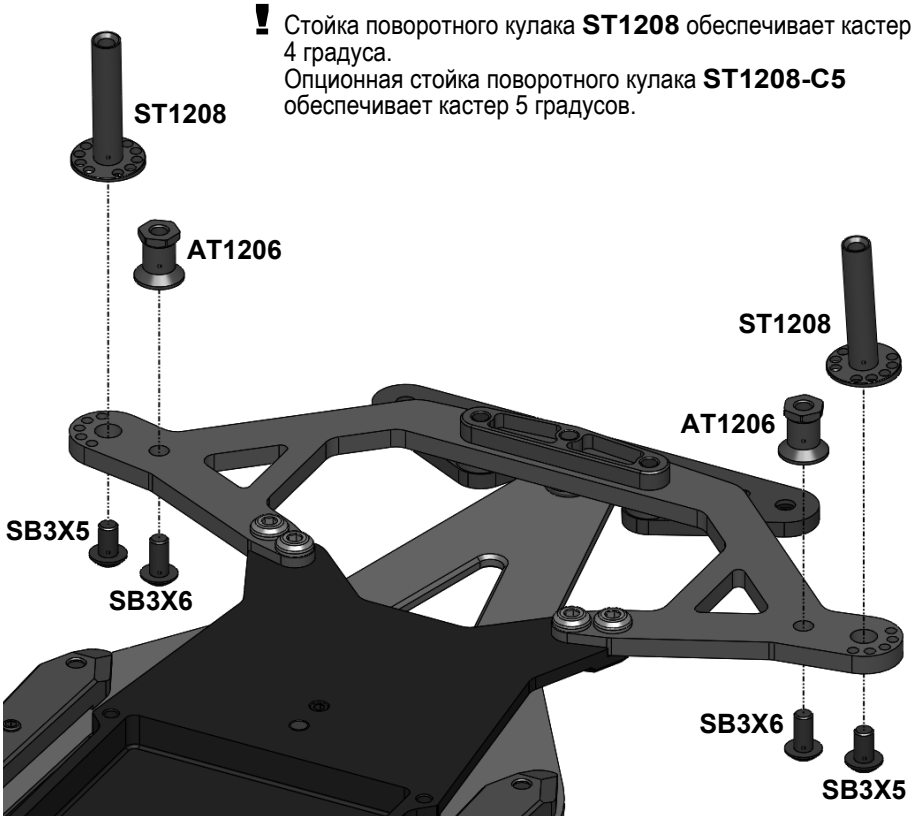

1,5мм 6-гранная отвёртка или калибр **RHG 4.2** Используются для совмещения отверстий **ST1208** и **C1205**

Совмещение соответствующих отверстий **ST1208** и **C1205** для настройки развала передних колёс.

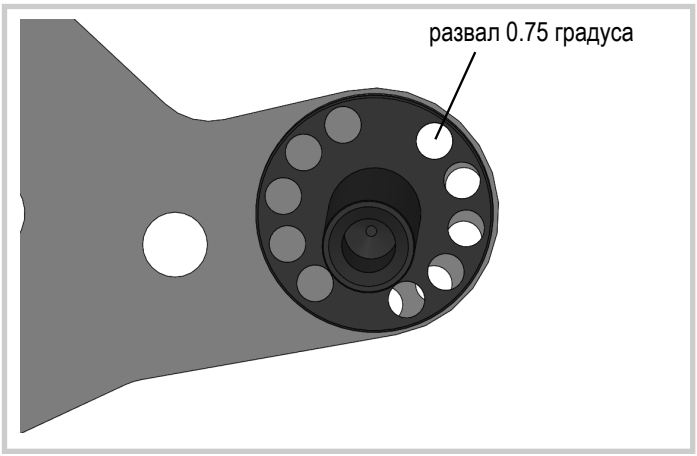

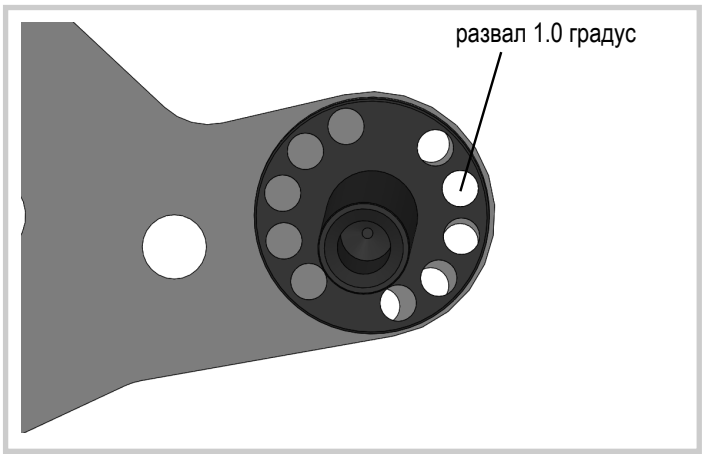

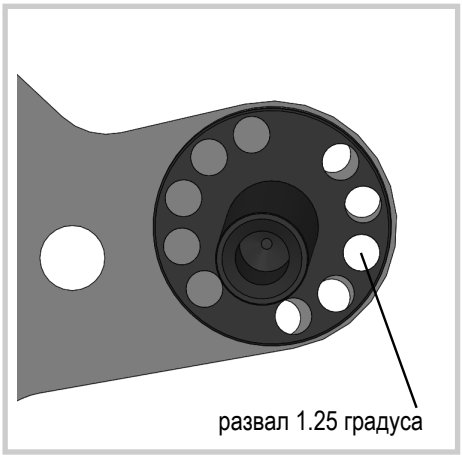

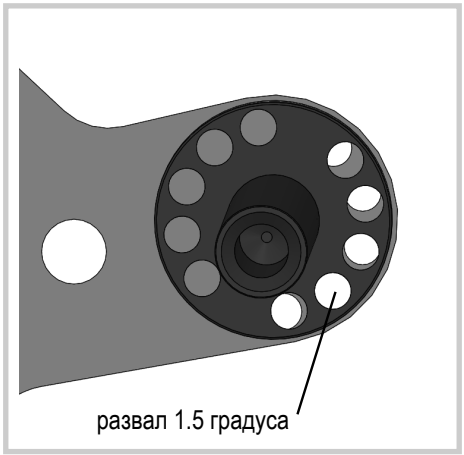

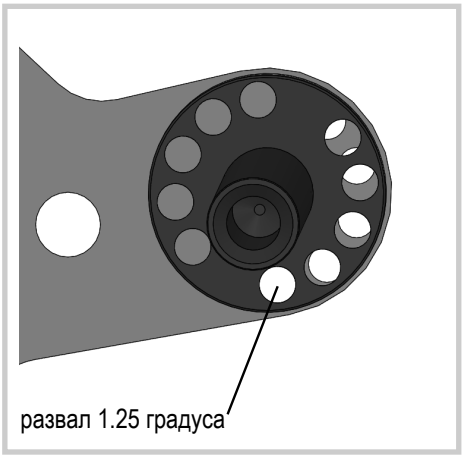

ШАГ 15

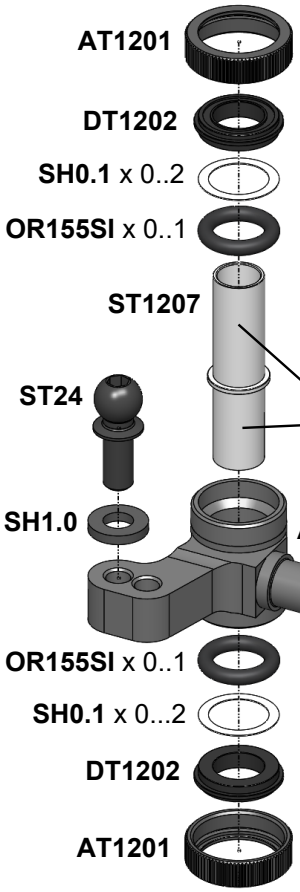

Жёсткость демпфирования в рулевых блоках регулируется с помощью:

1) Выбора количества установки одного или двух уплотнительных колец.
2) Преднатяга уплотнительных колец шайбами **SH0.1** 6x8x0.1мм..
3) Смазки уплотнительных колец.
4) Количества и вязкости демпфирующего масла или смазки в рулевом блоке.

Соблюдать положение!
длинная часть **ST1207**
короткая часть **ST1207**

Для начальной настройки рекомендуем только одно нижнее кольцо **OR155SI,** смазанное смазкой без шайб **SH0.1**. В зависимости от условий трассы, можно не использовать уплотнительное кольцо, но при этом обильно смазать **ST1207** консистентной смазкой.

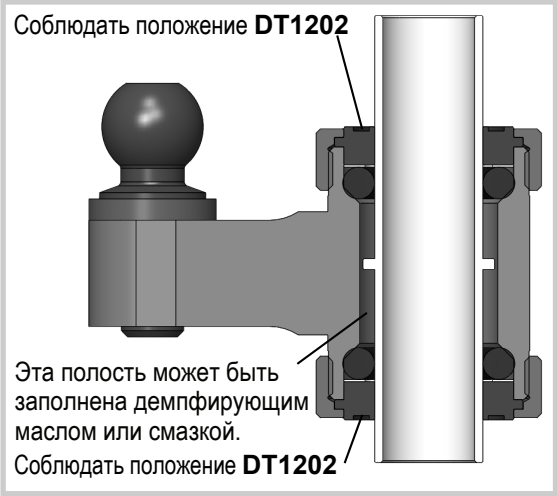

При сборке рулевых блоков полностью заполненных демпфирующим маслом, используйте иглу при установке верхнего уплотнительного кольца. Игла создаст зазор для выхода воздуха и излишков масла.

ШАГ 16

! Передние пружины Soft **SPR12FS** (Silver) и Medium **SPR12FM** (Gold) поставляются с набором **A12.**

Шайбы **SH12S-0.2** толщиной 0.2мм для регулировки преднатяга передних пружин и установки переднего клиренса.

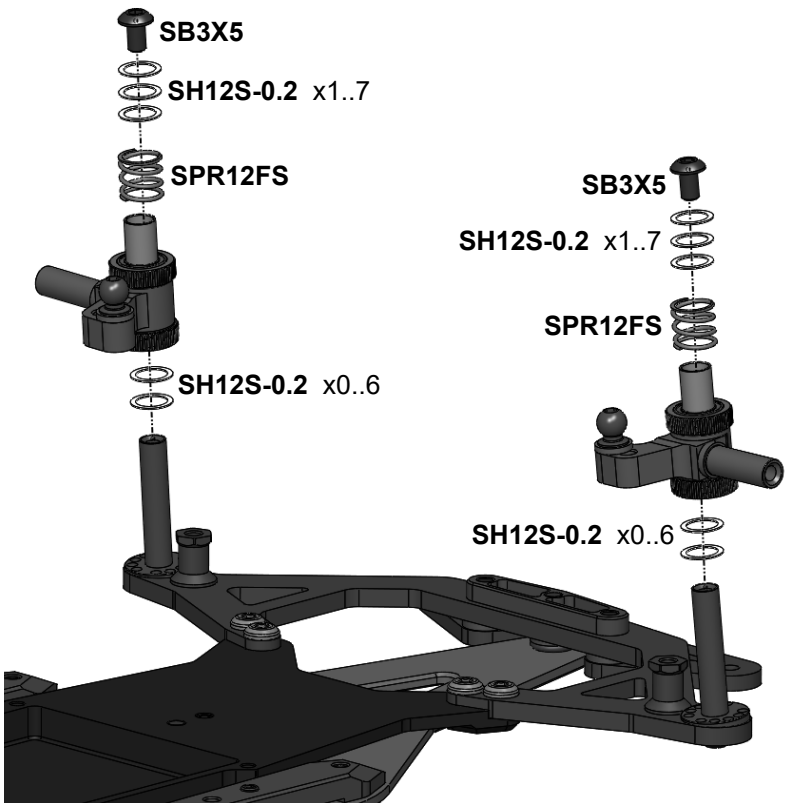

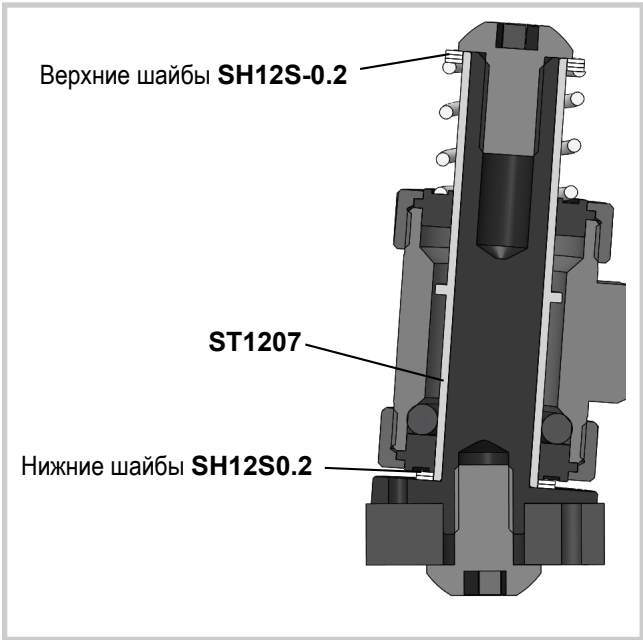

ВНИМАНИЕ! При установке шайб **SH12S0.2** сверху и снизу удостовериться, что **ST1207** находится точно в отверстиях всех установленных верхних и нижних шайб.

ШАГ 17

Установка сервопривода SANWA SRG

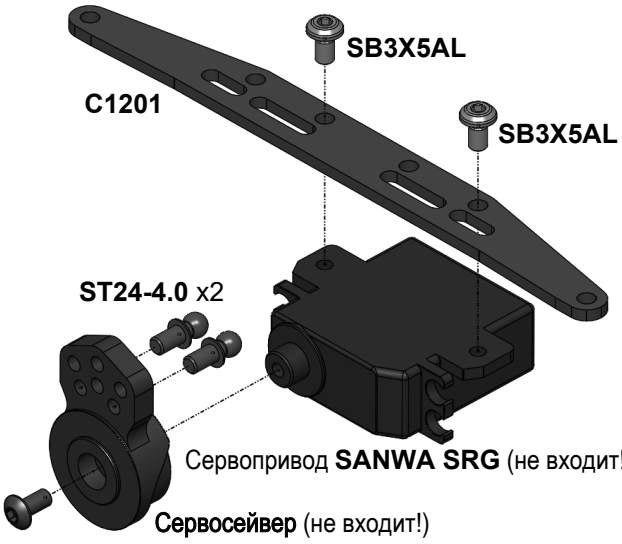

Установка стандартного мини сервопривода

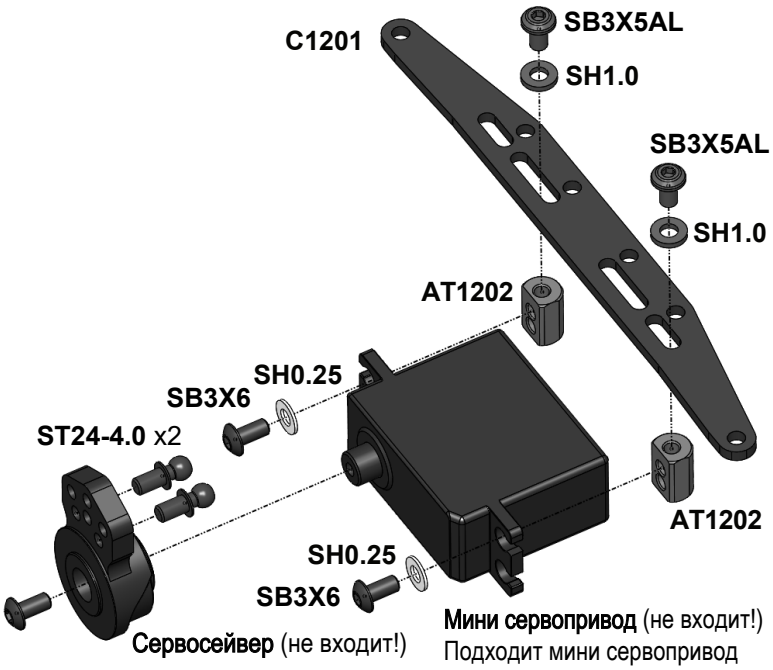

! **ST24-4.0** - шар 4.0мм вкручивается в сервосейвер. **ST24-4.0** подходит для наконечников **P1213** 4.0мм.

ШАГ 18

Установка сервопривода SANWA SRG

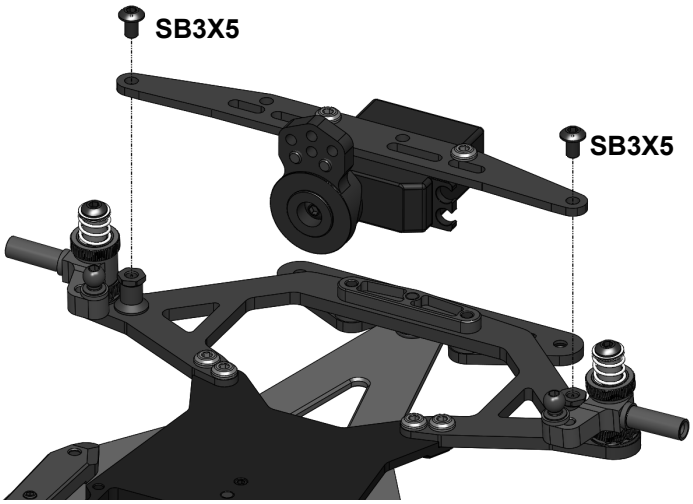

Установка мини сервопривода толщиной 15мм

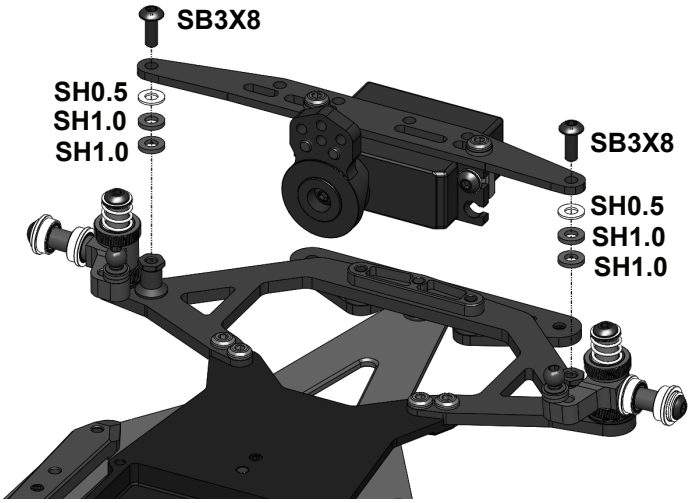

ШАГ 19

Левая рулевая тяга

Правая рулевая тяга

Установить обе рулевые тяги

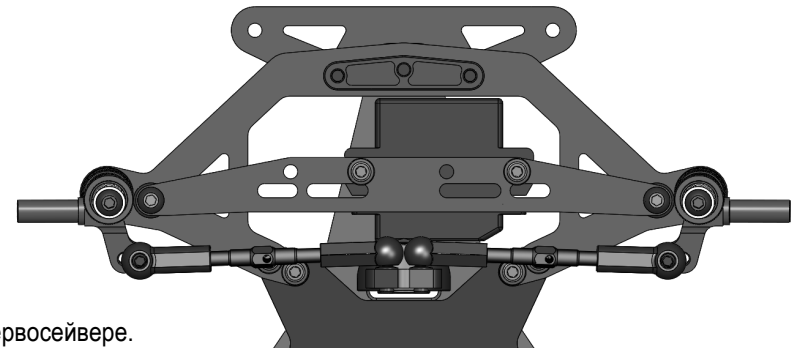

! Наконечник **P1213** надевается на шар 4мм **ST24-4.0** на сервосейвере.

ШАГ 20

Сборка задних кронштейнов кузова

! Запрессовать втулки **P06-1**с нижней стороны кронштейнов **C1203** и капнуть каплю циакринового клея для их фиксации.

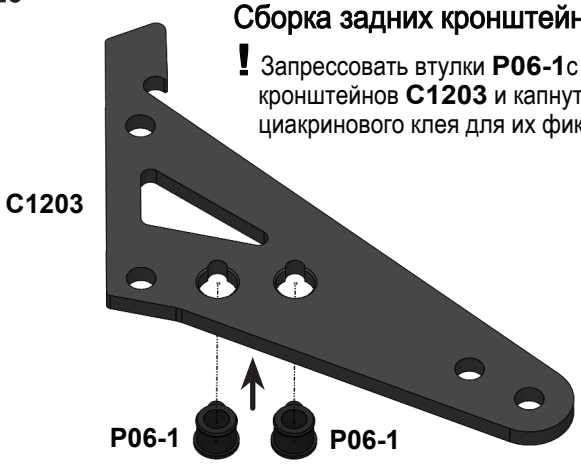

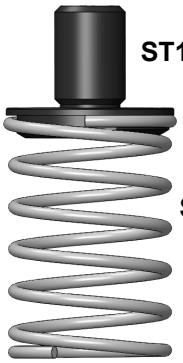

Защёлкнуть пружину в канавке фиксатора **ST1211.** Вращением пружины на фиксаторе добиться идеально ровного взаимного углового положения пружины по отношению к фиксатору.

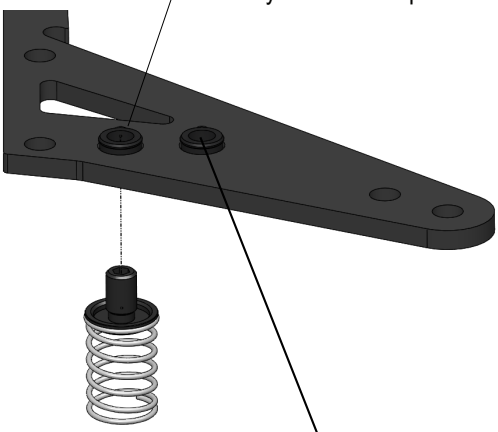

Использование внешних отверстий для фиксации пружин увеличивает эффективность пружин против крена в поворотах на 50% .

Начальное положение боковой пружины. Фиксатор пружины **ST1211** должен быть вкручен полностью.

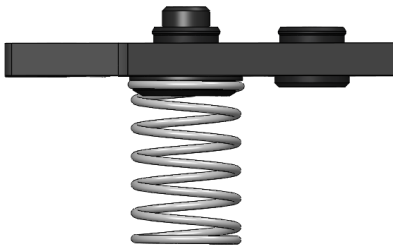

ШАГ 21

Собрать правый и левый кронштейны и установить их на шасси.

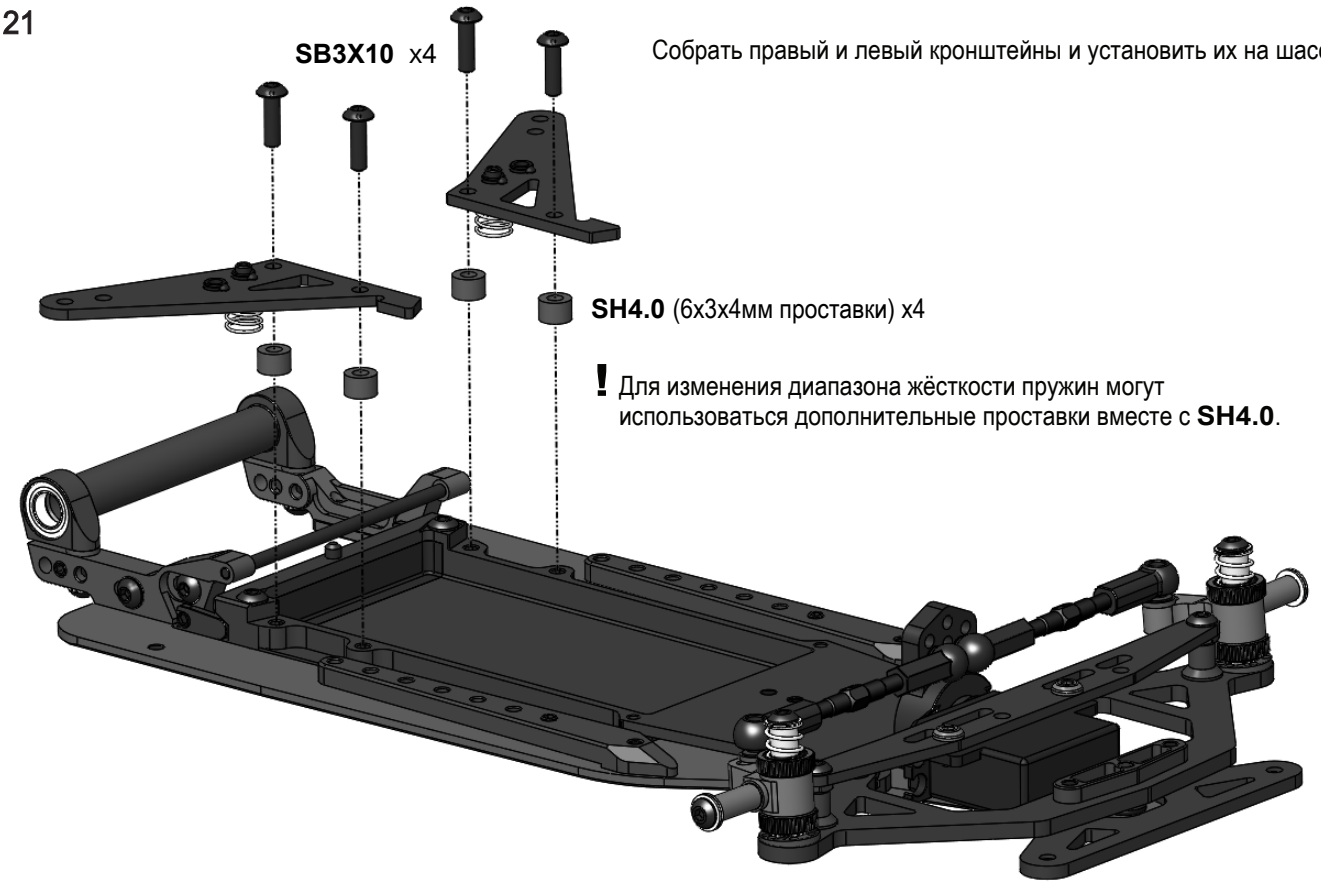

! Для изменения диапазона жёсткости пружин могут использоваться дополнительные проставки вместе с **SH4.0**.

ШАГ 22

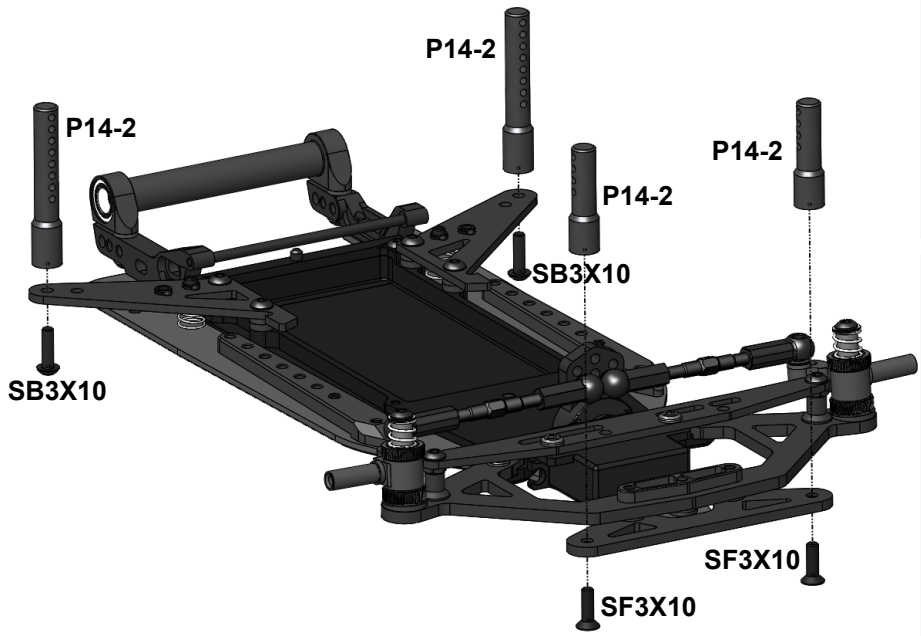

! Использовать 2-сторонний скотч для крепления бампера **P1215** на пластине **C1204**

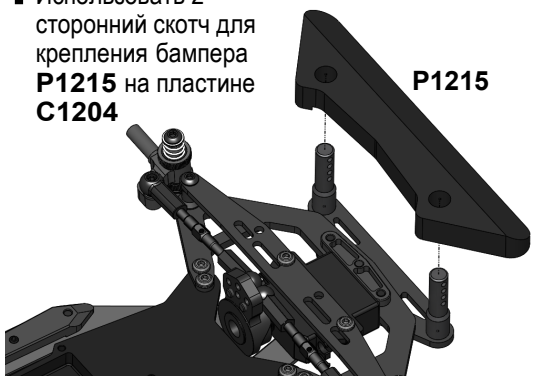

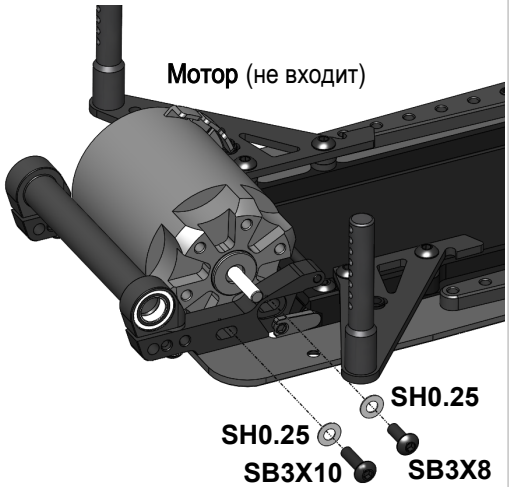

ШАГ 23

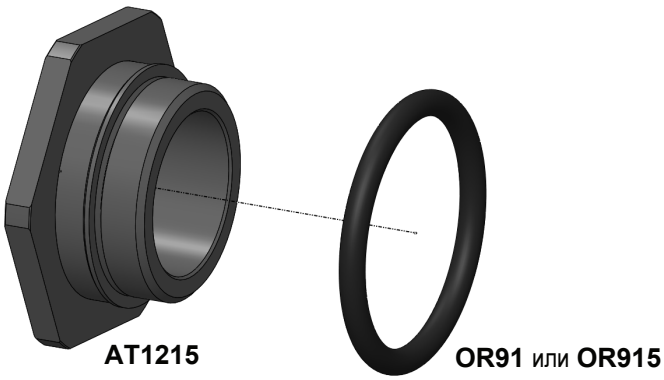

! Использовать кольцо **OR91** 9x1мм с **толстостенным** спуром. Использовать **OR915** 9x1.5мм с **тонкостенным** спуром (TC-style spur gears).

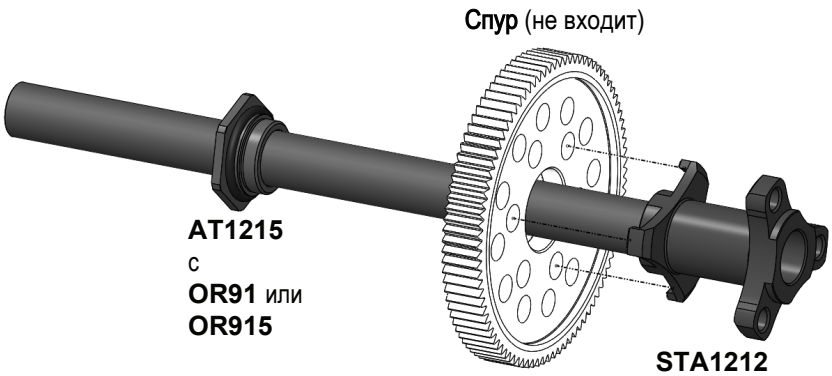

! Затянуть гайку **AT1215** ключом 12мм. Пожалуйста, не перетяните гайку **AT1215**!

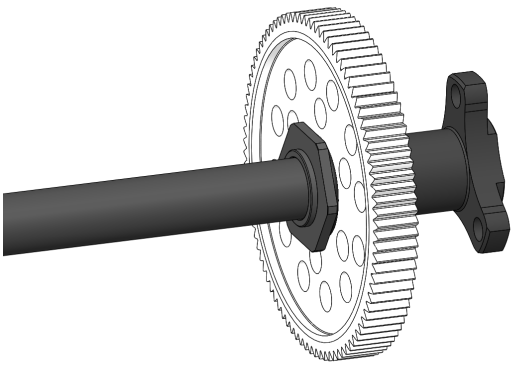

ШАГ 24

SC25X8

AT1207

SH12R3.5

SH12R2.0

SC25X8

SH12R0.5

! Второй винт **SC25X8** M2.5x8 используется в качестве противовеса для лучшей балансировки левой колёсной ступицы.

SH12R0.5

SH12R2.0

! Представленный набор дистанционных регулировочных шайб **SH12R***** позволяет обеспечить правильную начальную центровку задней оси.

Карбоновый набор спула **CS-1** (опционный).

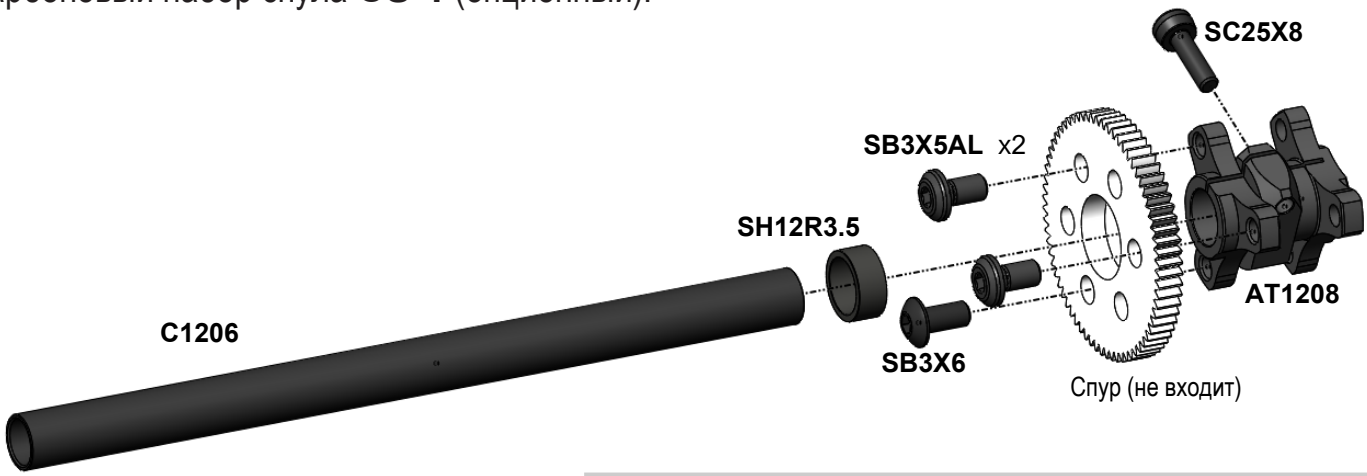

! Опционная стальная ось **ST1212** может использоваться вместо карбоновой **C1206**.

! Два дюралевых винта **SB3X5AL** M3x5 и один стальной винт **SB3X6** M3x6 используются для лучшей балансировки правой колёсной ступицы.

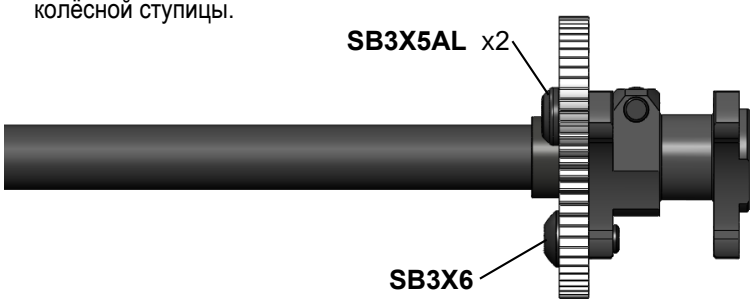

ШАГ 25

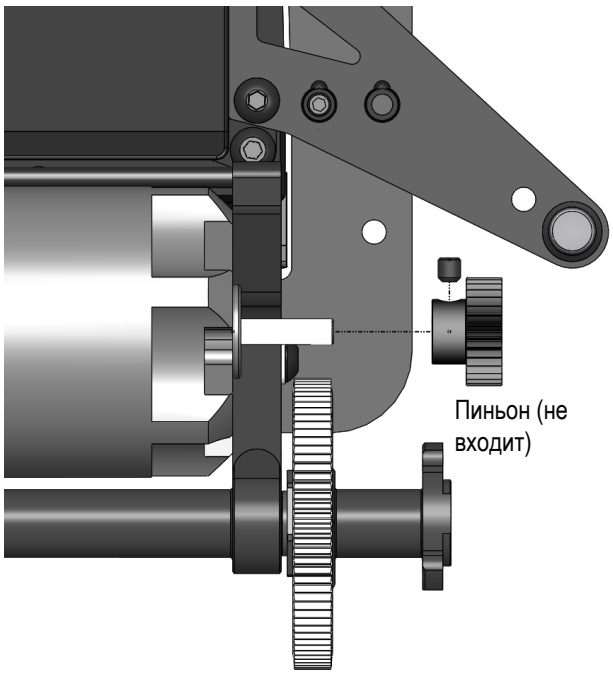

ШАГ 26

! Комбинация дистанционных шайб **SH12F0.5** используется для регулировки ширины передней колеи.

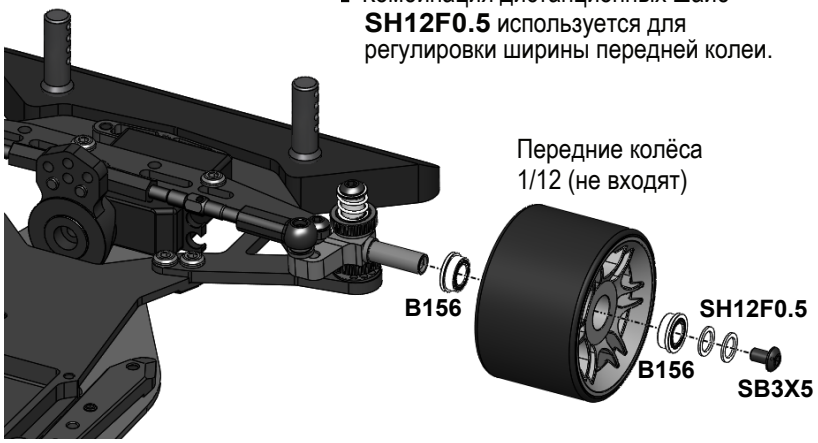

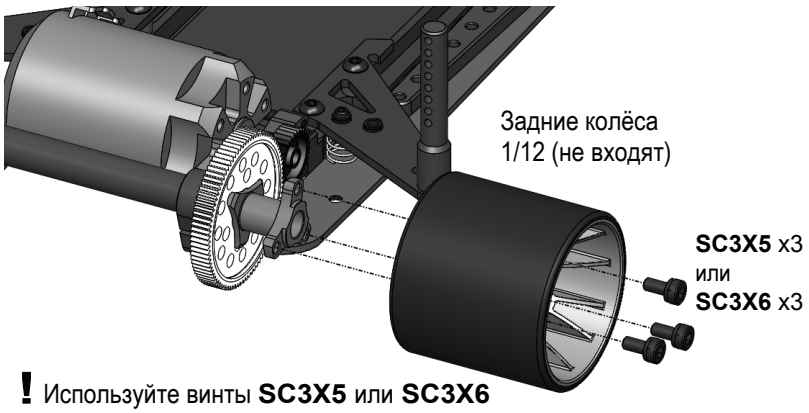

! Используйте винты **SC3X5** или **SC3X6** в зависимости от выбранных колёс. Для некоторых колёс могут потребоваться винты 3x8мм (не входят).

ШАГ 27

Установить:
Регулятор скорости ESC (не входит),
Приёмник (не входит),
Батарею (не входи),
Транспондер (не входит).

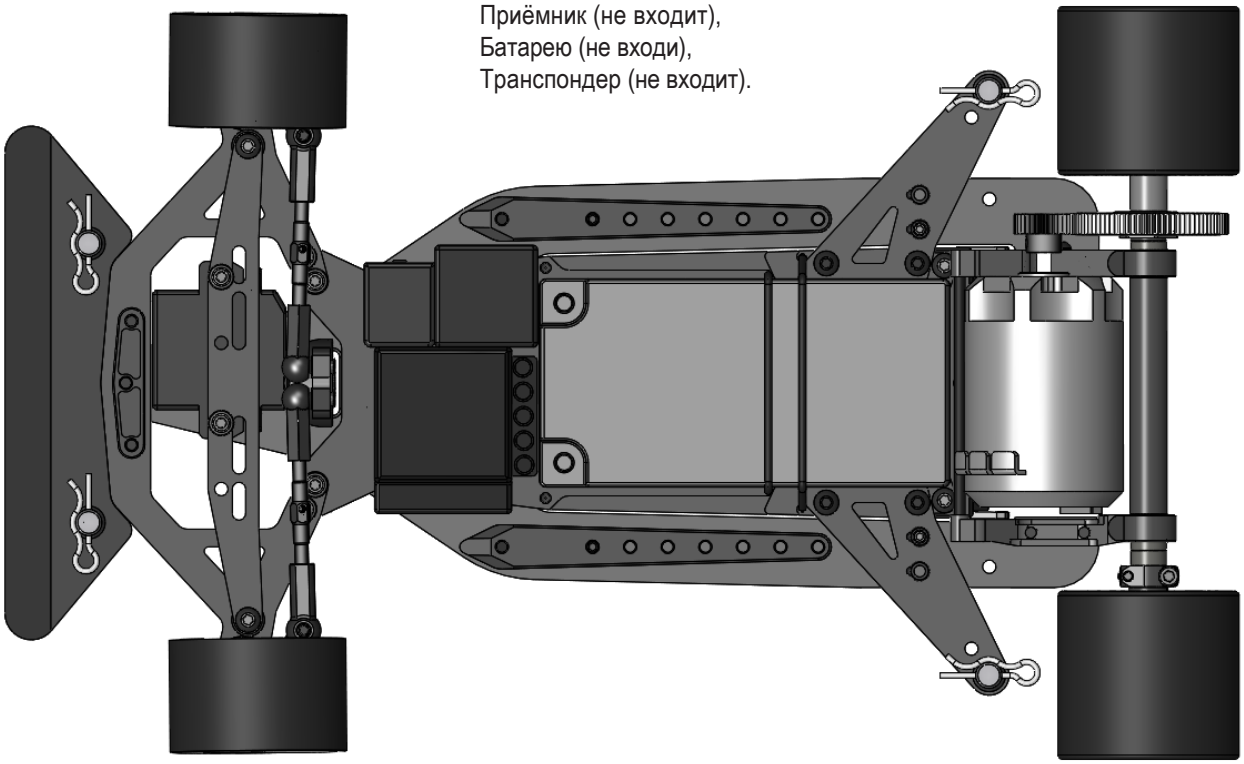

RHG 4.2 Измеритель клиренса (опционный)

RHG 4.2 предназначен для измерения клиренса под корпусом заднего демпфера A12 (**DRH - D**amper **R**ide **H**eight), для измерения переднего клиренса (**FRH**), а также для измерения заднего клиренса (**RRH**). **RHG 4.2** измеритель обеспечивает измерение клиренса в диапазоне 3.0 - 4.2мм без насадки **ST1215**. Использование насадки **ST1215** обеспечивает измерение в диапазонах 4.0 - 5.2мм и 4.5 - 5.7мм (позиция "**+1**" и "**+1.5**" насадки **ST1215** соответственно).

Позиция "+1" RHG для измерения в диапазоне 4.0 - 5.2 мм.

Позиция "+1,5" RHG для измерения в диапазоне 4.5 - 5.7 мм.

Измерение клиренса под корпусом заднего демпфера - **DRH**.

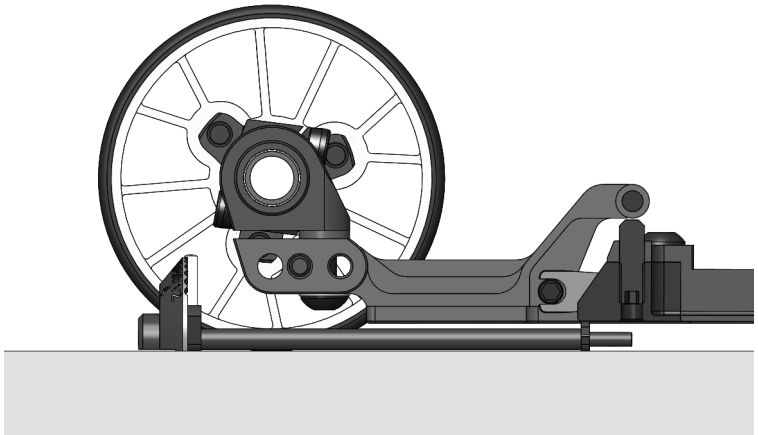

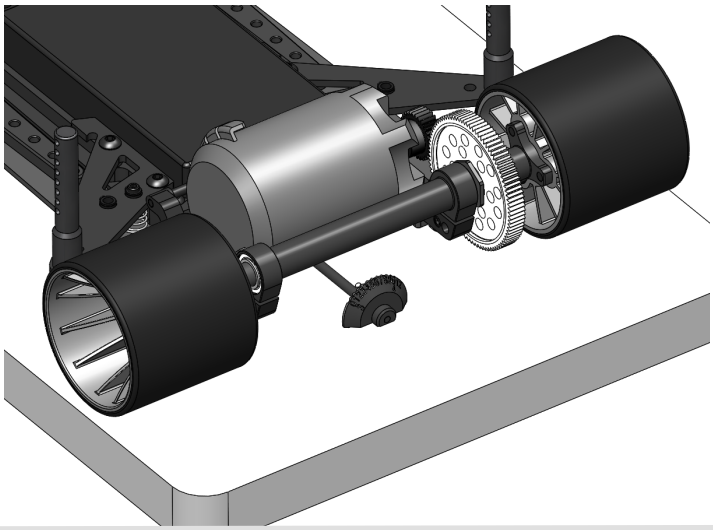

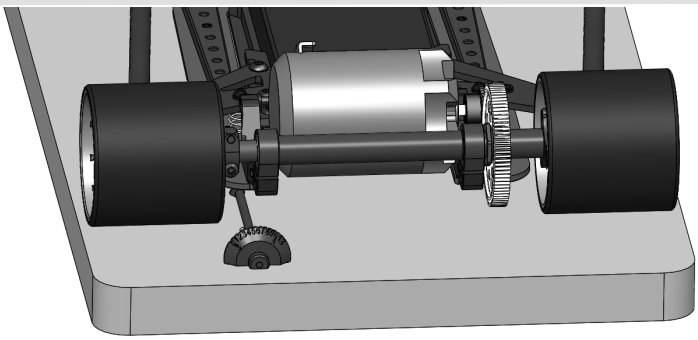

Измерение заднего клиренса - **RRH**.

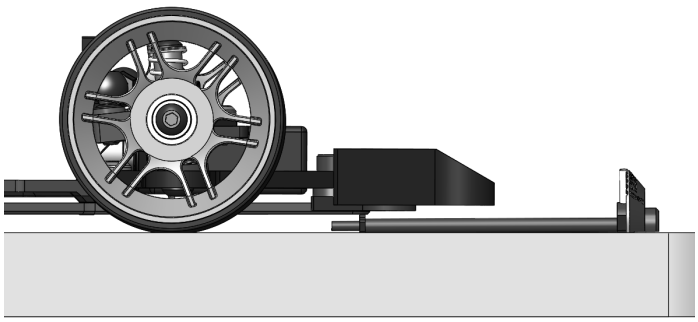

Измерение переднего клиренса - **FRH**.

Регулировка высоты дорожного просвета (клиренса) под корпусом заднего демпфера - DRH.

Клиренс под корпусом заднего демпфера (DRH) регулируется предварительным натягом двух боковых витых пружин SPR12S в сочетании с опционным дополнительным предварительным натягом с помощью вкрученных шпилек в двух боковых балках AM1205. Эти балки работают так же как пружины, нажимая на пластину шасси AM1204 посредством вкрученных в них шпилек. В сетап-листе A12 указаны два значения клиренса сзади. DRH 1 показывает значение клиренса, обусловленное только давлением боковых пружин SPR12S, без использования боковых балок AM1205. Клиренс DRH - это конечный клиренс шасси (который может являться комбинацией натяга боковых пружин и боковых балок для достижения этого конечного желаемого клиренса). Например, DRH1 (клиренс под амортизатором, установленный под давлением только боковых пружин) будет равняться DRH, когда боковые балки не используются - отсутствует дополнительное давление боковыми балками.

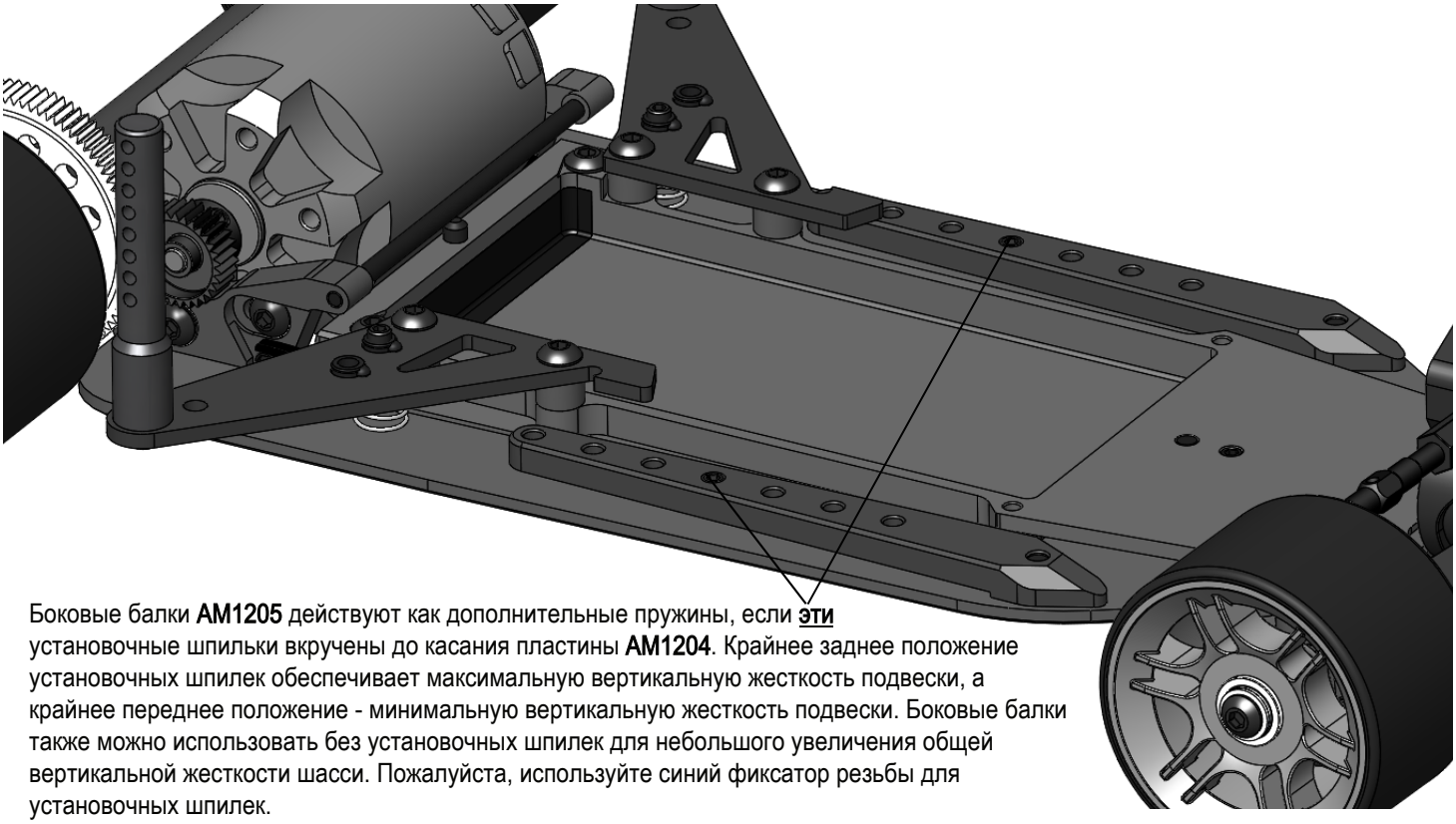

Боковые балки AM1205 действуют как дополнительные пружины, если эти установочные шпильки вкручены до касания пластины AM1204. Крайнее заднее положение установочных шпилек обеспечивает максимальную вертикальную жесткость подвески, а крайнее переднее положение - минимальную вертикальную жесткость подвески. Боковые балки также можно использовать без установочных шпилек для небольшого увеличения общей вертикальной жесткости шасси. Пожалуйста, используйте синий фиксатор резьбы для установочных шпилек.

Регулировка заднего дропа.

Регулировка глубины установочной шпильки SS3X10 (Droop Screw Depth) используется для настройки заднего дропа (Rear Droop). Глубину установочной шпильки можно измерить с помощью штангенциркуля или путем подсчета количества оборотов шпильки, ввинчиваемой в корпус демпфера. Каждый виток резьбы имеет шаг 0,5мм. Например, 4 полных оборота шпильки SS3X10 из положения, когда нижний торец шпильки совпадает с нижней плоскостью демпфера соответствует глубине 2мм.
Введите значение глубины шпильки Droop Screw Depth в редактируемый сетап-лист A12. Значение заднего дропа будет рассчитано автоматически на основе данных DRH и RRH, внесённых в соответствующие окна.

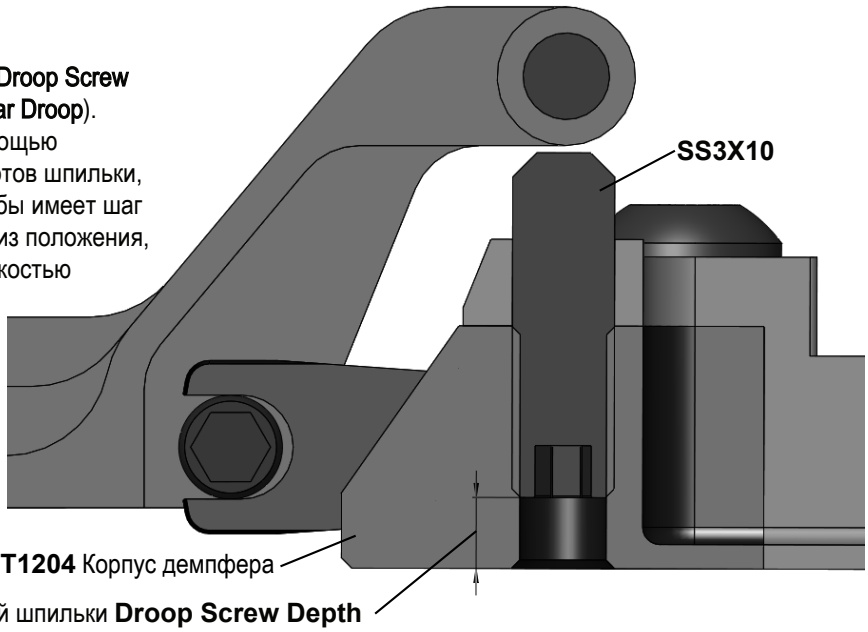

AWESOMATIX A12

SETUP SHEET
VERSION 1.0

NAME
COUNTRY
RACE
TRACK

DATE
TEMPERATURE AIR / TRACK °C / °C
TRACK CONDITION: ASPHALT ☐ OUTDOOR ☐ INDOOR ☐ CARPET ☐ BUMPY ☐ FLAT ☐ TECHNICAL ☐ MIXED ☐ FAST ☐
TRACTION: LOW ☐ MEDIUM ☐ HIGH ☐

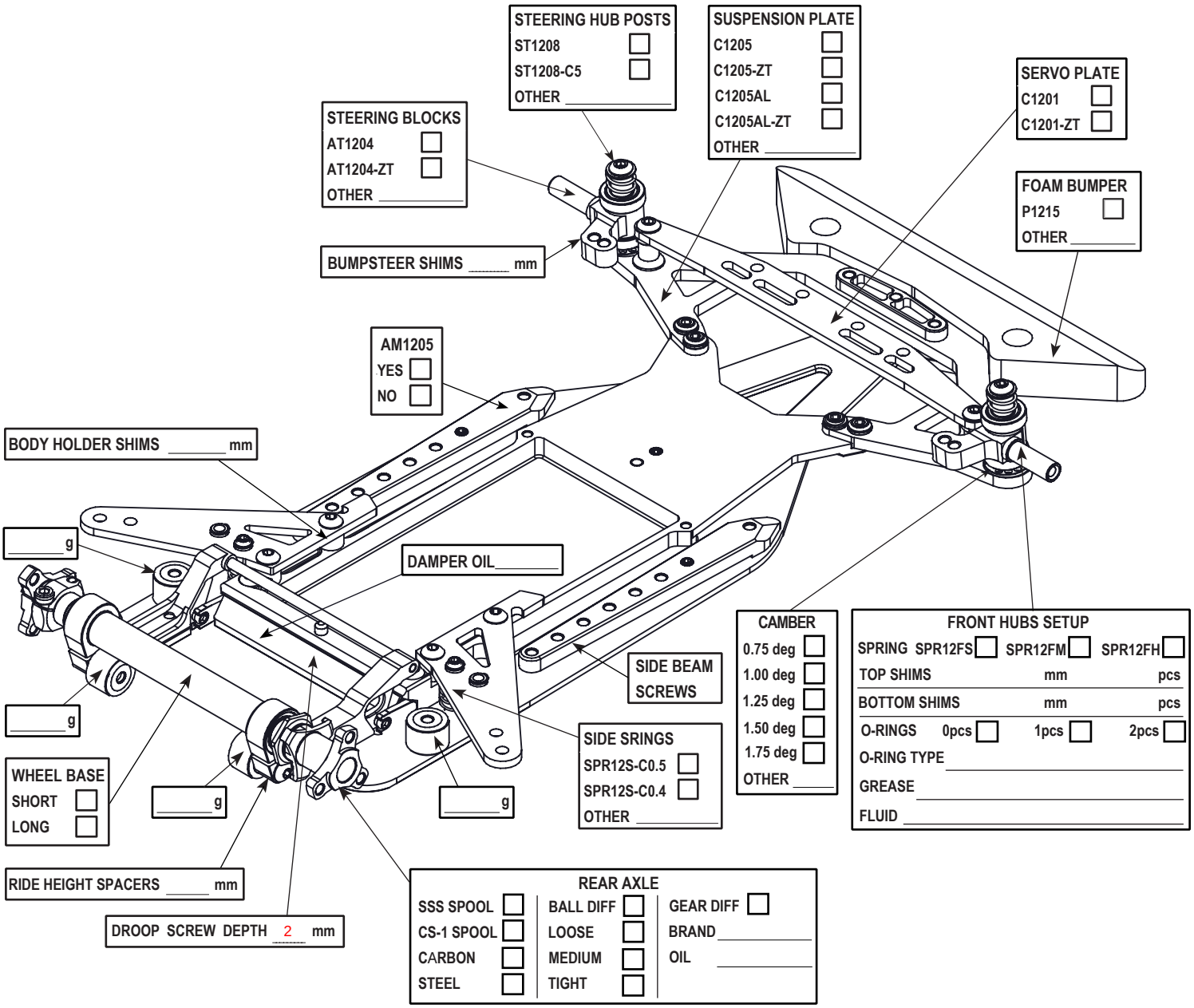

RIDE HEIGHT			TRACK WIDTH	
FRONT (FRH)	mm	FRONT DROOP	mm	
UNDER DAMPER (DRH1)	mm	REAR DROOP	1.20 mm	
UNDER DAMPER (DRH)	3.6 mm	FRONT	mm	
REAR (RRH)	3.6 mm	REAR	mm	

TIRES	FRONT	REAR
BRAND		
TYPE		
DIAMETER	mm	mm
ADDITIVE		

FRONT REAR

TIME min TIME min

SERVO
SERVOSAVER
TOE OUT °
STEER. TRAVEL IN ° OUT °

BATTERY
BATTERY PLUGS FRONT ☐ BACK ☐
SERVO POSITION LEFT ☐ RIGHT ☐
ESC POSITION LEFT ☐ RIGHT ☐

MOTOR
SPUR 1 PINION 1 ROLLOUT 0.00
BODY
ESC
ESC SETTING
BEST LAPTIME

TOTAL WEIGHT g
F/R WEIGHT DISTRIBUTION %
RECEIVER
RADIO
QUALIF./ FINAL POSITION /

COMMENTS:

Spare parts

Parts #	Description
AM1202	Motor Mount
AM1203	Battery Plate
AM1204	Chassis Plate
AM1205	Side Beam
AM1206	Front Nut
AM1207	Left Bulkhead
AT1201	Steering Block Nut
AT1202	Servo Post
AT1203	Rear Beam
AT1204	Steering Block
AT1206	Servo Plate Post
AT1207	Left Hub
AT1215	Spur Nut
AT25-2	Turnbuckle 39mm x 2
DT1202	Steering Washer
ST1201	3mm Ball Stud
ST1202	Damper Rotor
ST1203	Downstop Rod
ST1204	Damper Case
ST1205	Ball Cup
ST1207	Steering BlockTube
ST1208	Steering Block Post
ST1209-M	Ball Stud
ST1209-L	Ball Stud Long
ST1211	Spring Retainer
ST24-4.0	4.0mm Ball Stud
ST24	4.8x6mm Ball Stud
STA1212	Composite Axle
P1215	Foam Bumper
P13-4	Ball Cup
P1213	Ball Cup 4.0 mm
P06-1	Insert
P14-2	Body post
C1201	Servo Plate
C1203	Body Holder
C1204	Bumper Plate
C1205	Suspension Plate
SPR12FS	Front Spring Soft
SPR12FM	Front Spring Medium

Parts #	Description
SPR12S0.5	Side Spring C0.5
SPR05	Body Clip
B156	3/16x5/16x1/8 Flanged Bearing
B168	1/4x3/8x1/8 Flanged Bearing
SH12S-0.2	Spring Shim 0.2mm
SH12F0.5	Front Axle Spacer 0.5mm
SH12R0.5	Rear Axle Spacer 0.5mm
SH1.5W	7.4x3x1.5mm Spacer
SH12R2.0	Rear Axle Spacer 2.0mm
SH12R3.5	Rear Axle Spacer 3.5mm
SH0.1	6x8x0.1mm Shim
SH0.25	6x3x0.25mm Spacer
SH0.5	6x3x0.5mm Spacer (Silver)
SH1.0	6x3x1.0mm Spacer (Gray)
SH4.0	6x3x4.0mm Spacer
OR155SI	1.5x5mm O-Ring Silicone
OR230	2x30mm O-Ring
OR15	1x5mm O-Ring
OR125	1.2x5mm O-Ring
OR153V	1.5x3mm O-Ring Viton
OR91	9x1mm O-Ring
OR915	9x1.5mm O-Ring
SC25X8	M2.5x8 Cap Head Screw
SS3X4	M3x4 Set Screw
SS3X5	M3x5 Set Screw
SS3X10	M3x10 Set Screw
SC3X5	M3x5 Cap Head Screw
SC3X6	M3x6 Cap Head Screw
SB3X5	M3x5 Button Head Screw
SB3X6	M3x6 Button Head Screw
SB3X8	M3x8 Button Head Screw
SB3X10	M3x10 Button Head Screw
SB3X12	M3x12 Button Head Screw
SF3X5	M3x5 Flat Head Screw
SF3X6	M3x6 Flat Head Screw
SF3X10	M3x10 Flat Head Screw
SB3X5AL	M3x5 Alloy Screw
STS-A12	A12 Stickers Sheet
SIO100K	100k silicone oil

Optional parts

Parts #	Description
RHG 4.2	Ride Height Gauge
CS-1	Carbon Spool set
AT1204-ZT	Steering Block Zero Trail
AT1208	Right Hub
ST1208-C5	Steering Hub Post 5 Deg
ST1208-C6	Steering Hub Post 6 Deg
ST1216	Balance Weight 5 g
ST1212	Spring Steel Axle
C1205-ZT	Suspension Plate Zero Trail
C1201-ZT	Servo Plate Zero Trail
C1206	Carbon Axle
C1205AL	Suspension Plate Alloy
OR155PU	1.5x3mm O-Ring PU
SPR12FH	Front Spring Hard
SPR12S0.4	Side Spring C0.4
SH12R5.5	Rear Axle Spacer 5.5mm
SC25X7AL	2.5x7 Cap Head Screw Alloy

WWW.AWESOMATIX.COM

UAB “AWESOMATIX”
Email: support@awesomatix.com
All rights reserved. © Copyright UAB “Awesomatix” 2020.