M4 PRO

1/10 SCALE RADIO CONTROL TOURING CAR

Instruction Manual
取扱説明書

RACING®

Official Website
公式サイト

Official Taobao
タオバオサイト

Official WeChat
ウィーチャット公式アカウント

Specification / 明細事項

BEFORE YOU START
Before building and operating your KIT-M4 PRO, you must read through all of the assembly instructions of this instruction manual and fully understand them to get the maximum enjoyment and prevent unnecessary damage.Read carefully and fully understand the instructions before begin assembling. Make sure you review this entire manual. We cannot accept your KIT-M4 PRO for return or exchange after it has been partially or fully assembled.

組み立てる前に
KIT-M4 PROの組立てと操作する前には、必ず操作指示と取扱説明書をお読みになり、充分ご理解してあり、必要ないダメージを避けるように、ラジコンをお楽しみ下さい。全ての指示を詳しくお読みになってご理解してから、ラジコンの組立てをお始め下さい。取扱説明書の全部内容をご覧であることをお確かめ下さい。製品の一部、或いは全てお組立てになりましたら、製品の交換や、返品などは一切できませんので、ご了承くださいませ。

CUSTOMER SUPPORT
We have made every effort to make these instructions as easy to understand as possible. However, if you have any difficulties, problems, or questions, please do not hesitate to contact the 3RACING support team at ***service@3racing.com.hk*** . Also, please visit our web site at http://www.3racing.com.hk to find the latest updates, set up information, option parts,and many other goodies. We pride ourselves on taking excellent care of our customers.

お客様へのサポート
製品に関する操作や、取扱の説明は分かり易くしておりますが、組立の過程にご質問がある場合はお気軽に3RACINGサポートチームのメール ***jp@3racing.com.hk*** (日本語対応)にご相談下さいませ。また、弊社のウェブサイトhttp://www.3racing.com.hkでは更新項目や、セットアップの資料や、オプショナルパーツ及びその他の商品の情報などご覧いただけます。弊社はお客様に気持ちよくご利用いただけるようできる限り対応いたします。

SAFETY PRECAUTIONS
Please read the instruction manual before building and operating this model and follow all safety precautions. For reference reasons, please keep the instruction manual at hand. For provide the maximum performance, we have a full line upgrade parts for our KIT-M4 PRO. Using any third party parts on this model will void guaranty immediately. The buyer expressly agree to indemnify and hold harmless 3RACING for all claims resulting directly or indirectly from the purchase, ownership or use of the product.

安全措置
製品の組み立て、または操作する前にも、取扱説明書をお読みになって、安全措置にお従い下さい。取扱説明書はお手が届ける場所に置いて、いつでも参照できるようにお確かめ下さい。最高の性能を確保するために、KIT-M4 PRO専用のアップグレードシリーズを開発しておりました。第三者の商品(3RACINGアップグレードライン以外の商品)をお使いになりますと、品質の保証はすぐになくなります。購買者は直接に、或いは間接的に製品をご購入すると、全ての賠償条件や、無害なことや、品質の保証条件などをご同意することになります。

Tool Included / 製品に含みツール :

#2000 Oil — #2000 Oil / #2000 オイル

#350 Oil — #350 Oil / #350 オイル

Updated Instruction Manual / Set-up Sheet / Set-up Manual / Gear Ratio Chart :
更新版取扱説明書 / セットアップ用紙 / セットアップ説明書 / ギアレシオ図表 :

English Version / 英語版: http://os.3racing.hk
Japanese Version / 日本語版: http://www.3racing-jp.com

Tool Required / 必要なツール :

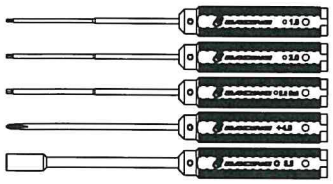

1.5mm Hex Wrench
1.5mm 六角レンチ
2.0mm Hex Wrench
2.0mm 六角レンチ
2.5mm Ball Driver Hex Wrench
2.5mm 六角ボールドライバー
4.0mm Phillips Screwdriver
4.0mm プラスドライバー
5.5mm Nut Driver
5.5mm ナットドライバ

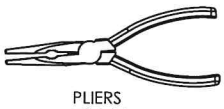

PLIERS
プライヤー

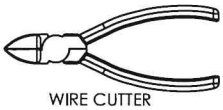

WIRE CUTTER
ワイヤーカッター

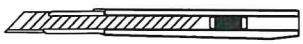

HOBBY KNIFE
カッター

SCISSORS
はさみ

BODY REAMER
ボディーリーマー

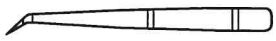

TWEEZERS
ピンセット

CA — CA GLUE / CAグルー

TL — THREAD LOCK / ネジ止め剤

Specifications / 基本スペック :

Overall Length/全長 : 390mm MAX
Overall Width/全幅 : 170mm
Wheel Base/ホイールベース : 210mm/225mm
Weight/全備重量 : Approx 1250g

Contents / 目録

1. Gear Differential Assembly / ギアデフの取付け ---------- 3
2. Center Gear Adaptor & Solid Axle Assembly / センターギアアダプター&ソリットアクスルの取付け ------ 4
3. Front And Rear Suspension Arm Assembly / フロント&リアサスアームの取付け --- 5 - 7
4. Front And Rear Bulkhead Installation / フロント&リアバルクヘッドの取付け -------- 8
5. Front And Rear Drive System Assembly / フロント&リアドライブシステムの取付け -- 9 - 10

Rear Motor Chassis Configuration / リアモーターシャーシ設定

6. Front And Rear Shock Tower Assembly / フロント&リアショックタワーの取付け -- 11 - 13
7. Front And Rear Stabilizer Assembly /フロント&リアスタビライザーの取付け ---- 14 - 15
8. Front And Rear Knuckle Assembly / フロント&リアナックルの取付け -------- 16 - 17
9. Oil Damper Assembly / オールダンパーの取付け ---------- 18 - 19
10. RC Unit Installation / RCユニットの取付け ---------- 20 - 22
11. Front And Rear Body Post Assembly / フロント&リアボディーポストの取付け ------ 23

Mid Motor Chassis Configuration / ミッドモーターシャーシ設定

12. Wheel Adaptor & Flanged Nut Assembly / ホイールアダプタ &フランジナットの取付け -------- 24
13. Parts Include / 製品に含めるパーツ BAG 1 & 2 ---------- 25
13. Parts Include / 製品に含めるパーツ BAG 2 & 3 ---------- 26
13. Parts Include / 製品に含めるパーツ BAG 4 & 5 & 6 ---------- 27
13. Parts Include / 製品に含めるパーツ BAG 6 & 7 & 8 ---------- 28
13. Parts Include / 製品に含めるパーツ BAG 8 & 9 ---------- 29

1. Gear Differential Assembly / ギアデフの取付け

BAG 1

- M2 x 9.8mm Pin (2)
  M2 x 9.8mm ピン (2)
- M2.6 x 8mm Flat Screw (4)
  M2.6 x 8mm フラットスクリュー (4)
- P5 O-Ring (2)
  P5 Oリング (2)
- 10T Bevel Gear 0.8 Pitch (4)
  10Tベベルギア0.8ピッチ (4)
- 18T Bevel Gear 0.8 Pitch (2)
  18Tベベルギア0.8ピッチ (2)
- M3.5 x 9.5 x 0.2mm Spacer (4)
  スペーサー (4)
- M5.1 x 15.4 x 0.3mm Spacer (2)
  スペーサー (2)
- #2000 Oil
  #2000 オイル
- 3.5mm Cross Pin (1)
  3.5mm クロスピン (1)
- M10 x 15 x 4mm Bearing (2)
  M10 x 15 x 4mm ベアリング (2)
- Differential Outer Joint (2)
  デフアウタージョイント (2)
- Gear Differential Gasket (1)
  ギアデフガスケット (1)
- 38T Gear Differential Cover (1)
  38T ギアデフカバー (1)
- Gear Differential Housing (1)
  ギアデフハウジング (1)

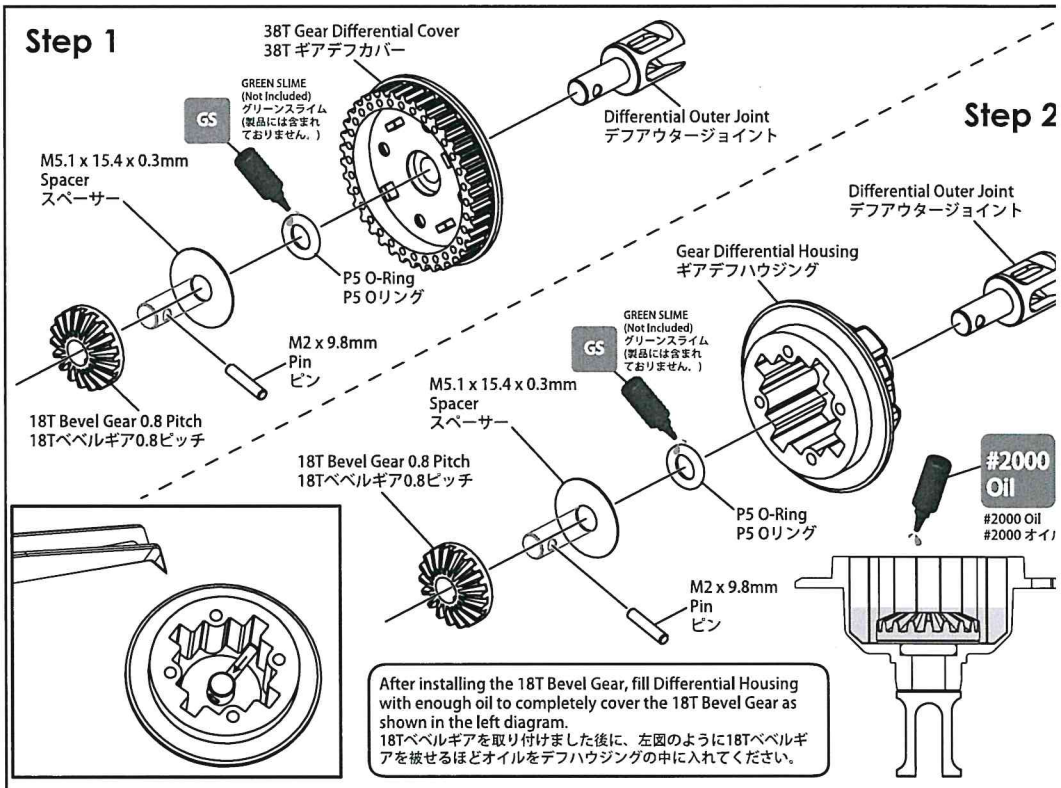

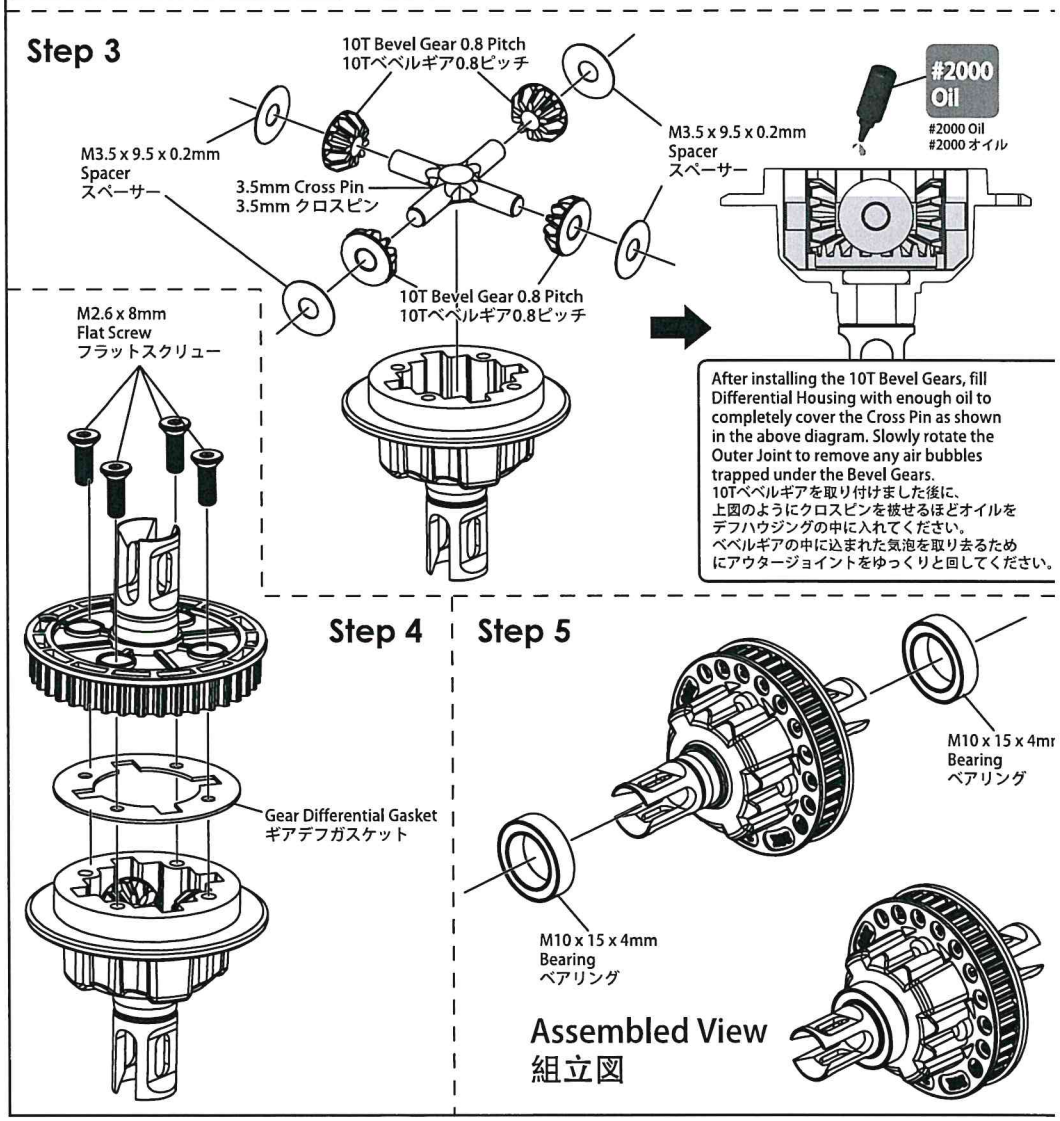

2. Center Gear Adaptor & Solid Axle Assembly / センターギアアダプター＆ソリットアクスルの取付け

BAG 1

M2 x 9.8mm Pin (2)
M2 x 9.8mm ピン (2)

M3 x 6mm Flat Screw (1)
M3 x 6mm フラットスクリュー (1)

M3 x 6mm Button Screw (3)
M3 x 6mm ボタンスクリュー (3)

3MM Flat Head Washer (1)
3MM フラットヘッドワッシャー (1)

M5 x 7 x 0.2mm Shim (1)
M5 x 7 x 0.2mm シム (1)

M10 x 15 x 4mm Bearing (2)
M10 x 15 x 4mm ベアリング (2)

Solid Axle Outer Joint (2)
ソリットアクスルアウタージョイント (2)

M5 x 21.4mm Center Shaft (1)
M5 x 21.4mm センターシャフト (1)

Bearing Holder - A (1) / B (1)
ベアリングホルダー - A (1) / B (1)

Front Solid Axle (1)
フロントソリッドアクスル (1)

38T Pulley (1)
38T プーリー(1)

Spur Gear Adaptor (1)
スパーギアアダプター (1)

Solid Axle / ソリッドアクスル

Front Solid Axle
フロントソリッドアクスル

Bearing Holder - A
ベアリングホルダー - A

38T Pulley
38T プーリー

M2 x 9.8mm
Pin
ピン

M3 x 6mm
Button Screw
ボタンスクリュー

M2 x 9.8mm
Pin
ピン

M10 x 15 x 4mm
Bearing
ベアリング

M10 x 15 x 4mm
Bearing
ベアリング

Solid Axle Outer Joint
ソリットアクスルアウタージョイント

Solid Axle Outer Joint
ソリットアクスルアウタージョイント

Bearing Holder - B
ベアリングホルダー - B

Assembled View
組立図

Spur Gear Adaptor / スパーギアアダプター

20T Pulley
20T プーリー

Aluminium Gear Adaptor
アルミギアアダプター

x 2

M2 x 5mm
Flat Screw
フラットスクリュー

M2 x 5mm
Flat Screw
フラットスクリュー

Assembled View
組立図

M5 x 10 x 4mm
Bearing
ベアリング

M5 x 10 x 4mm
Bearing
ベアリング

M5 x 21.4mm
Center Shaft
センターシャフト

78T Pulley
78T プーリー

M2 x 5mm
Flat Screw
フラットスクリュー

M5 x 7 x 0.2mm
Shim
シム

M3 x 6mm
Flat Screw
フラットスクリュー

3MM Flat Head Washer
3MM フラットヘッドワッシャー

Spur Gear Adaptor
センター･ギアアダプター

Assembled View
組立図

3. Front And Rear Suspension Arm Assembly / フロント & リアサスアームの取付け

BAG 2

M1.6 x 5mm Socket Screw (4)
M1.6 x 5mm ソケットスクリュー (4)

M3 x 8mm Set Screw (4)
M3 x 8mm セットスクリュー (4)

M3 x 6 x 1mm Spacer (4)
M3 x 6 x 1mm スペーサー (4)

M3 x 6 x 2mm Spacer (2)
M3 x 6 x 2mm スペーサー (2)

M3 x 6 x 7mm Spacer (2)
M3 x 6 x 7mm スペーサー (2)

4.8mm Ball Stud (2)
4.8mm ボールスタッド (2)

5.8mm Ball Stud L=5.5 (4)
5.8mm ボールスタッド L=5.5 (4)

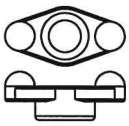

Anti-Roll Bar Holder (2)
スタビライザーホルダー (2)

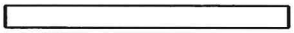

M3 x 38.5mm Pin (2)
M3 x 38.5mm ピン (2)

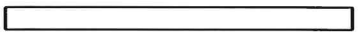

M3 x 46mm Pin (2)
M3 x 46mm ピン (2)

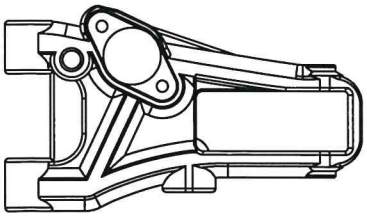

Front Suspension Arm (2)
フロント・サスアーム (2)

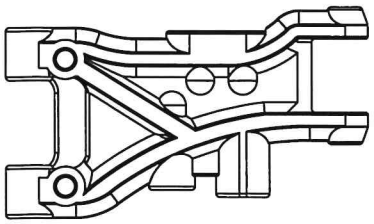

Rear Suspension Arm (2)
リア・サスアーム (2)

Front Suspension Arm / フロント・サスアーム

Left / 左側

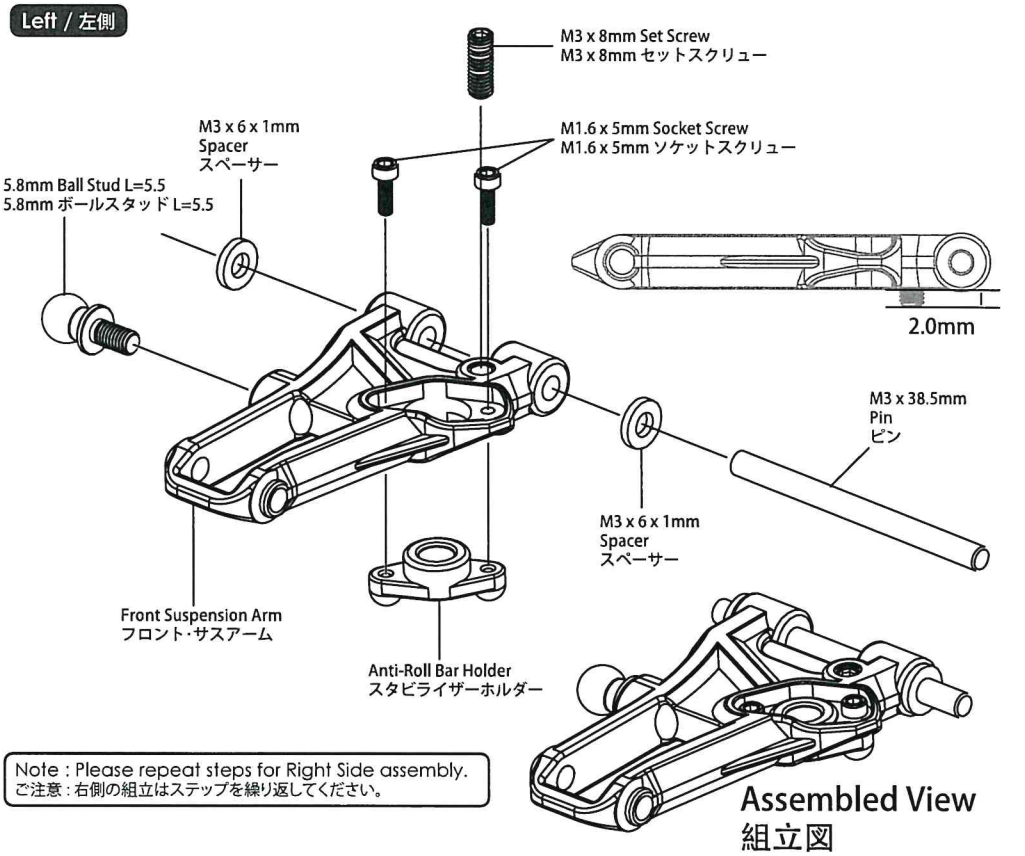

Note : Please repeat steps for Right Side assembly.
ご注意 : 右側の組立はステップを繰り返してください。

Assembled View
組立図

Rear Suspension Arm / リア・サスアーム

Left / 左側

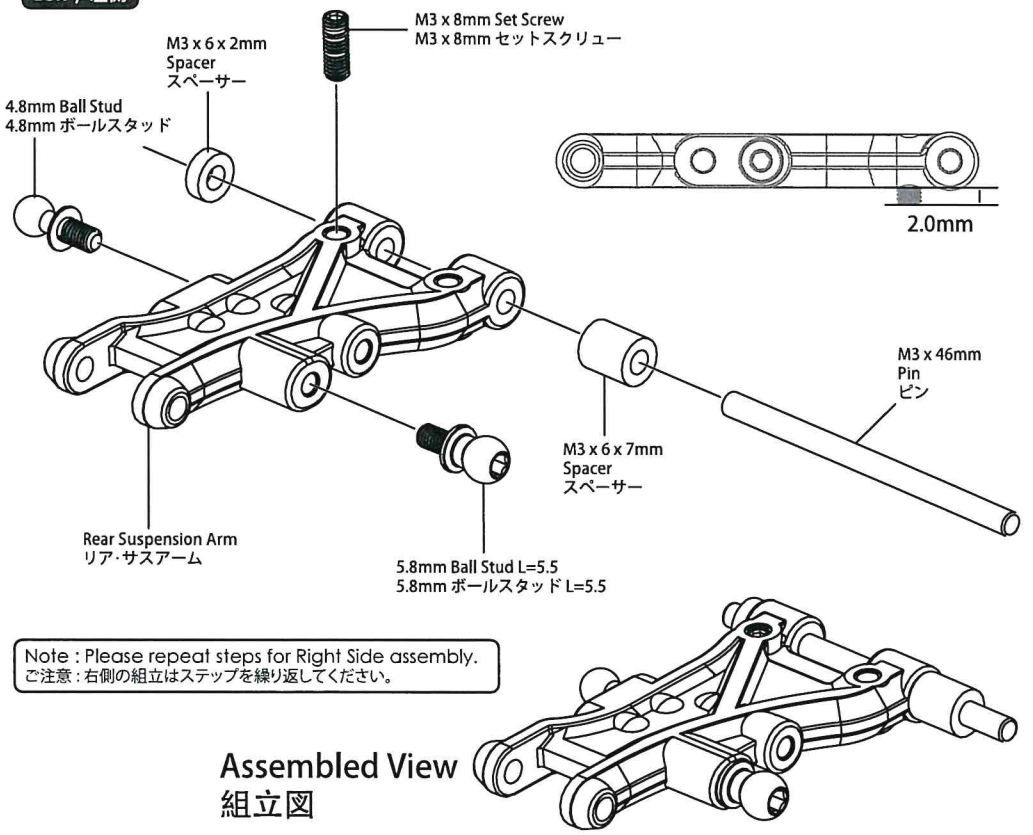

Note : Please repeat steps for Right Side assembly.
ご注意 : 右側の組立はステップを繰り返してください。

Assembled View
組立図

3. Front And Rear Suspension Arm Assembly / フロント & リアサスアームの取付け

BAG 2

M3 x 6mm Flat Screw (9)
M3 x 6mm フラットスクリュー (9)

Pivot Ball (4)
ピボットボール (4)

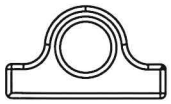

Suspension Mount (4)
サスマウント (4)

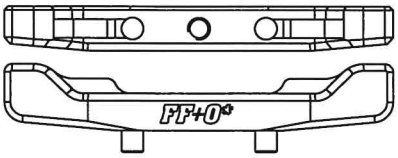

Front Suspension Mount (1)
フロントサスマウント (1)

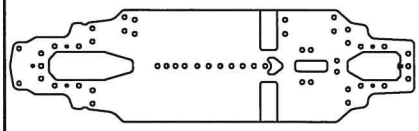

Main Chassis (1)
メインシャシー (1)

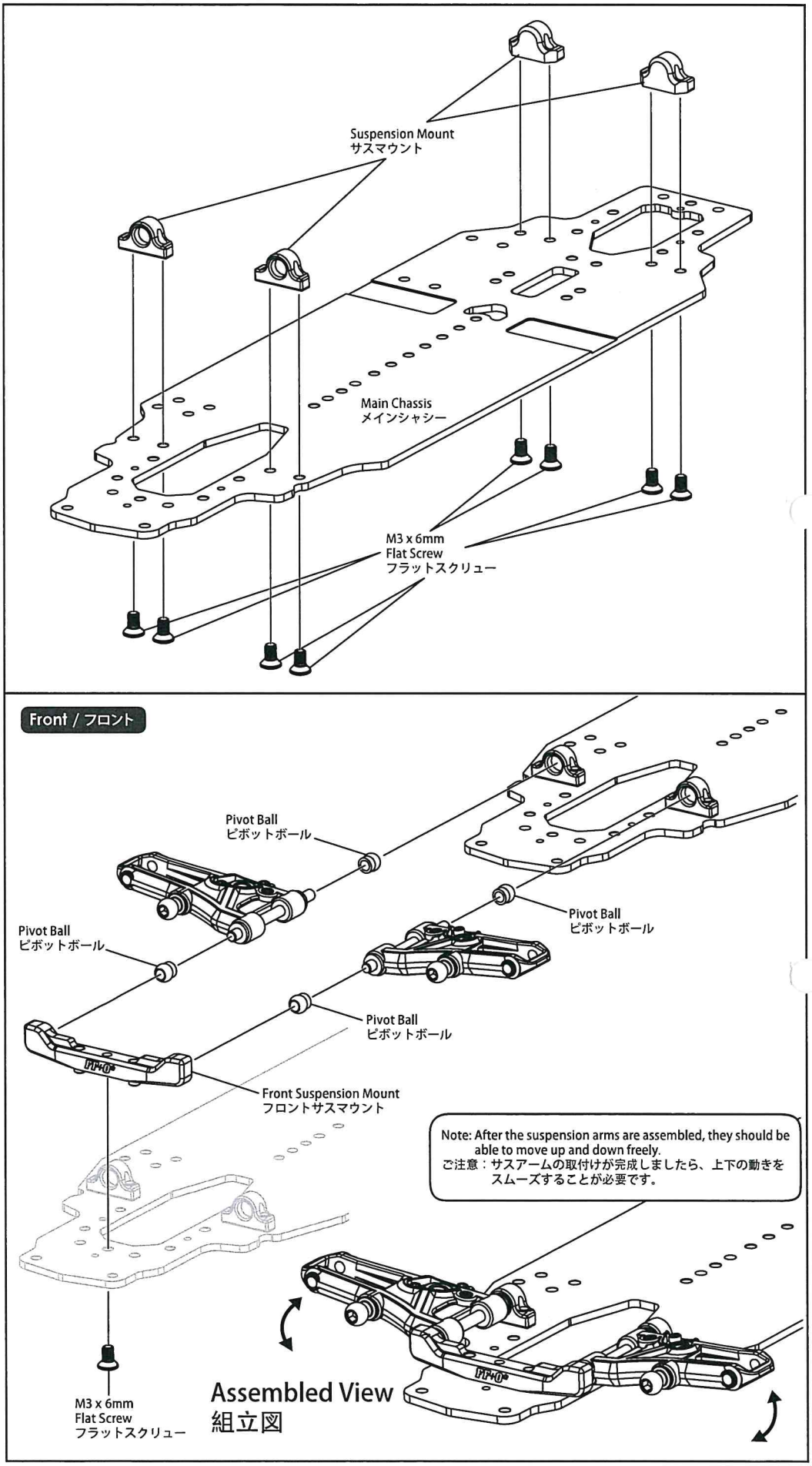

3. Front And Rear Suspension Arm Assembly / フロント & リアサスアームの取付け

BAG 2

M3 x 6mm Flat Screw (1)
M3 x 6mm フラットスクリュー (1)

Pivot Ball (4)
ピボットボール (4)

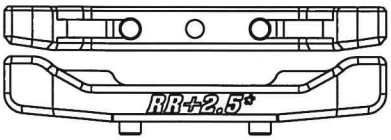

Rear Suspension Mount RR+2.5 (1)
リアサスマウント RR+2.5 (1)

Note: Please pay attention when you assembling the rear suspension arms, different assembly method determines the wheelbase. There are 2 wheelbases you can choose: 210mm, 225mm .
ご注意:リアサスアームの取付け方法は2種類があります。210㎜や225㎜のホイールベースに対応するので、ボディーに応じて、ホイールベースを選択することができます。

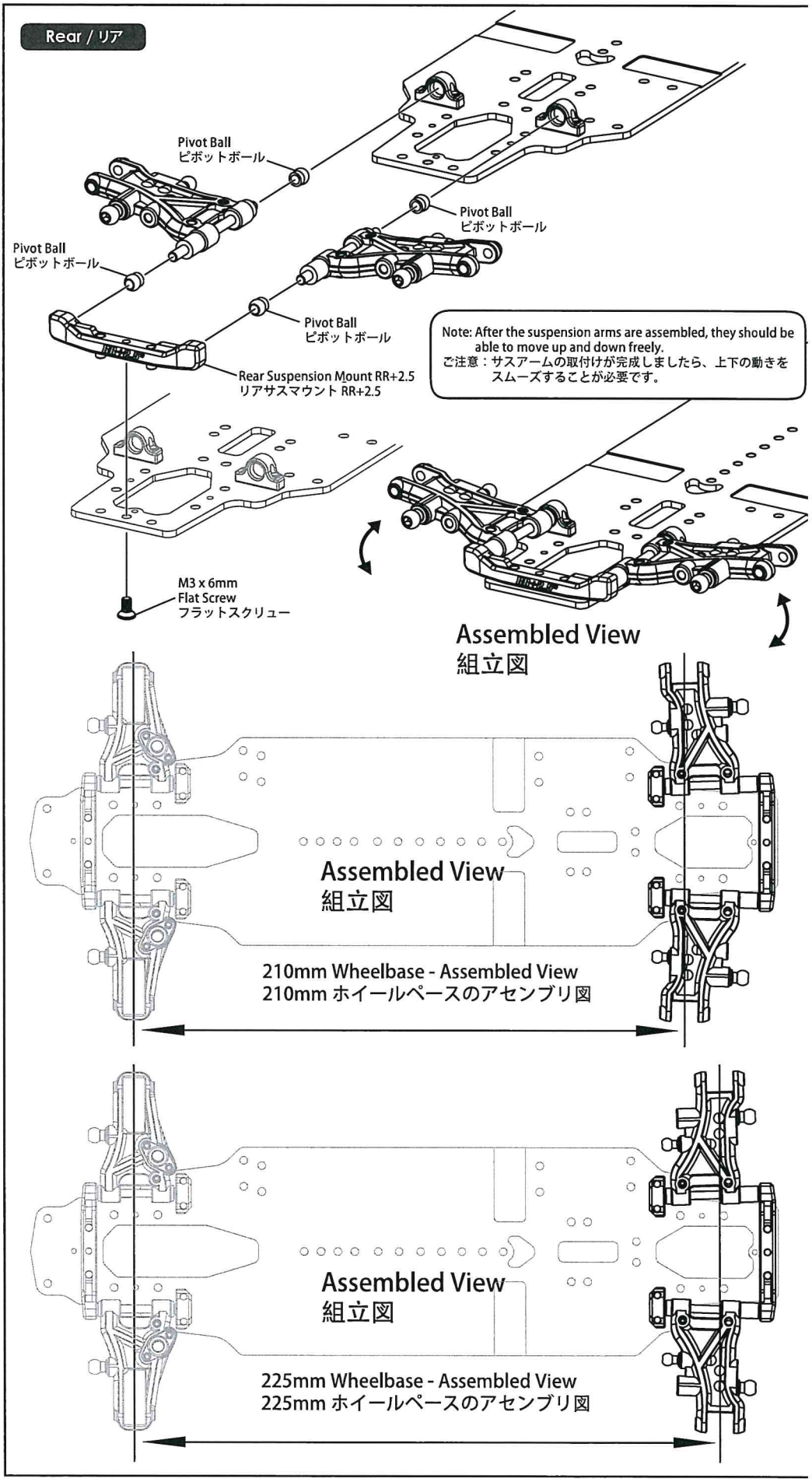

4. Front And Rear Bulkhead Installation / フロント & リアバルクヘッドの取付け

BAG 3

M2.6 x 8mm Button Screw (2)
M2.6 x 8mm ボタンスクリュー (2)

M3 x 15mm Flat Screw (2)
M3 x 15mm フラットスクリュー (2)

4.8mm Ball Stud (1)
4.8mm ボールスタッド (1)

4.8mm Ball Stud L=9 (2)
4.8mm ボールスタッド L=9 (2)

M3 x 5 x 0.2mm Shim (2)
M3 x 5 x 0.2mm シム (2)

4mm Steering Flat Head Washer (2)
4mm ステアリングフラットヘッドワッシャー (2)

M4 x 5.6 x 1.1mm Spacer (2)
M4 x 5.6 x 1.1mm スペーサー (2)

M6.1 x 7.5mm Post (2)
M6.1 x 7.5mm ポスト (2)

M3 x 6 x 2.5mm Bearing (2)
M3 x 6 x 2.5mm ベアリング (2)

M4 x 7 x 2.5mm Bearing (4)
M4 x 7 x 2.5mm ベアリング (4)

M6 x 5 x 2.8mm Nut (2)
M6 x 5 x 2.8mm ナット (2)

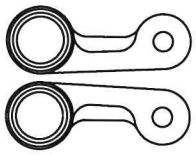

Steering Arm - L (1) - R (1)
ステアリングアーム - L (1) - R (1)

Steering Link (1)
ステアリングリンク (1)

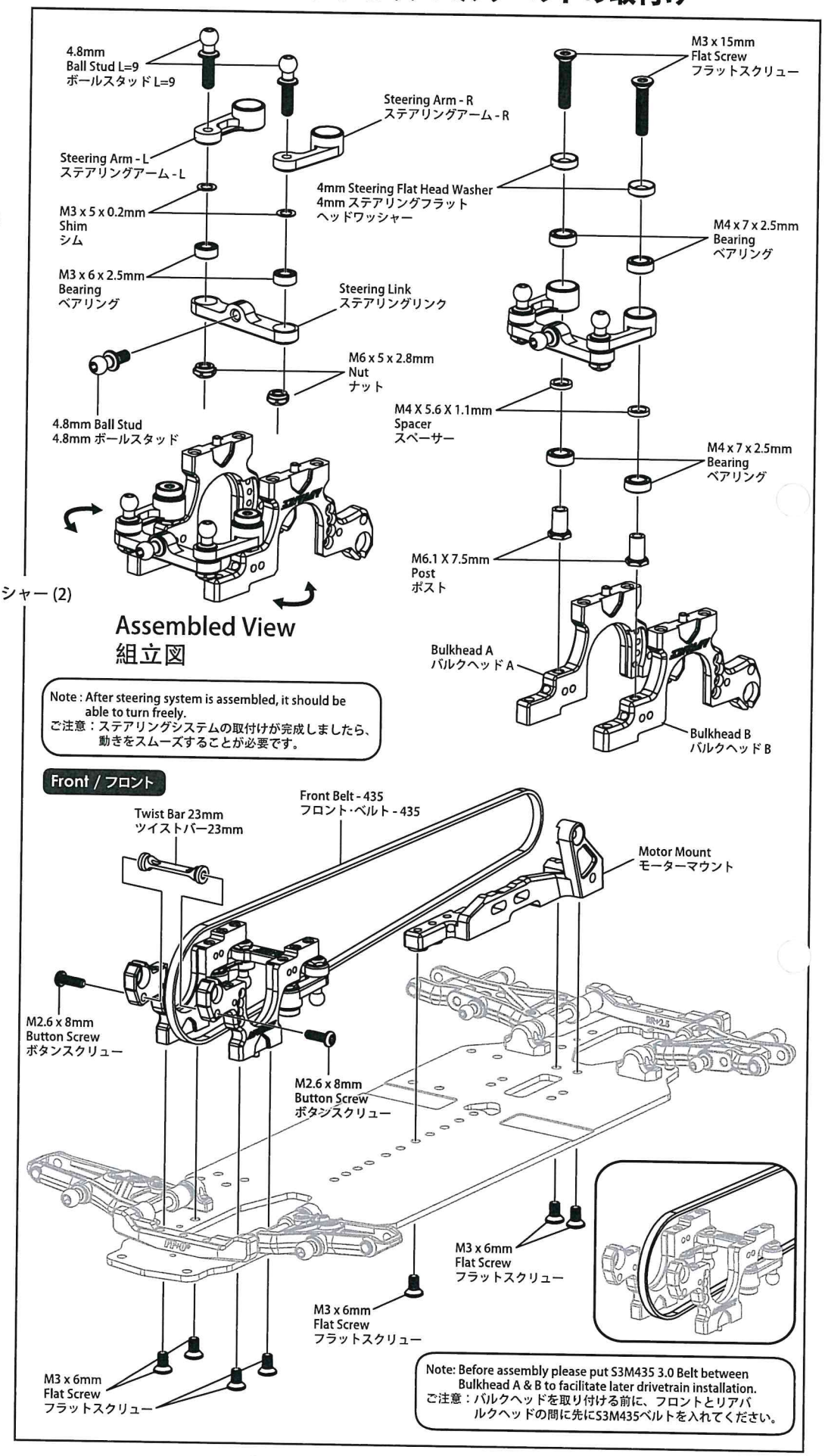

Assembled View
組立図

Note : After steering system is assembled, it should be able to turn freely.
ご注意：ステアリングシステムの取付けが完成しましたら、動きをスムーズすることが必要です。

Note: Before assembly please put S3M435 3.0 Belt between Bulkhead A & B to facilitate later drivetrain installation.
ご注意：バルクヘッドを取り付ける前に、フロントとリアバルクヘッドの間に先にS3M435ベルトを入れてください。

5. Front And Rear Drive System Assembly / フロント & リアドライブシステムの取付け

BAG 3

Front Belt - 435 (1)
フロント・ベルト - 435 (1)

Rear Belt - 177 (1)
リア・ベルト - 177 (1)

M1.6 x 5mm Socket Screw (2)
M1.6 x 5mm ソケットスクリュー (2)

M2.6 x 8mm Button Screw (2)
M2.6 x 8mm ボタンスクリュー (2)

M3 x 6mm Flat Screw (11)
M3 x 6mm フラットスクリュー (11)

M3 x 10mm Flat Screw (1)
M3 x 10mm フラットスクリュー (1)

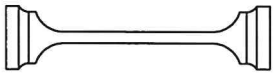

Twist Bar 23mm (2)
ツイストバー23mm (2)

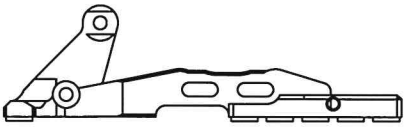

Motor Mount (1)
モーターマウント (1)

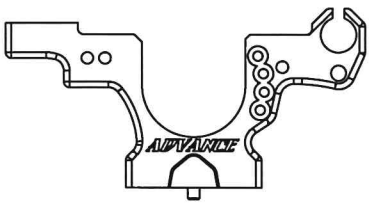

Bulkhead A (2)
バルクヘッド A (2)

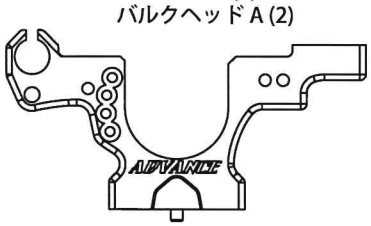

Bulkhead B (2)
バルクヘッド B (2)

Rear / リア

Twist Bar 23mm
ツイストバー23mm

Bulkhead A
バルクヘッド A

Bulkhead B
バルクヘッド B

M2.6 x 8mm
Button Screw
ボタンスクリュー

M2.6 x 8mm
Button Screw
ボタンスクリュー

Note : After steering system is assembled, it should be able to turn freely.
ご注意：ステアリングシステムの取付けが完成しましたら、動きをスムーズすることが必要です。

M3 x 6mm
Flat Screw
フラットスクリュー

Rear Belt - 177
リア・ベルト - 177

Front Belt - 435
フロント・ベルト - 435

Front / フロント

M1.6 x 5mm
Socket Screw
ソケットスクリュー

M3 x 10mm
Flat Screw
フラットスクリュー

M1.6 x 5mm
Socket Screw
ソケットスクリュー

5. Front And Rear Drive System Assembly / フロント & リアドライブシステムの取付け

BAG 3

M1.6 x 5mm Socket Screw (2)
M1.6 x 5mm ソケットスクリュー (2)

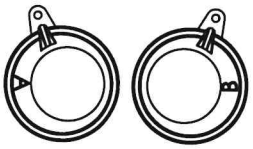

Bearing Holder - A (1) / B (1)
ベアリングホルダー - A (1) / B (1)

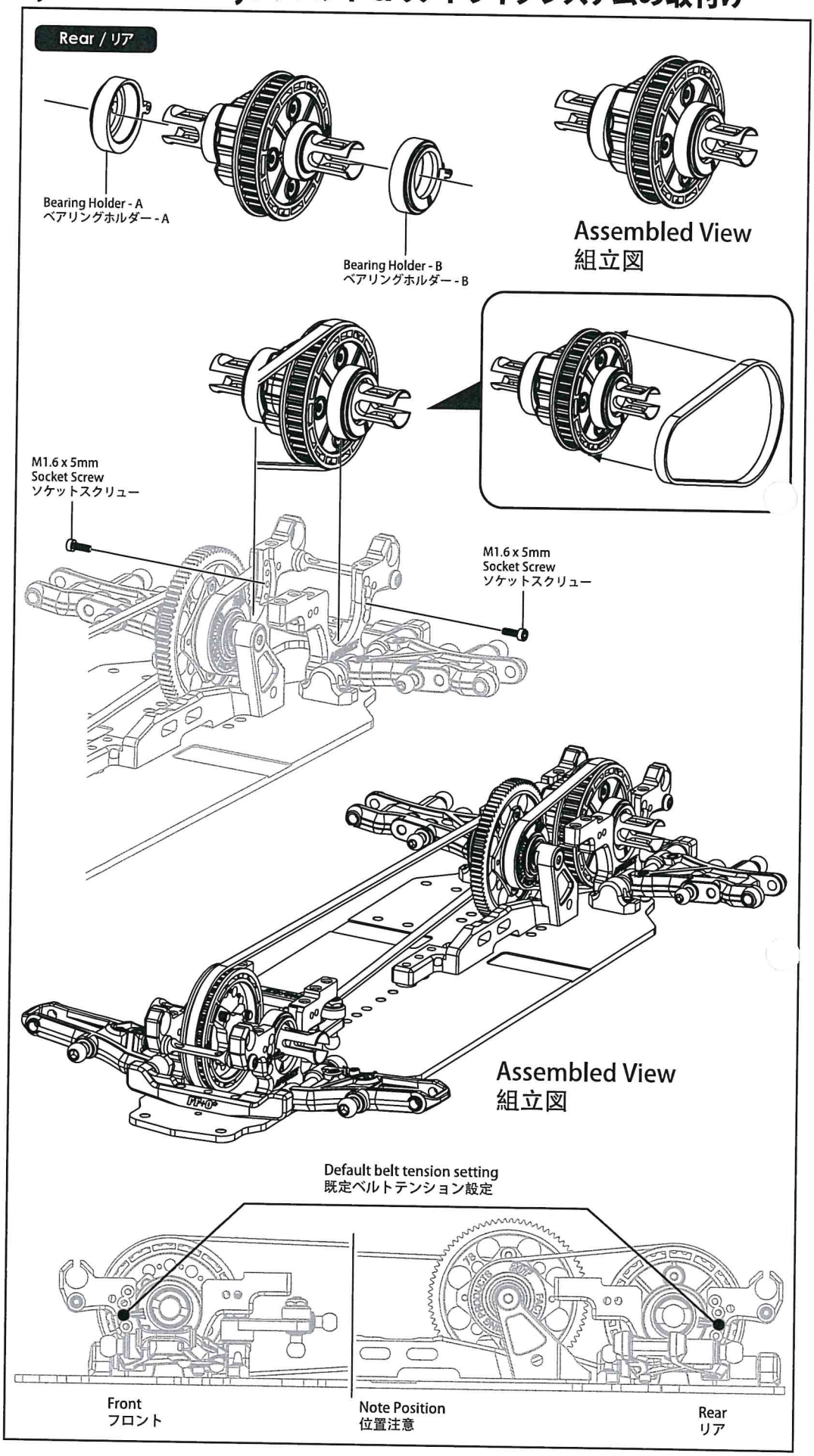

6. Front And Rear Shock Tower Assembly / フロント & リアショックタワーの取付け

BAG 4

M3 x 6mm Button Screw (2)
M3 x 6mm ボタンスクリュー (2)

M3 x 8mm Flat Screw (6)
M3 x 8mm フラットスクリュー (6)

M3 x 6 x 1mm Spacer (6)
M3 x 6 x 1mm スペーサー (6)

5.8mm Ball Stud (2)
5.8mm ボールスタッド (2)

4.8mm Ball Stud L=4 (2)
4.8mm ボールスタッド L=4 (2)

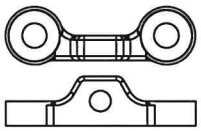

Upper Linkage Mount (2)
アッパーリンケージマウント (2)

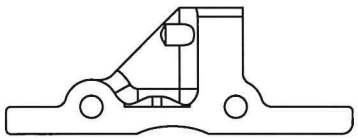

Bulkhead Cover A (1)
バルクヘッドカバー A (1)

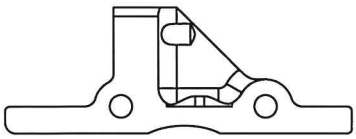

Bulkhead Cover B (1)
バルクヘッドカバー B (1)

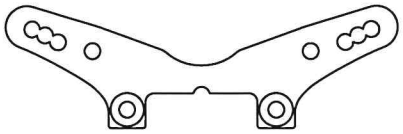

Front Shock Tower (1)
フロント・ショックタワー (1)

Front / フロント

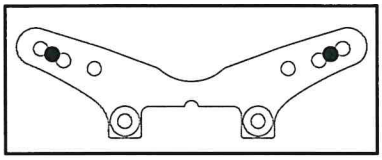

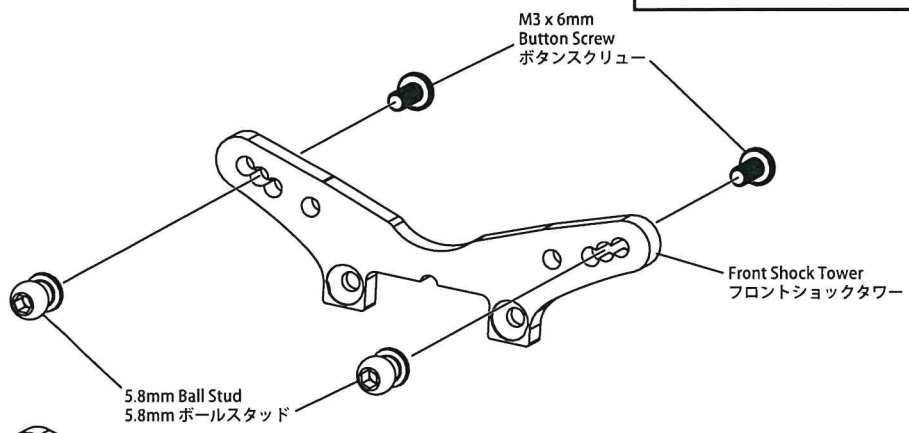

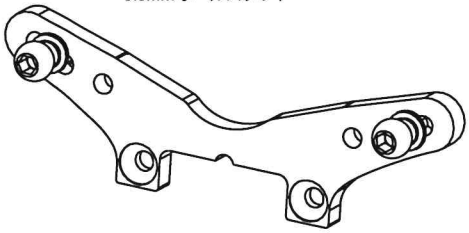

Assembled View
組立図

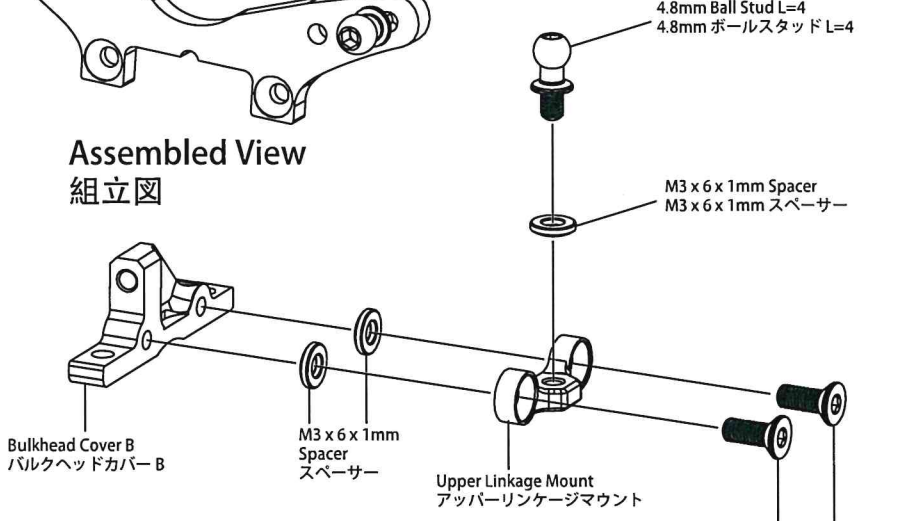

Note : Please repeat steps for Right Side assembly.
ご注意 : 右側の組立はステップを繰り返してください。

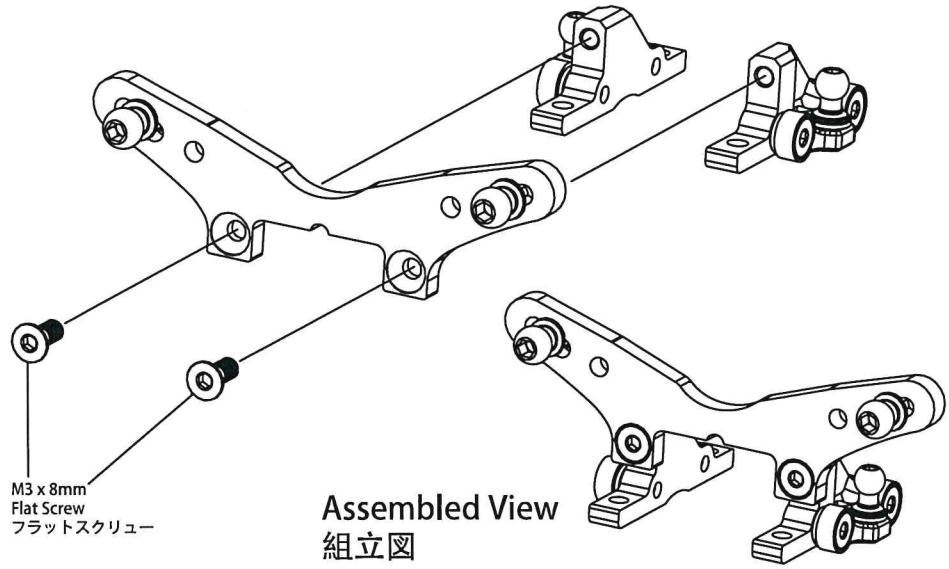

Assembled View
組立図

6. Front And Rear Shock Tower Assembly / フロント & リアショックタワーの取付け

BAG 4

M3 x 6mm Button Screw (2)
M3 x 6mm ボタンスクリュー (2)

M3 x 8mm Flat Screw (6)
M3 x 8mm フラットスクリュー (6)

M3 x 6 x 1mm Spacer (6)
M3 x 6 x 1mm スペーサー (6)

5.8mm Ball Stud (2)
5.8mm ボールスタッド (2)

4.8mm Ball Stud L=4 (2)
4.8mm ボールスタッド L=4 (2)

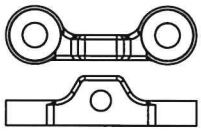

Upper Linkage Mount (2)
アッパーリンケージマウント (2)

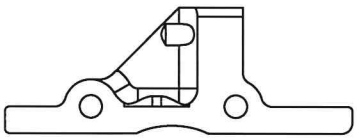

Bulkhead Cover A (1)
バルクヘッドカバー A (1)

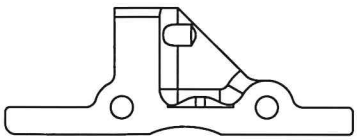

Bulkhead Cover B (1)
バルクヘッドカバー B (1)

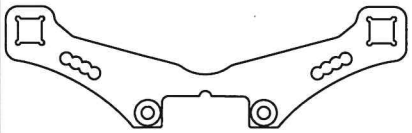

Rear Shock Tower (1)
リア・ショックタワー (1)

Rear / リア

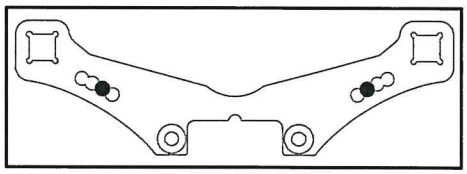

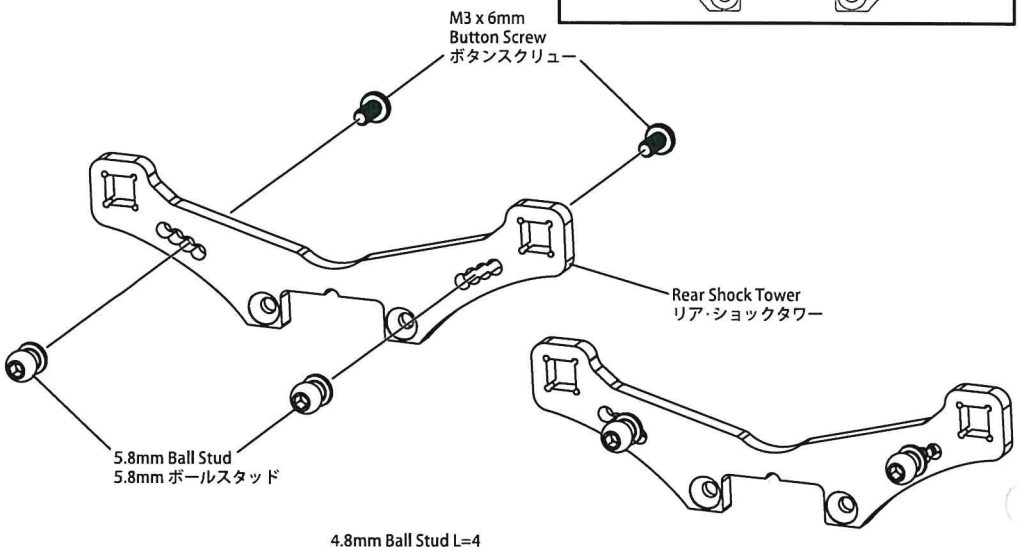

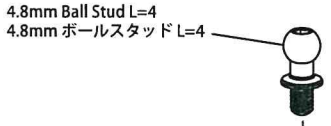

Assembled View
組立図

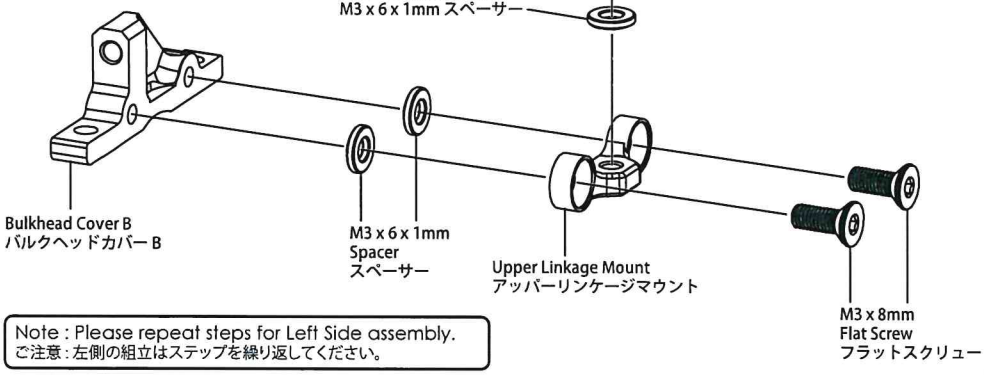

Note : Please repeat steps for Left Side assembly.
ご注意 : 左側の組立はステップを繰り返してください。

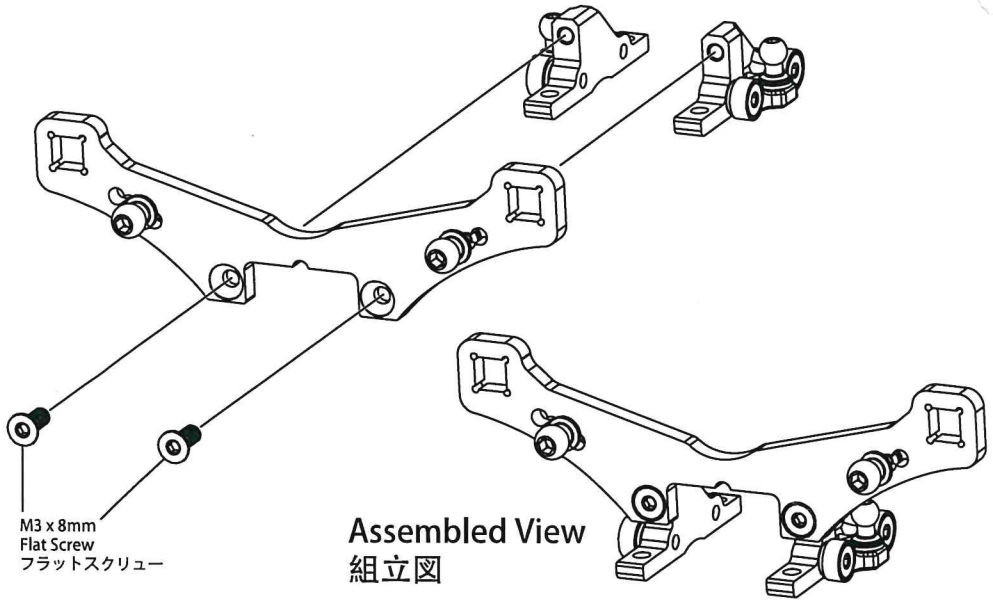

Assembled View
組立図

6. Front And Rear Shock Tower Assembly / フロント & リアショックタワーの取付け

BAG 4

M3 x 6mm Button Screw (8)
M3 x 6mm ボタンスクリュー (8)

M3 x 8mm Button Screw (8)
M3 x 8mm ボタンスクリュー (8)

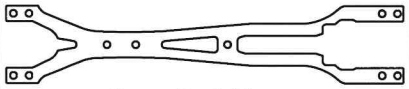

Upper Deck (1)
アッパーデッキ (1)

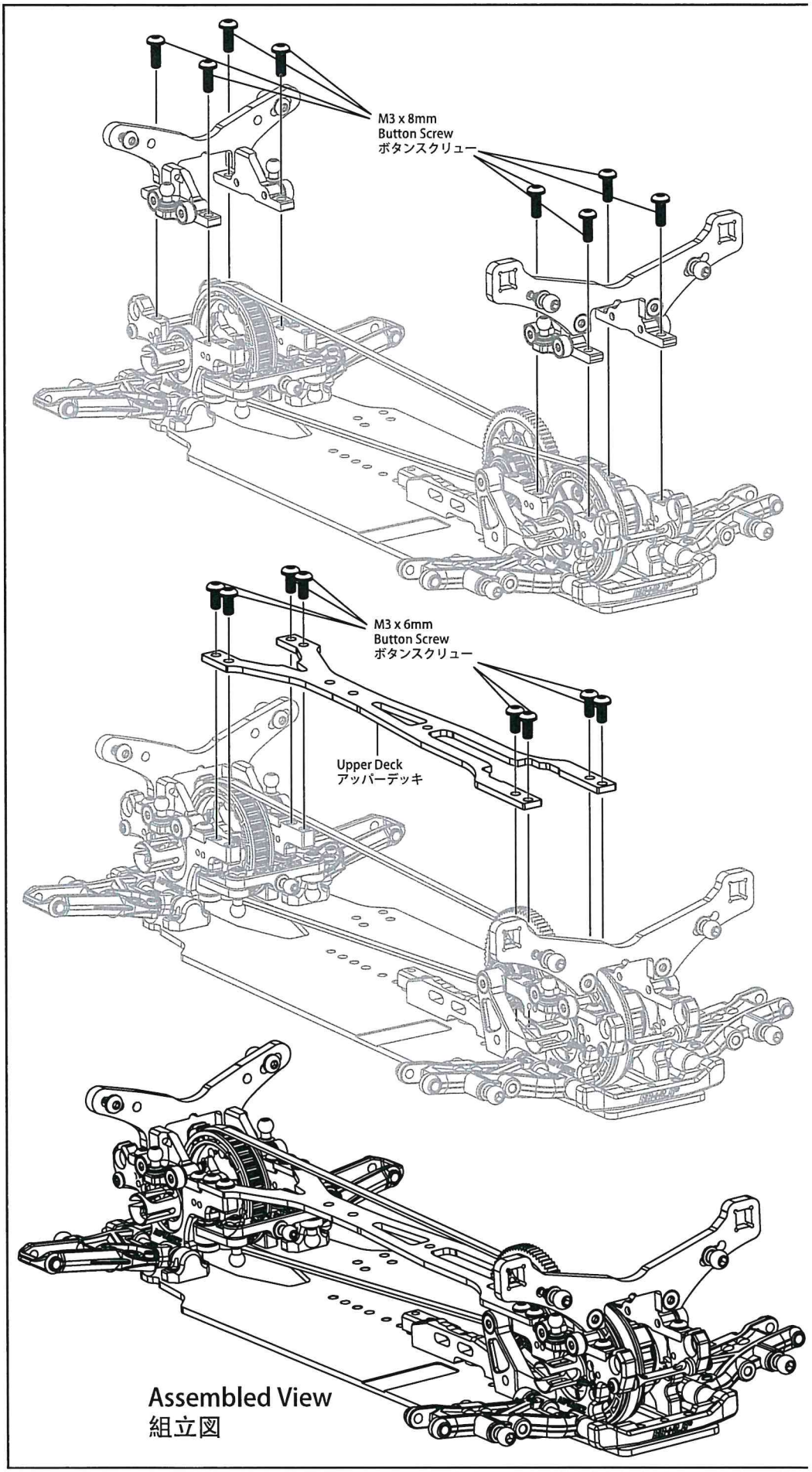

7. Front And Rear Stabilizer Assembly /フロント & リアスタビライザーの取付け

BAG 5

M3 x 3mm Set Screw (4)
M3 x 3mm セットスクリュー (4)

4.8mm Ball Stud (2)
4.8mm ボールスタッド (2)

4.75mm Stabilizer Ball (2)
4.75mm スタビライザーボール (2)

Stabilizer Locker (2)
スタビライザーロッカー (2)

M4 x 7 x 2.5mm Bearing (2)
M4 x 7 x 2.5mm ベアリング (2)

4.8mm x 16mm Ball Cap (2)
4.8mm x 16mm ボールキャップ (2)

1.2mm Stabilizer (1)
1.2mm スタビライザー (1)

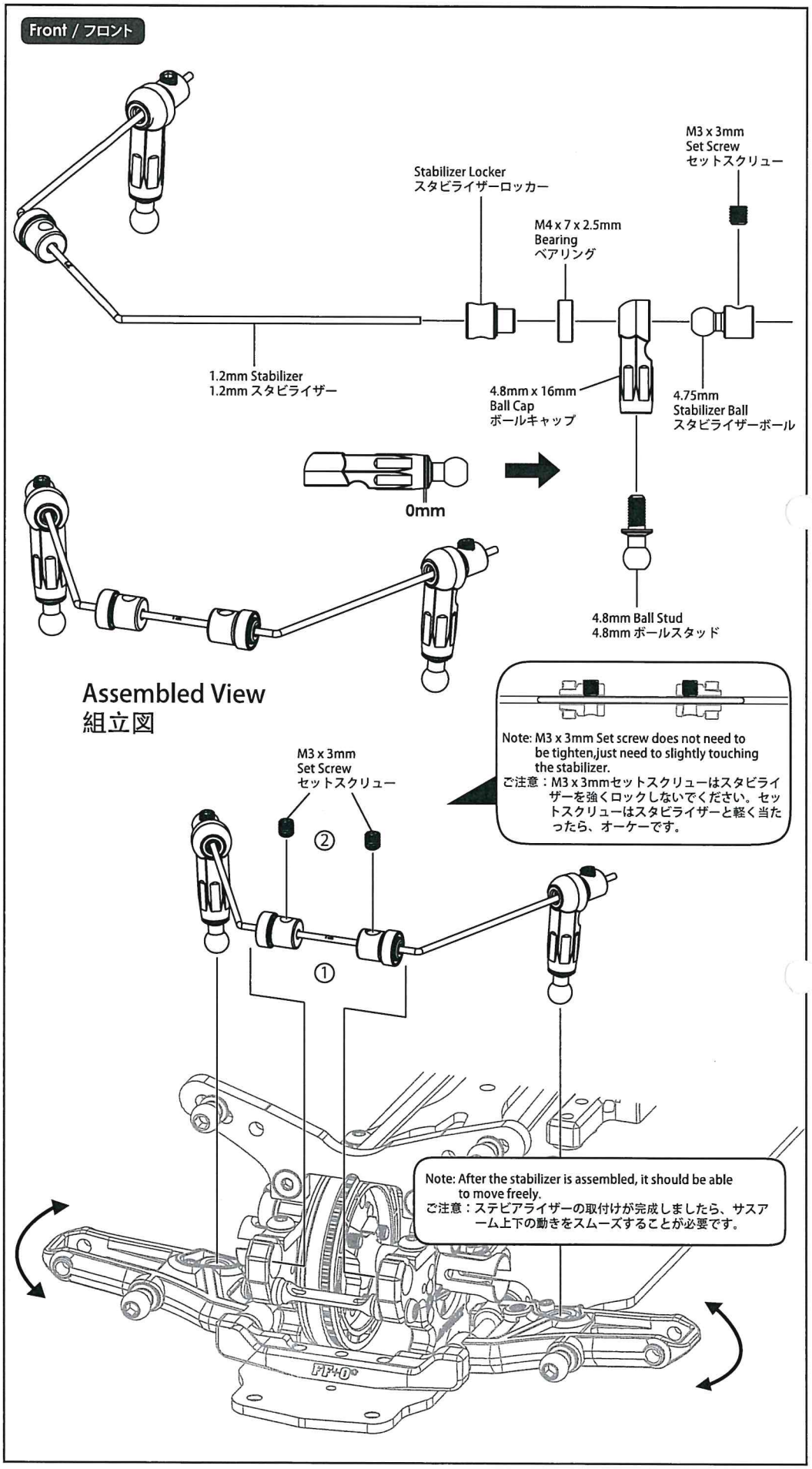

7. Front And Rear Stabilizer Assembly /フロント & リアスタビライザーの取付け

BAG 5

M3 x 3mm Set Screw (4)
M3 x 3mm セットスクリュー (4)

M3 x 10mm Set Screw (2)
M3 x 10mm セットスクリュー (2)

4.75mm Stabilizer Ball (2)
4.75mm スタビライザーボール (2)

Stabilizer Locker (2)
スタビライザーロッカー (2)

M4 x 7 x 2.5mm Bearing (2)
M4 x 7 x 2.5mm ベアリング (2)

4.8mm x 12mm Ball Cap Set (4)
4.8mm x 12mm ボールキャップセット (4)

1.2mm Stabilizer (1)
1.2mm スタビライザー (1)

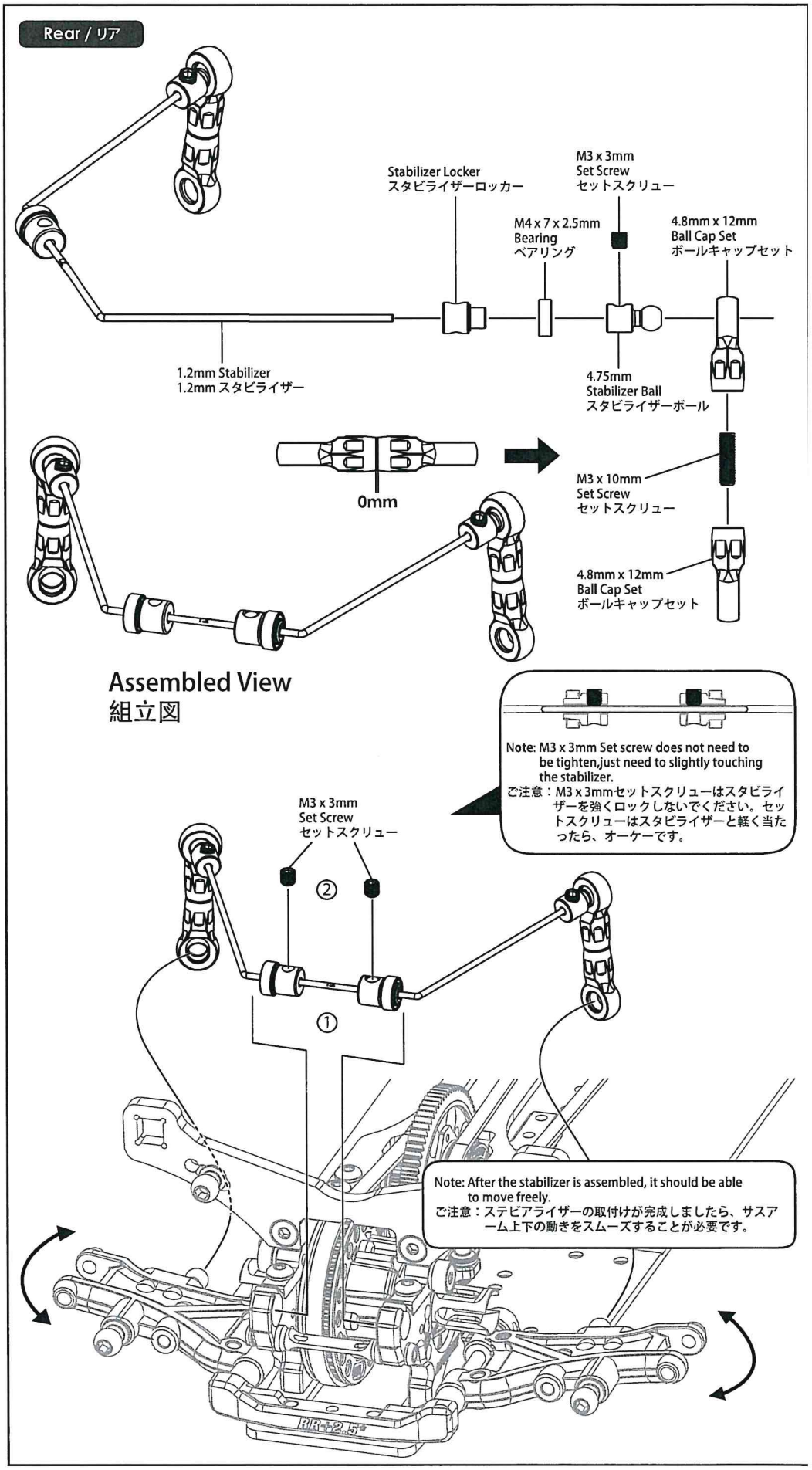

8. Front And Rear Knuckle Assembly / フロント & リアナックルの取付け

BAG 6

M3 x 3mm Set Screw (2)
M3 x 3mm セットスクリュー (2)

M3 x 8mm Button Screw (4)
M3 x 8mm ボタンスクリュー (4)

4.8mm Ball Stud (4)
4.8mm ボールスタッド (4)

M5.7 x 4.2mm Flanged Tube (4)
M5.7 x 4.2mm フランジチューブ (4)

M5 x 10 x 3mm Bearing (2)
M5 x 10 x 3mm ベアリング (2)

M5 x 10 x 4mm Bearing (2)
M5 x 10 x 4mm ベアリング (2)

M3 x 16mm Pin (2)
M3 x 16mm ピン (2)

18mm Turnbuckle (2)
18mm ターンバックル (2)

21mm Turnbuckle (2)
21mm ターンバックル (2)

4.8mm x 12mm Ball Cap (2)
4.8mm x 12mm ボールキャップ (2)

4.8mm x 12mm Ball Cap (2)
4.8mm x 12mm ボールキャップ (2)

4.8mm x 16mm Ball Cap (4)
4.8mm x 16mm ボールキャップ (4)

Knuckle Arm (2)
ナックルアーム (2)

C-Hub - L (1) - R (1)
C-Hub 左側 (1)/右側 (1)

SSK Driveshaft (2)
ダイナミックシャフト (2)

Front Knuckle / フロント・ナックル

Left / 左側

Knuckle Arm
ナックルアーム

SSK Driveshaft
ダイナミックシャフト

4.8mm
Ball Stud
ボールスタッド

M5 x 10 x 3mm
Bearing
ベアリング

4.8mm
Ball Stud
ボールスタッド

M3 x 8mm
Button Screw
ボタンスクリュー

M5 x 10 x 4mm
Bearing
ベアリング

M5.7 x 4.2mm
Flanged Tube
フランジチューブ

C-Hub - L
C-Hub 左側

M3 x 8mm
Button Screw
ボタンスクリュー

M5.7 x 4.2mm
Flanged Tube
フランジチューブ

Assembled View
組立図

Note : Please repeat steps for Right Side assembly.
ご注意 : 右側の組立はステップを繰り返してください。

Note: After the knuckles are assembled, they should be able to move freely.
ご注意 : 取付けましたら、動きをスムーズすることが必要です。

21mm Turnbuckle
21mm ターンバックル

4.8mm x 16mm
Ball Cap
ボールキャップ

4.8mm x 16mm
Ball Cap
ボールキャップ

6.1mm

x 2

Assembled View
組立図

18mm Turnbuckle
18mm ターンバックル

4.8mm x 12mm
Ball Cap
ボールキャップ

4.8mm x 12mm
Ball Cap
ボールキャップ

4.75mm

x 2

Assembled View
組立図

4.75mm

M3 x 16mm Pin
M3 x 16mm ピン

M3 x 3mm
Set Screw
セットスクリュー

6.1mm

Note: After installing, it should be able to move up and down freely.
ご注意 : ステビアライザーの取付けが完成しましたら、サスアーム上下の動きをスムーズすることが必要です。

Note : Please repeat steps for Right Side assembly.
ご注意 : 右側の組立はステップを繰り返してください。

8. Front And Rear Knuckle Assembly / フロント & リアナックルの取付け

BAG 6

M3 x 3mm Set Screw (2)
M3 x 3mm セットスクリュー (2)

4.8mm Ball Stud (2)
4.8mm ボールスタッド (2)

M5 x 10 x 4mm Bearing (4)
M5 x 10 x 4mm ベアリング (4)

4mm Universal Shaft Cushion (2)
4mm ユニバーサルシャフトクッション (2)

M3 x 19.5mm Pin (2)
M3 x 19.5mm ピン (2)

18mm Turnbuckle (2)
18mm ターンバックル (2)

4.8mm x 12mm Ball Cap (2)
4.8mm x 12mm ボールキャップ (2)

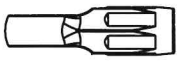

4.8mm x 16mm Ball Cap (2)
4.8mm x 16mm ボールキャップ (2)

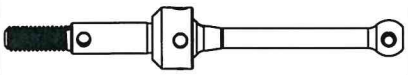

Universal Shaft - 34mm (2)
ユニバーサルシャフト - 34mm (2)

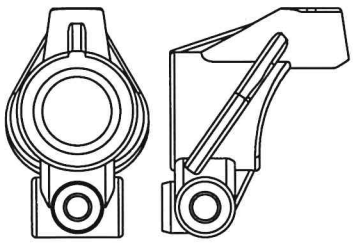

Rear Upright (2)
リアアップライト (2)

Rear Up Right / リア・アップライト

Left / 左側

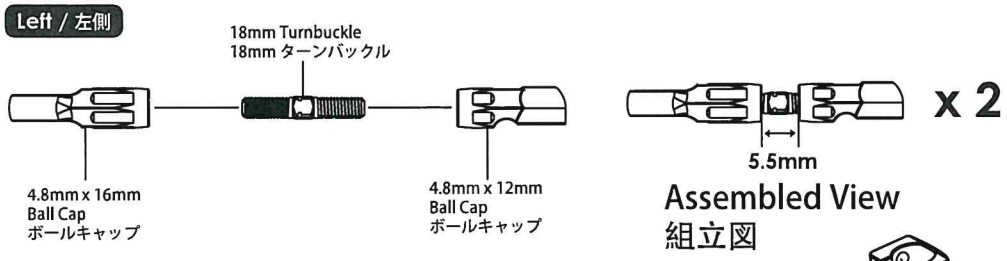

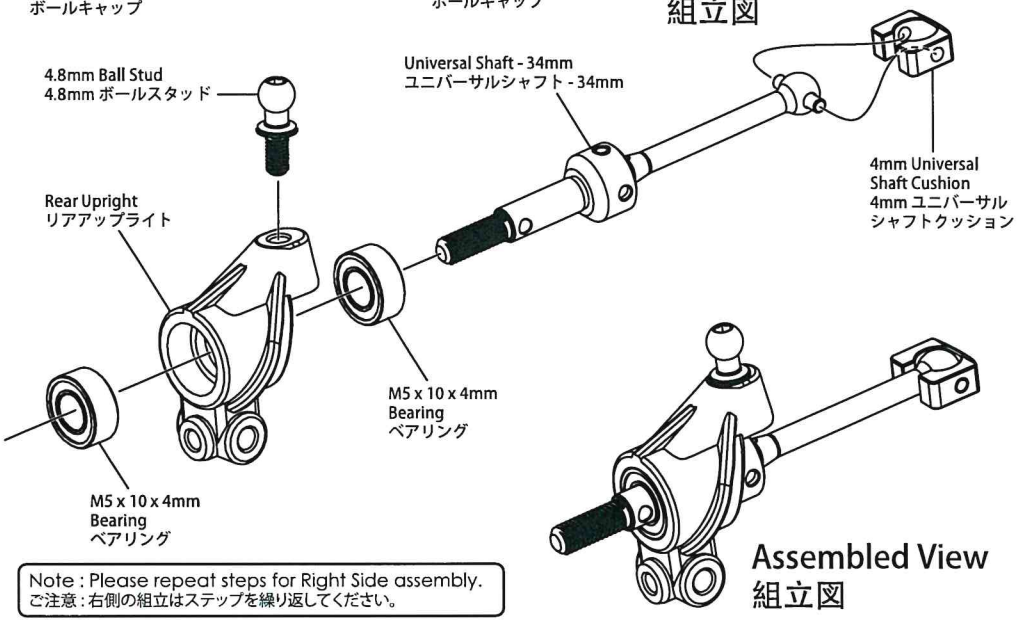

Note : Please repeat steps for Right Side assembly.
ご注意 : 右側の組立はステップを繰り返してください。

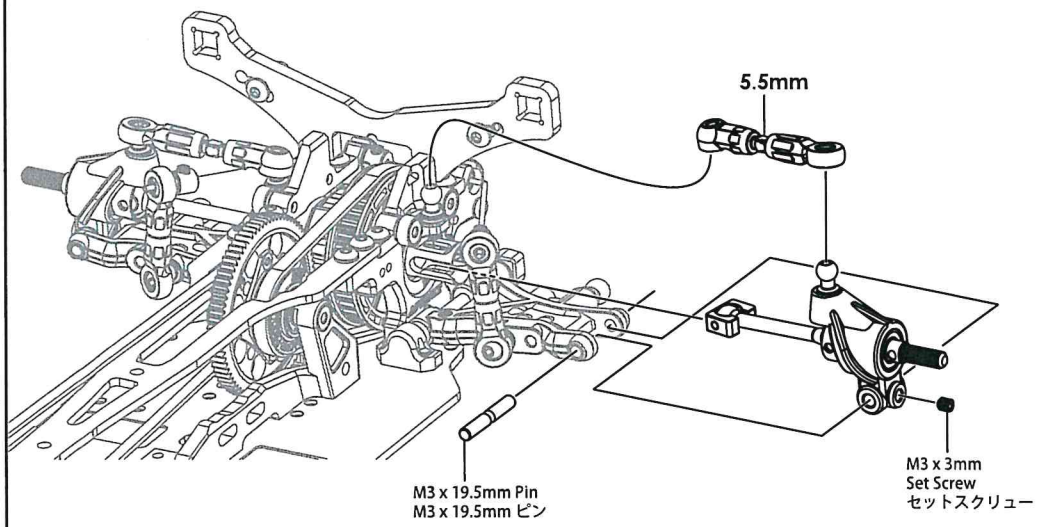

Note : Please repeat steps for Right Side assembly.
ご注意 : 右側の組立はステップを繰り返してください。

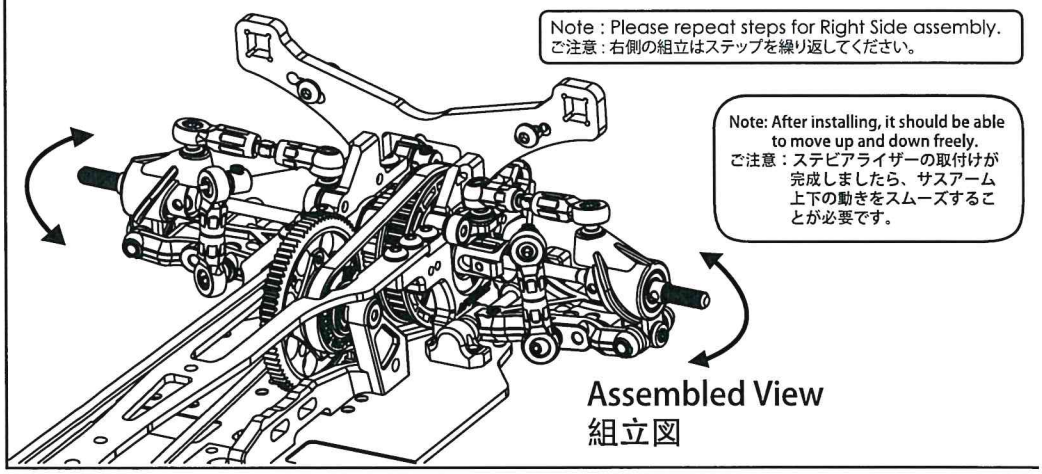

Note: After installing, it should be able to move up and down freely.
ご注意 : ステビアライザーの取付けが完成しましたら、サスアーム上下の動きをスムーズすることが必要です。

9. Oil Damper Assembly / オイルダンパーの取付け

BAG 7

2.5 x 6 x 0.4mm E-Ring (8)
2.5 x 6 x 0.4mm Eリング (8)

M2.8 x 1.9mm O-Ring (4)
M2.8 x 1.9mm Oリング (4)

O-Ring Cover (4)
Oリングカバー (4)

Shock Piston (4 Holes) (4)
ショックピストン(4 ホール) (4)

M12.5 x 1.5mm O-Ring (4)
M12.5 x 1.5mm Oリング (4)

Bottom Cap (4)
ボトムキャップ (4)

Upper Cover (4)
アッパーカバー (4)

Adjustable Ring (4)
可調整リング (4)

#350 Oil

#350 Oil
#350 オイル

Big Bore Damper Foam (4)
ビッグボアダンパーフォーム (4)

Shock Silicon Cap (4)
ショックシリコンキャップ (4)

M3 x 23mm Shock Shaft (4)
M3 x 23mm ショックシャフト (4)

5.8mm x 10.2mm Ball Cap (4)
5.8mm x 10.2mm ボールキャップ (4)

Shock Top Plastic Cap (4)
ショックトッププラスチックキャップ (4)

Oil Shock Body (4)
オイルショックボディ (4)

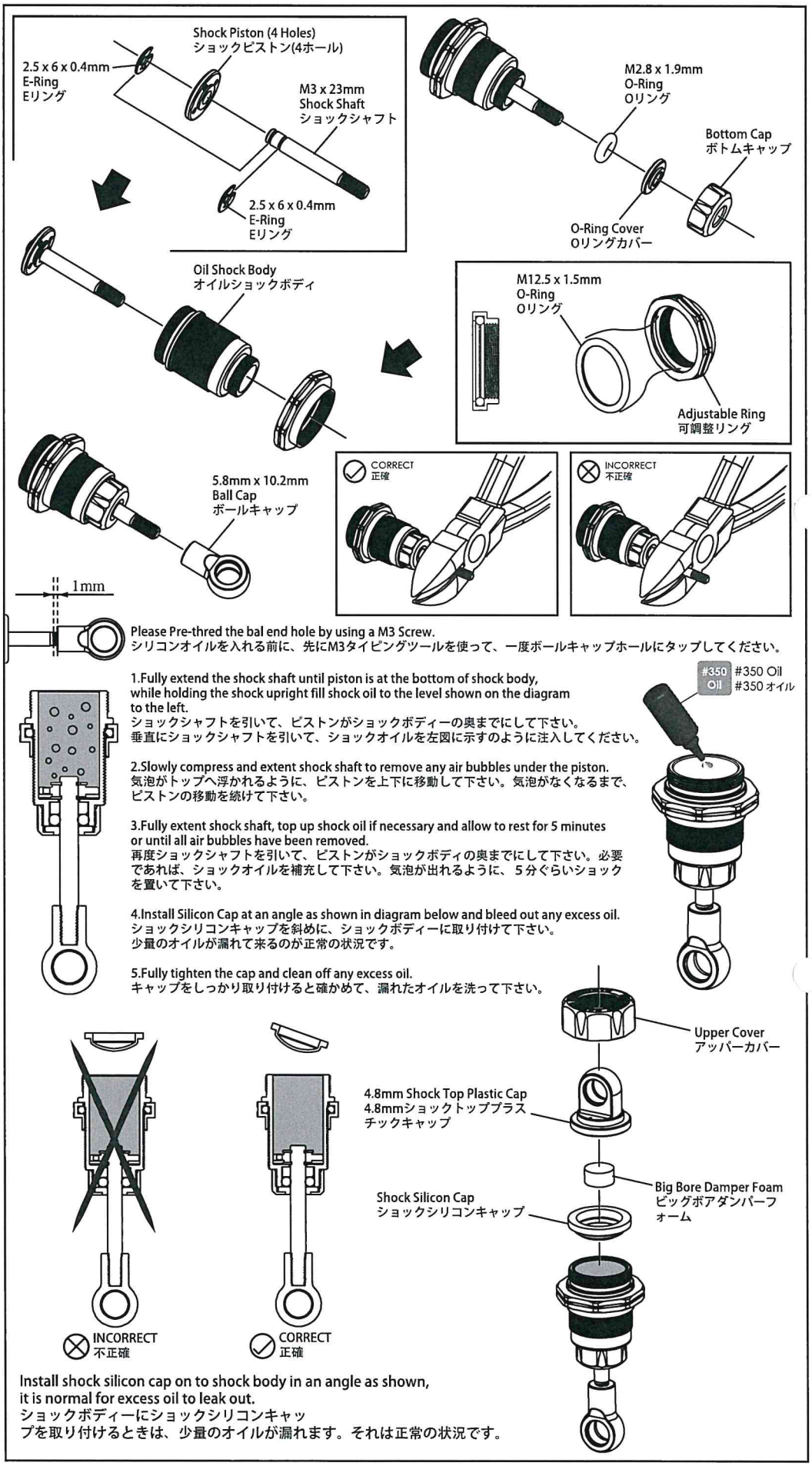

Please Pre-thred the bal end hole by using a M3 Screw.
シリコンオイルを入れる前に、先にM3タイピングツールを使って、一度ボールキャップホールにタップしてください。

1.Fully extend the shock shaft until piston is at the bottom of shock body, while holding the shock upright fill shock oil to the level shown on the diagram to the left.
ショックシャフトを引いて、ピストンがショックボディーの奥までにして下さい。
垂直にショックシャフトを引いて、ショックオイルを左図に示すのように注入してください。

2.Slowly compress and extent shock shaft to remove any air bubbles under the piston.
気泡がトップへ浮かれるように、ピストンを上下に移動して下さい。気泡がなくなるまで、ピストンの移動を続けて下さい。

3.Fully extent shock shaft, top up shock oil if necessary and allow to rest for 5 minutes or until all air bubbles have been removed.
再度ショックシャフトを引いて、ピストンがショックボディの奥までにして下さい。必要であれば、ショックオイルを補充して下さい。気泡が出れるように、５分ぐらいショックを置いて下さい。

4.Install Silicon Cap at an angle as shown in diagram below and bleed out any excess oil.
ショックシリコンキャップを斜めに、ショックボディーに取り付けて下さい。
少量のオイルが漏れて来るのが正常の状況です。

5.Fully tighten the cap and clean off any excess oil.
キャップをしっかり取り付けると確かめて、漏れたオイルを洗って下さい。

Install shock silicon cap on to shock body in an angle as shown, it is normal for excess oil to leak out.
ショックボディーにショックシリコンキャップを取り付けるときは、少量のオイルが漏れます。それは正常の状況です。

9. Oil Damper Assembly / オイルダンパーの取付け

BAG 7

Aluminum Spring Base Cover 13mm (4)
アルミスプリングベースカバー13mm (4)

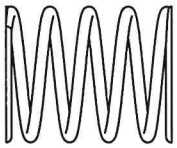

M1.4 x 14 x 20.5mm 5.25T (Green)
Spring (2)
スプリング (2)

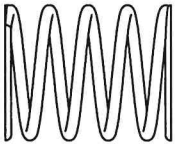

M1.4 x 14 x 20.5mm 5.5T (Orange)
Spring (2)
スプリング (2)

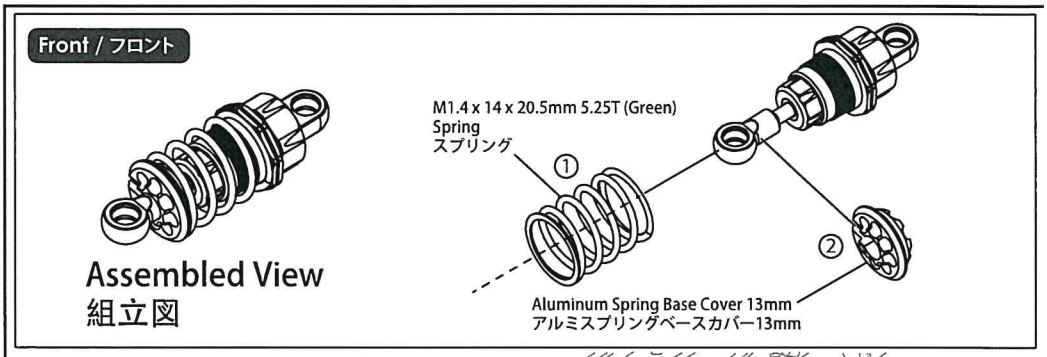

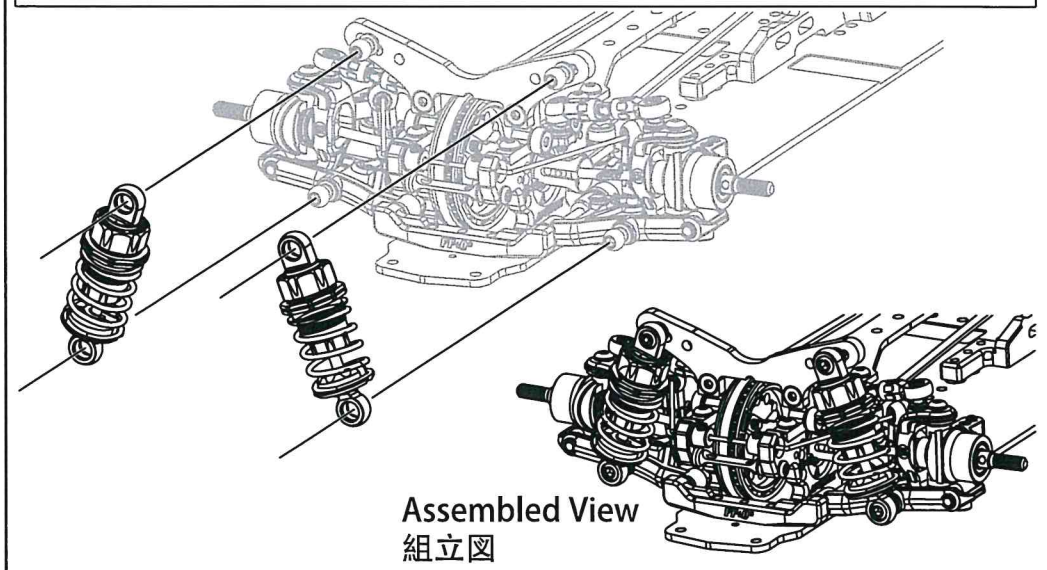

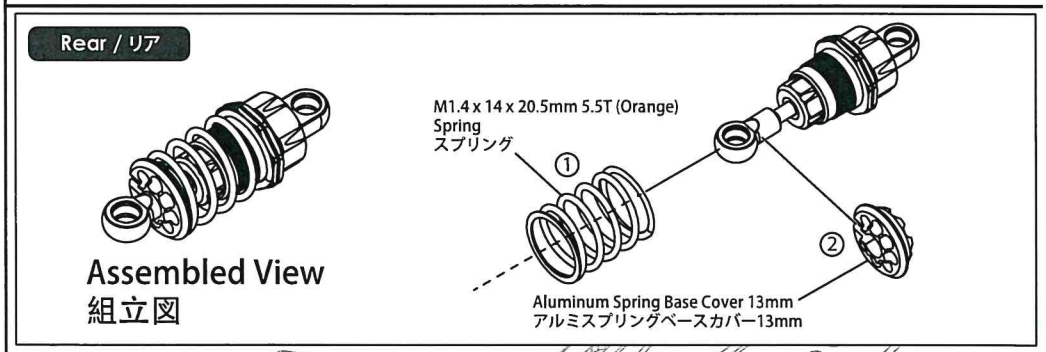

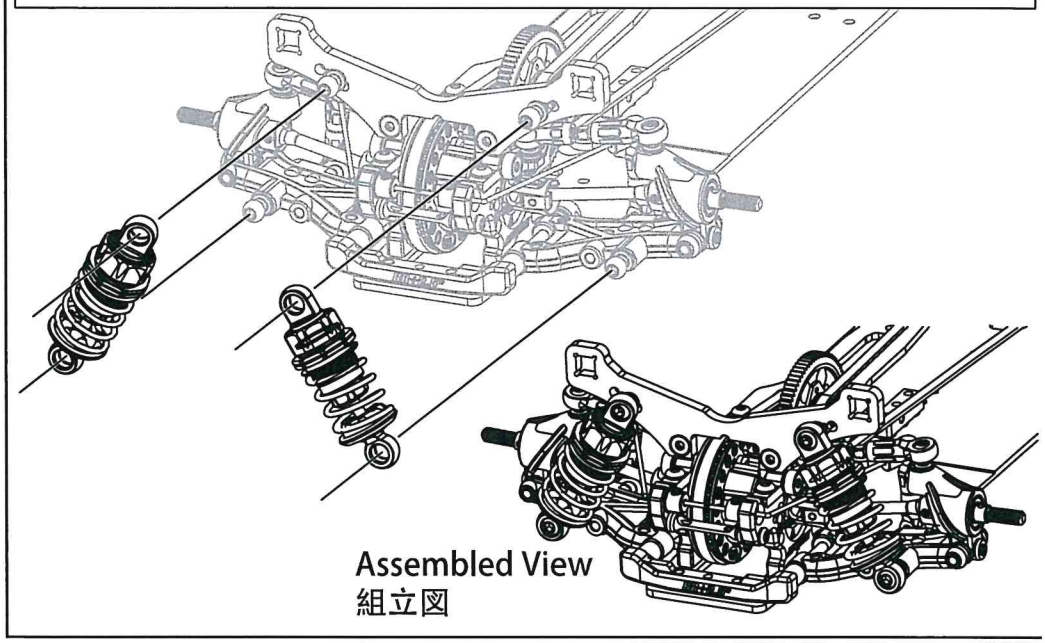

10. RC Unit Installation / RCユニットの取り付け

BAG 8

M3 x 6mm Flat Screw (5)
M3 x 6mm フラットスクリュー (5)

M3 x 6mm Button Screw (1)
M3 x 6mm ボタンスクリュー (1)

M3 x 8mm Flat Screw (5)
M3 x 8mm フラットスクリュー (5)

4.8mm Ball Stud (1)
4.8mm ボールスタッド (1)

3MM Flat Head Washer (4)
3MM フラットヘッドワッシャー (4)

18mm Turnbuckle (1)
18mm ターンバックル (1)

4.8mm x 16mm Ball Cap (2)
4.8mm x 16mm ボールキャップ (2)

Antenna Post (1)
アンテナポスト (1)

Servo Saver_23T (1)
サーポセイバー_23T(1)

8mm Servo Post (1)
8mm サーポポスト (1)

Servo Mount (1)
サーポマウント (1)

Servo Plate (1)
サーポプレート (1)

Antenna and Antenna Rod Head (1)
アンテナ & アンテナロッドヘッド (1)

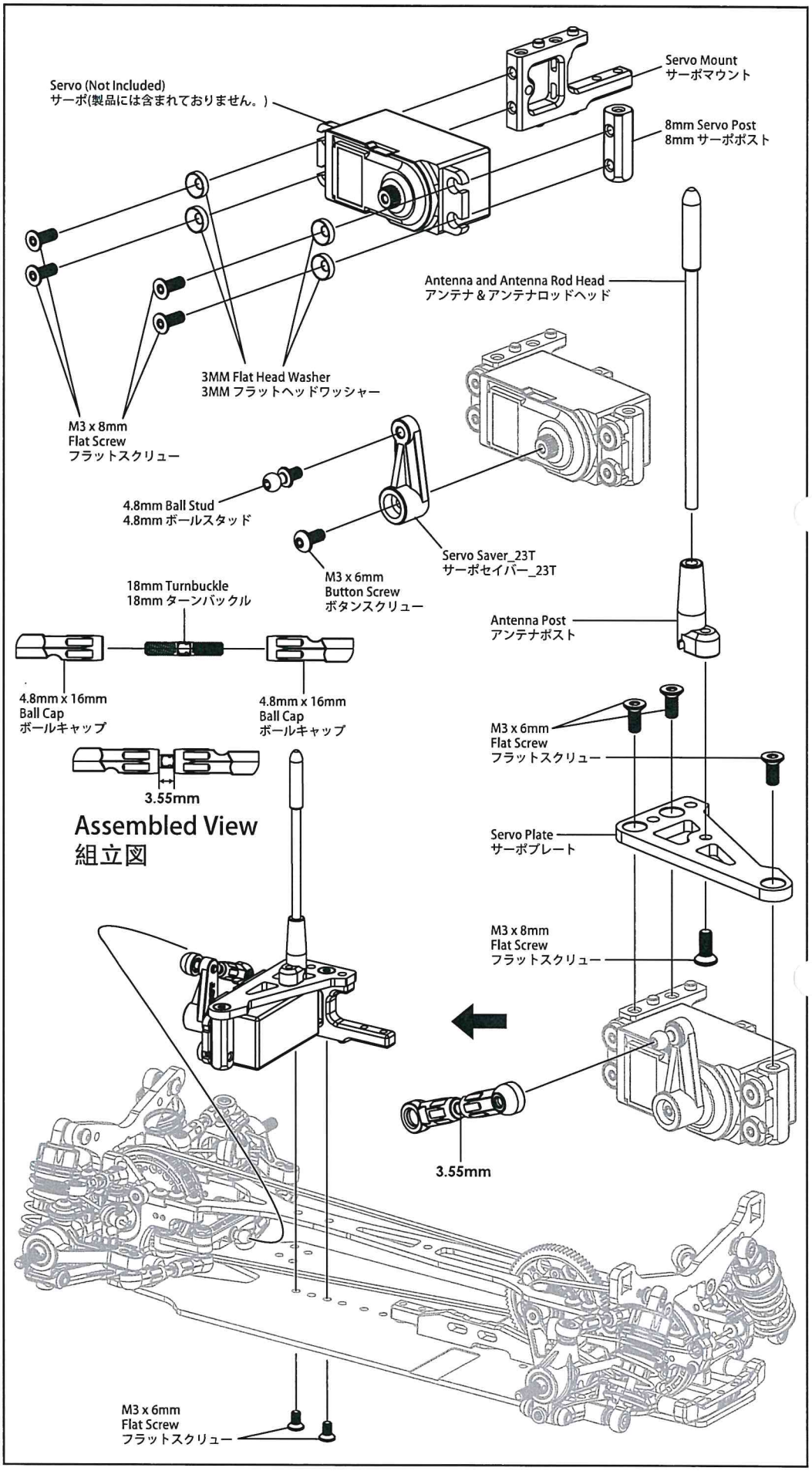

10. RC Unit Installation / RCユニットの取り付け

BAG 8

M3 x 6mm Button Screw (2)
M3 x 6mm ボタンスクリュー (2)

M3 x 14mm Flat Screw (2)
M3 x 14mm フラットスクリュー (2)

M3 x 6 x 1mm Spacer (1)
M3 x 6 x 1mm スペーサー (1)

M3 x 6 x 4mm Spacer (4)
M3 x 6 x 4mm スペーサー (4)

3MM Flat Head Washer (2)
3MM フラットヘッドワッシャー (2)

Double Sided Sticky Tape (1)
両面テープ (1)

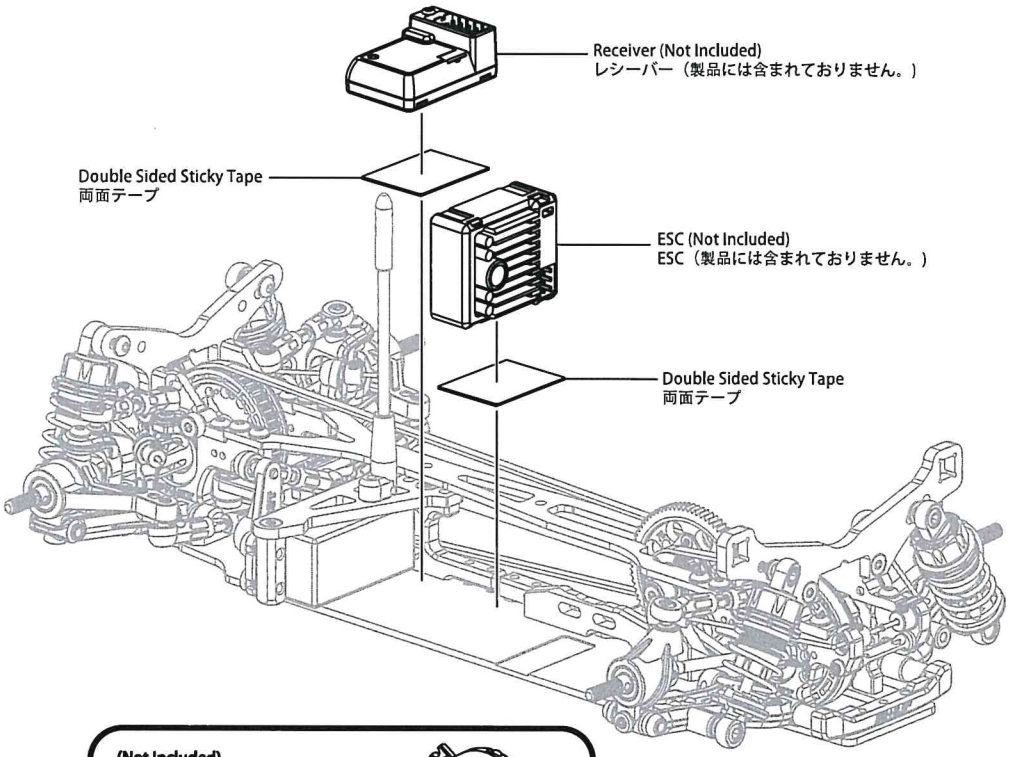

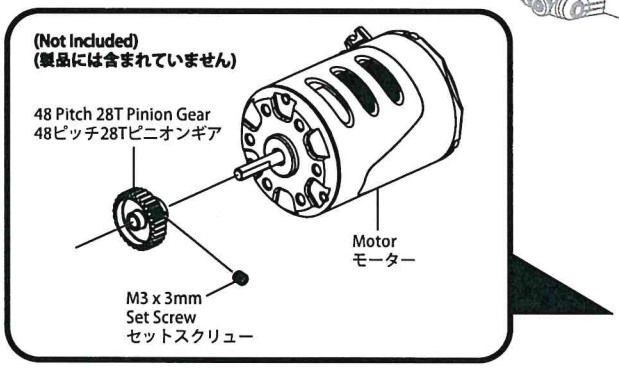

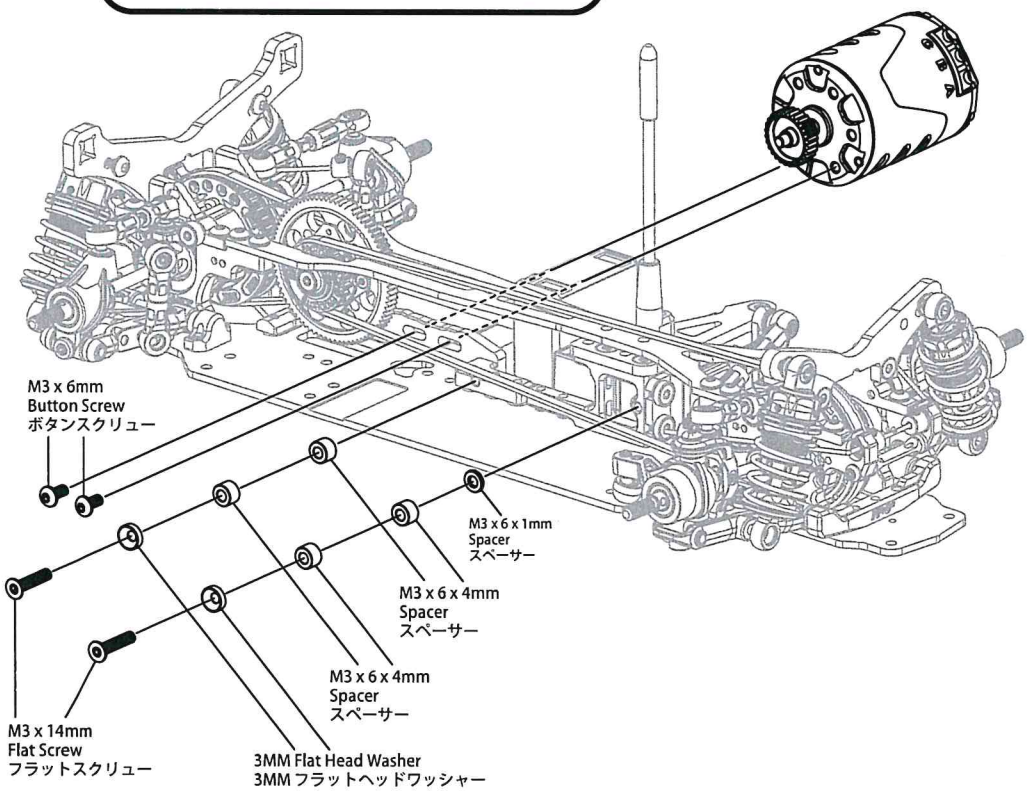

10. RC Unit Installation / RCユニットの取り付け

BAG 8

M3 x 6mm Button Screw (2)
M3 x 6mm ボタンスクリュー (2)

M3 x 12mm Button Screw (2)
M3 x 12mm ボタンスクリュー (2)

M3 x 15mm Flat Screw (4)
M3 x 15mm フラットスクリュー (4)

Battery Tray Spacer (2)
バッテリートレースペーサー (2)

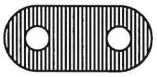

Battery Tray Plate (2)
バッテリートレープレート (2)

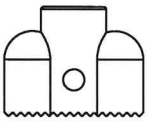

Battery Mount (2)
バッテリーマウント (2)

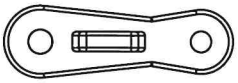

Battery Lock (2)
バッテリロック (2)

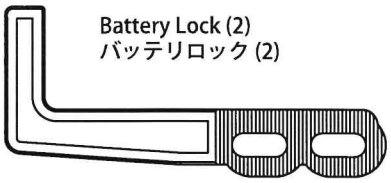

Battery Holder (2)
バッテリーホルダー (2)

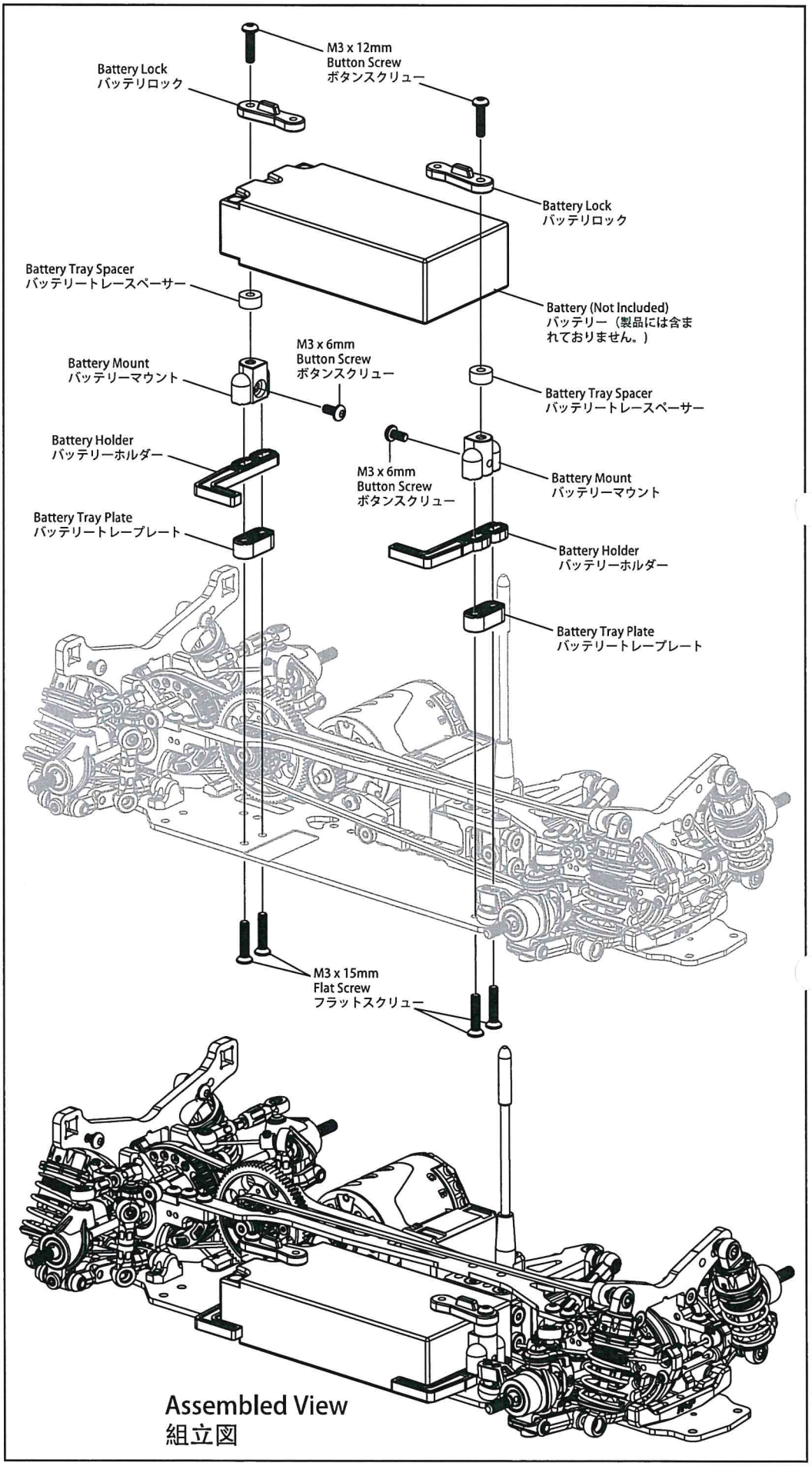

Assembled View
組立図

11. Front And Rear Body Post Assembly / フロント & リアボディーポストの取付け

BAG 9 **BAG 8**

M3 x 8mm Flat Screw (6)
M3 x 8mm フラットスクリュー (6)

M3 x 8mm Flat Head Screw (2)
M3 x 8mm フラットヘッドスクリュー
(ビックサイズの直径) (2)

Body Clip (8)
ボディークリップ (8)

Front Body Post (2)
フロント・ボディーポスト (2)

Rear Body Post (2)
リア・ボディーポスト (2)

Upper Bumper (1)
アッパーバンパー (1)

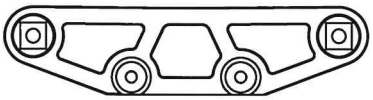

Bumper (1)
バンパー (1)

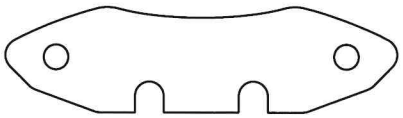

Foam Bumper (1)
フォームバンパー (1)

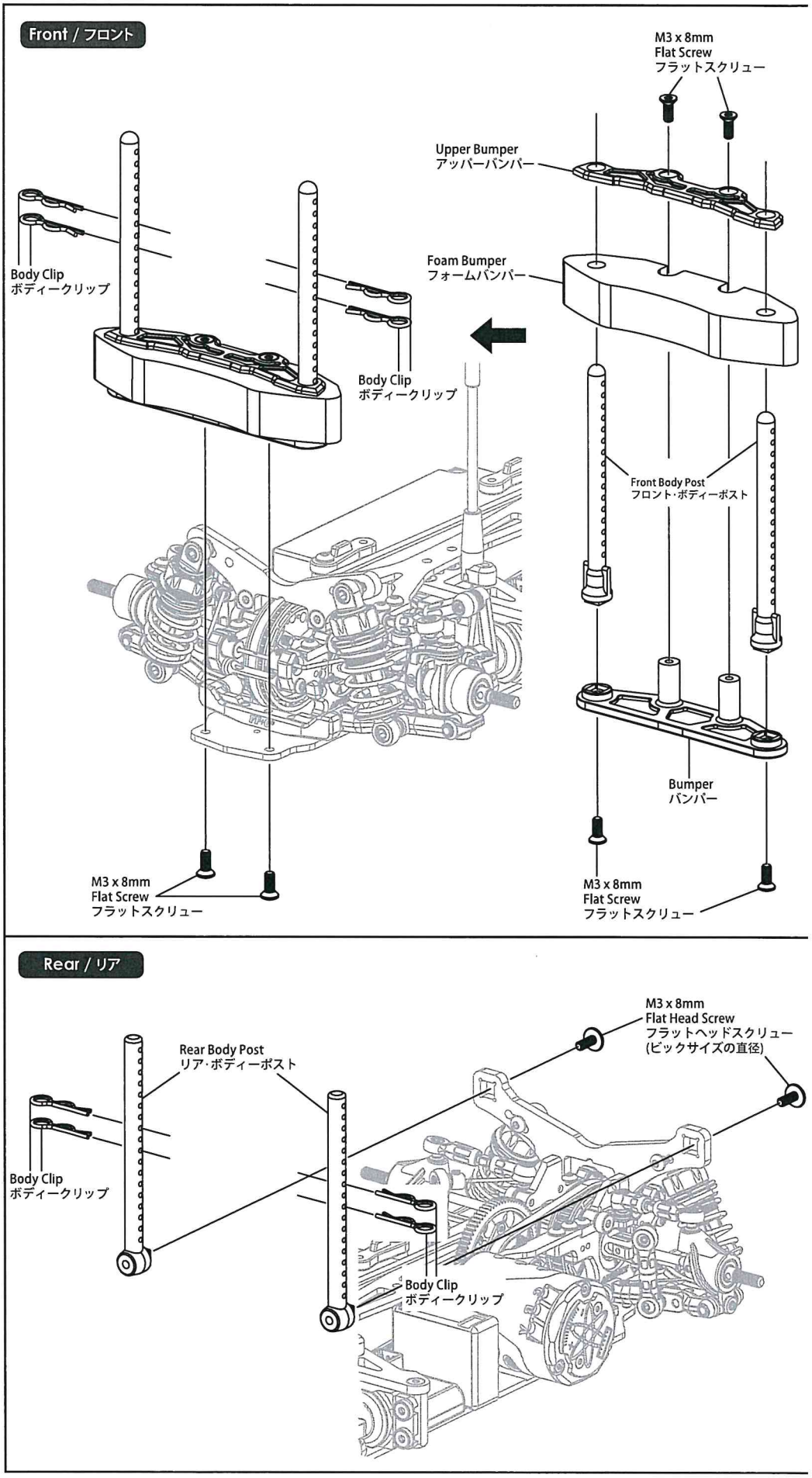

12. Wheel Adaptor & Flanged Nut Assembly / ホイールアダプタ &フランジナットの取付け

BAG 9

M1.6 x 5mm Socket Screw (4)
M1.6 x 5mm ソケットスクリュー (4)

M2 x 9.8mm Pin (4)
M2 x 9.8mm ピン (4)

Flanged Nut - 4mm (4)
フランジナット - 4mm (4)

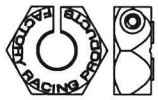

5mm Wheel Adaptor (4)
5mm ホイールアダプター (4)

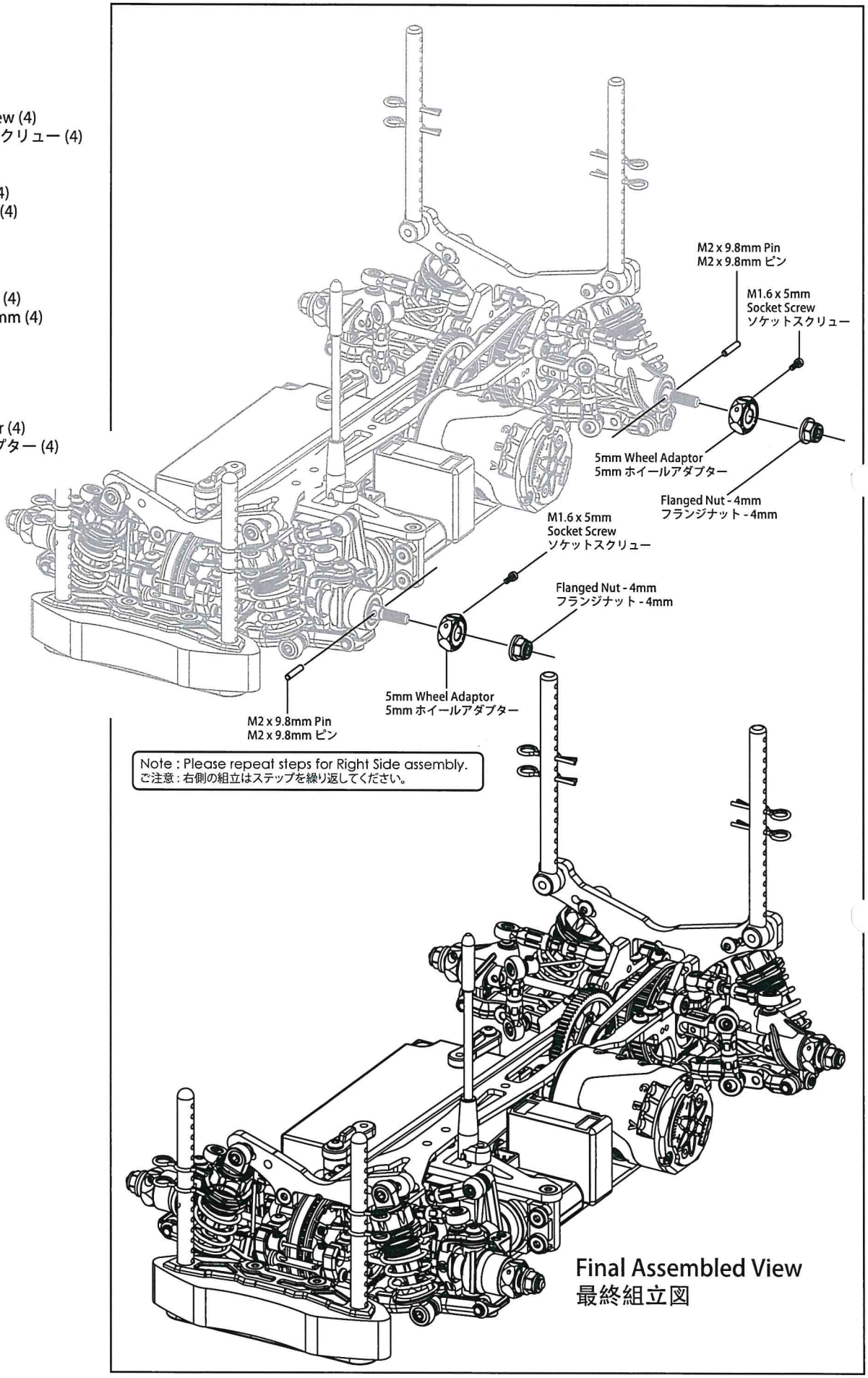

Note : Please repeat steps for Right Side assembly.
ご注意 : 右側の組立はステップを繰り返してください。

13. Parts Include / 製品に含めるパーツ

BAG 1

M2 x 9.8mm Pin (4)
M2 x 9.8mm ピン (4)

M2.6 x 8mm Flat Screw (4)
M2.6 x 8mm フラットスクリュー (4)

M3 x 6mm Flat Screw (1)
M3 x 6mm フラットスクリュー (1)

M3 x 6mm Button Screw (3)
M3 x 6mm ボタンスクリュー (3)

P5 O-Ring (2)
P5 Oリング (2)

M3.5 x 9.5 x 0.2mm Spacer (4)
M3.5 x 9.5 x 0.2mm スペーサー (4)

M5.1 x 15.4 x 0.3mm Spacer (2)
M5.1 x 15.4 x 0.3mm スペーサー (2)

M5 x 7 x 0.2mm Shim (1)
M5 x 7 x 0.2mm シム (1)

3.5mm Cross Pin (1)
3.5mm クロスピン (1)

M10 x 15 x 4mm Bearing (4)
M10 x 15 x 4mm ベアリング (4)

Solid Axle Outer Joint (2)
ソリットアクスルアウタージョイント (2)

Differential Outer Joint (2)
デフアウタージョイント (2)

Front Solid Axle (1)
フロントソリッドアクスル (1)

#2000 Oil

#2000 Oil
#2000 オイル

3MM Flat Head Washer (1)
3MM フラットヘッドワッシャー (1)

10T Bevel Gear 0.8 Pitch (4)
10Tベベルギア0.8ピッチ (4)

18T Bevel Gear 0.8 Pitch (2)
18Tベベルギア0.8ピッチ (2)

Gear Differential Gasket (1)
ギアデフガスケット (1)

Bearing Holder - A (1) / B (1)
ベアリングホルダー - A (1) / B (1)

M5 x 21.4mm Center Shaft (1)
M5 x 21.4mm センターシャフト (1)

38T Pulley (1)
38T プーリー(1)

Spur Gear Adaptor (1)
スパーギアアダプター (1)

38T Gear Differential Cover (1)
38T ギアデフカバー (1)

Gear Differential Housing (1)
ギアデフハウジング (1)

BAG 2

Pivot Ball (8)
ピボットボール (8)

M1.6 x 5mm Socket Screw (4)
M1.6 x 5mm ソケットスクリュー (4)

M3 x 6 x 1mm Spacer (4)
M3 x 6 x 1mm スペーサー (4)

M3 x 6 x 2mm Spacer (2)
M3 x 6 x 2mm スペーサー (2)

M3 x 6 x 7mm Spacer (2)
M3 x 6 x 7mm スペーサー (2)

M3 x 38.5mm Pin (2)
M3 x 38.5mm ピン (2)

M3 x 46mm Pin (2)
M3 x 46mm ピン (2)

Anti-Roll Bar Holder (2)
スタビライザーホルダー (2)

Front Suspension Arm (2)
フロント・サスアーム (2)

Suspension Mount (4)
サスマウント (4)

Rear Suspension Arm (2)
リア・サスアーム (2)

13. Parts Include / 製品に含めるパーツ

BAG 2

M3 x 6mm Flat Screw (10)
M3 x 6mm フラットスクリュー (10)

M3 x 8mm Set Screw (4)
M3 x 8mm セットスクリュー (4)

4.8mm Ball Stud (2)
4.8mm ボールスタッド (2)

5.8mm Ball Stud L=5.5 (4)
5.8mm ボールスタッド L=5.5 (4)

Front Suspension Mount (1)
フロントサスマウント (1)

Rear Suspension Mount RR+2.5 (1)
リアサスマウント RR+2.5 (1)

Main Chassis (1)
メインシャシー (1)

BAG 3

Front Belt - 435 (1)
フロント･ベルト - 435 (1)

Rear Belt - 177 (1)
リア･ベルト - 177 (1)

M1.6 x 5mm Socket Screw (4)
M1.6 x 5mm ソケットスクリュー (4)

M2.6 x 8mm Button Screw (4)
M2.6 x 8mm ボタンスクリュー (4)

M3 x 6mm Flat Screw (11)
M3 x 6mm フラットスクリュー (11)

M3 x 10mm Flat Screw (1)
M3 x 10mm フラットスクリュー (1)

M3 x 15mm Flat Screw (2)
M3 x 15mm フラットスクリュー (2)

4.8mm Ball Stud (2)
4.8mm ボールスタッド (2)

4.8mm Ball Stud L=9 (2)
4.8mm ボールスタッド L=9 (2)

M3 x 5 x 0.2mm Shim (1)
M3 x 5 x 0.2mm シム (1)

M6 x 5 x 2.8mm Nut (2)
M6 x 5 x 2.8mm ナット (2)

M3 x 6 x 2.5mm Bearing (2)
M3 x 6 x 2.5mm ベアリング (2)

M4 x 5.6 x 1.1mm Spacer (2)
M4 x 5.6 x 1.1mm スペーサー (2)

M4 x 7 x 2.5mm Bearing (4)
M4 x 7 x 2.5mm ベアリング (4)

4mm Steering Flat Head Washer (2)
4mm ステアリングフラットヘッドワッシャー (2)

M6.1 x 7.5mm Post (2)
M6.1 x 7.5mm ポスト (2)

Twist Bar 23mm (2)
ツイストバー23mm (2)

Motor Mount (1)
モーターマウント (1)

Steering Arm - L (1) - R (1)
ステアリングアーム - L (1) - R (1)

Steering Link (1)
ステアリングリンク (1)

Bearing Holder - A (1) / B (1)
ベアリングホルダー - A (1) / B (1)

Bulkhead A (2)
バルクヘッド A (2)

Bulkhead B (2)
バルクヘッド B (2)

13. Parts Include / 製品に含めるパーツ

BAG 4

Upper Deck (1)
アッパーデッキ (1)

Upper Linkage Mount (4)
アッパーリンケージマウント (4)

M3 x 6mm Button Screw (12)
M3 x 6mm ボタンスクリュー (12)

5.8mm Ball Stud (4)
5.8mm ボールスタッド (4)

Bulkhead Cover_A (2)
バルクヘッドカバー_A (2)

Front Shock Tower (1)
フロント・ショックタワー (1)

M3 x 8mm Button Screw (8)
M3 x 8mm ボタンスクリュー (8)

4.8mm Ball Stud L=4 (4)
4.8mm ボールスタッド L=4 (4)

M3 x 8mm Flat Screw (12)
M3 x 8mm フラットスクリュー (12)

M3 x 6 x 1mm Spacer (12)
M3 x 6 x 1mm スペーサー (12)

Bulkhead Cover_B (2)
バルクヘッドカバー_B (2)

Rear Shock Tower (1)
リア・ショックタワー (1)

BAG 5

M3 x 3mm
Set Screw (8)
セットスクリュー (8)

4.8mm Ball Stud (2)
4.8mm ボールスタッド (2)

M4 x 7 x 2.5mm Bearing (4)
M4 x 7 x 2.5mm ベアリング (4)

M3 x 10mm
Set Screw (2)
セットスクリュー (2)

Stabilizer Locker (4)
スタビライザーロッカー (4)

4.8mm x 12mm Ball Cap Set (4)
4.8mm x 12mm ボールキャップセット (4)

1.2mm Stabilizer (2)
1.2mm スタビライザー (2)

4.75mm Stabilizer Ball (4)
4.75mm スタビライザーボール (4)

4.8mm x 16mm Ball Cap (2)
4.8mm x 16mm ボールキャップ (2)

BAG 6

M3 x 3mm
Set Screw (4)
セットスクリュー (4)

M3 x 16mm Pin (2)
M3 x 16mm ピン (2)

M3 x 19.5mm Pin (2)
M3 x 19.5mm ピン (2)

M5.7 x 4.2mm Flanged Tube (4)
M5.7 x 4.2mm フランジチューブ (4)

4.8mm x 16mm Ball Cap (4)
4.8mm x 16mm ボールキャップ (4)

4.8mm x 12mm Ball Cap (4)
4.8mm x 12mm ボールキャップ (4)

M3 x 8mm Button Screw (4)
M3 x 8mm ボタンスクリュー (4)

4.8mm x 16mm Ball Cap Set (2)
4.8mm x 16mm ボールキャップセット (2)

4.8mm x 12mm Ball Cap Set (2)
4.8mm x 12mm ボールキャップセット (2)

4.8mm Ball Stud (6)
4.8mm ボールスタッド (6)

Knuckle Arm (2)
ナックルアーム (2)

C-Hub Left (1)/Right (1)
C-Hub 左側 (1)/右側 (1)

Rear Upright (2)
リアアップライト (2)

13. Parts Include / 製品に含めるパーツ

BAG 6

4mm Universal Shaft Cushion (2)
4mm ユニバーサルシャフトクッション (2)

M5 x 10 x 3mm Bearing (2)
M5 x 10 x 3mm ベアリング (2)

M5 x 10 x 4mm Bearing (6)
M5 x 10 x 4mm ベアリング (6)

18mm Turnbuckle (4)
18mm ターンバックル (4)

21mm Turnbuckle (2)
21mm ターンバックル (2)

SSK Driveshaft (2)
ダイナミックシャフト (2)

Universal Shaft - 34mm (2)
ユニバーサルシャフト - 34mm (2)

BAG 7

2.5 x 6 x 0.4mm E-Ring (8)
2.5 x 6 x 0.4mm Eリング (8)

M2.8 x 1.9mm O-Ring (4)
M2.8 x 1.9mm Oリング (4)

O-Ring Cover (4)
Oリングカバー (4)

Shock Piston (4 Holes) (4)
ショックピストン(4 ホール) (4)

Big Bore Damper Foam (4)
ビッグボアダンパーフォーム (4)

Bottom Cap (4)
ボトムキャップ (4)

Upper Cover (4)
アッパーカバー (4)

Adjustable Ring (4)
可調整リング (4)

#350 Oil

#350 Oil
#350 オイル

Shock Silicon Cap (4)
ショックシリコンキャップ (4)

M12.5 x 1.5mm O-Ring (4)
M12.5 x 1.5mm Oリング (4)

M3 x 23mm Shock Shaft (4)
M3 x 23mm ショックシャフト (4)

Oil Shock Body (4)
オイルショックボディ (4)

5.8mm x 10.2mm Ball Cap (4)
5.8mm x 10.2mm ボールキャップ (4)

Shock Top Plastic Cap (4)
ショックトッププラスチックキャップ (4)

Aluminum Spring Base Cover 13mm (4)
アルミスプリングベースカバー13mm (4)

M1.4 x 14 x 20.5mm 5.25T Spring (2)
M1.4 x 14 x 20.5mm 5.25T スプリング (2)

M1.4 x 14 x 20.5mm 5.5T Spring (2)
M1.4 x 14 x 20.5mm 5.5T スプリング (2)

BAG 8

M3 x 6mm
Flat Screw (5)
フラットスクリュー (5)

M3 x 8mm Flat Screw (5)
M3 x 8mm フラットスクリュー (5)

M3 x 6mm Button Screw (5)
M3 x 6mm ボタンスクリュー (5)

M3 x 12mm Button Screw (2)
M3 x 12mm ボタンスクリュー (2)

M3 x 14mm Flat Screw (2)
M3 x 14mm フラットスクリュー (2)

M3 x 15mm Flat Screw (4)
M3 x 15mm フラットスクリュー (4)

M3 x 6 x 1mm Spacer (1)
M3 x 6 x 1mm スペーサー (1)

M3 x 6 x 4mm Spacer (4)
M3 x 6 x 4mm スペーサー (4)

3MM Flat Head Washer (6)
3MM フラットヘッドワッシャー (6)

4.8mm Ball Stud (1)
4.8mm ボールスタッド (1)

18mm Turnbuckle (1)
18mm ターンバックル (1)

Battery Tray Spacer (2)
バッテリートレースペーサー (2)

Battery Tray Plate (2)
バッテリートレープレート (2)

Battery Mount (2)
バッテリーマウント (2)

Battery Lock (2)
バッテリロック (2)

Battery Holder (2)
バッテリーホルダー (2)

13. Parts Include / 製品に含めるパーツ

BAG 8

Antenna Post (1)
アンテナポスト (1)

Antenna and Antenna Rod Head (1)
アンテナ & アンテナロッドヘッド (1)

Double Sided Sticky Tape (1)
両面テープ (1)

Servo Saver_23T (1)
サーボセイバー_23T(1)

Servo Plate (1)
サーボプレート (1)

Front Body Post (2)
フロント・ボディーポスト (2)

4.8mm x 16mm Ball Cap (2)
4.8mm x 16mm ボールキャップ (2)

8mm Servo Post (1)
8mm サーボポスト (1)

Servo Mount (1)
サーボマウント (1)

BAG 9

5mm Wheel Adaptor (2)
5mm ホイールアダプター (2)

M2 x 9.8mm
Pin (2)
ピン (2)

M3 x 8mm Flat Screw (6)
M3 x 8mm フラットスクリュー (6)

M3 x 8mm Flat Head Screw (2)
M3 x 8mm フラットヘッドスクリュー
(ビックサイズの直径) (2)

M1.6 x 5mm Socket Screw (2)
M1.6 x 5mm ソケットスクリュー (2)

Flanged Nut - 4mm (4)
フランジナット - 4mm (4)

Body Clip (8)
ボディークリップ (8)

Rear Body Post (2)
リア・ボディーポスト (2)

Upper Bumper (1)
アッパーバンパー (1)

Bumper (1)
バンパー (1)

Foam Bumper (1)
フォームバンパー (1)

BAG

M3 Lock Nut (1)
M3 ロックナット (1)

Cross Wrench (1)
クロスレンチ (1)

Turnbuckle Tuner (1)
ターンバックルチューナ (1)

M3 x 10mm Flat Screw (1)
M3 x 10mm フラットスクリュー (1)

M5.7 x 5.5mm Flanged Tube (1)
M5.7 x 5.5mm フランジチューブ (1)

Cross Wrench (1)
クロスレンチ (1)

Ball Link Plier - A (1)
ボールリンクプライヤー - A (1)

M5 x 7 x 0.2 shim (1)
M5 x 7 x 0.2 シム (1)

M3 Countersunk Washer (1)
M3 カウンターシンクワッシャー (1)

Ball Cap Socket (1)
ボールキャップソケット (1)

Ball Link Plier - B (1)
ボールリンクプライヤー - B (1)

M4 PRO SETTING SHEET

1/10 SCALE RADIO CONTROL TOURING CAR

DRIVER (賽員) DATE 22 / 11 / 18

FINAL POSITION (決賽成績) BEST LAPS (最佳圈數)

CIRCUIT (賽道) PYC

- Place (地點) ☐ Indoor (室內) ☑ Outdoor (室外)
- Track (場地) ☑ Asphalt (瀝青) ☐ Carpet (地毯)
- Traction (抓著力) ☐ High (高) ☑ Medium (中) ☐ Low (低)
- Track Condition (場地狀況) ☑ Flat (平坦) ☐ Bumpy (顛簸)

FRONT (前方)

Solid Axle (直軸接合器)

☑ Spool (直軸)
☐ Gear (齒式)
(油濃度/重量)
Wt / g
°
Puddy (泥膠)

BELT TENSION ADJUSTMENT ルトテション
☑ UP 上
☐ LOW 下

0 mm
Wheel Hex 5 mm
0 mm
2 1

1 2 3
0 mm
mm
☐ UP 上
☑ LOW 下
1 mm
1 mm

1.5 °
Rolling Shim 0 mm
1 mm
1 mm
0 mm
Rolling Shim 0 mm

0 mm
49 mm

SUS. CENTER GARVITY
FF ☐ 4.5mm ☑ 5.0mm
FR ☐ 4.5mm ☑ 5.0mm

shock absorber 減震器

Oil (油濃度) # 425
Piston (活塞) 2 3 ④ Holes 1.1 mm
Spring (彈簧) Red M1.4 x 14 x 20.5mm 4.75T
Bladder Foam (油壓頂部海綿) Yes ☐ No ☑
Rebound (彈芯) 0 %
Notes (備註)

Ride Height (離地距) 5 mm
Camber Angle (外傾角) 1 °
Sway Bar (防傾桿) 1.2 mm
Droop (油壓行程) 2.2 mm
Downstop (擺臂止限位) 4 mm
Toe Angle (束角) 1 °

REAR (後方)

Gear Diff (齒輪差速器)

☐ Spool (直軸)
☑ Gear (齒式)
(油濃度/重量)
10K/1.3g Wt / g
°
Puddy (泥膠)

Rolling Shim 0 mm
2 mm
7 mm
1 2 0.5 mm
0 mm
1 2
Rolling Shim 0 mm

1 2 3 4
0 mm
2.5 °
mm
☐ UP 上
☑ LOW 下
2 mm
1 mm

2 mm
Wheel Hex 6 mm

BELT TENSION ADJUSTMENT ルトテション
☑ UP 上
☐ LOW 下

49 mm

SUS. CENTER GARVITY
RF ☐ 4.5mm ☑ 5.0mm
RR ☐ 4.5mm ☑ 5.0mm

shock absorber 減震器

Oil (油濃度) # 425
Piston (活塞) 2 3 ④ Holes 1.1 mm
Spring (彈簧) Blue M1.4 x 14 x 20.5mm 5.0T
Bladder Foam (油壓頂部海綿) Yes ☐ No ☑
Rebound (彈芯) 0 %
Notes (備註)

Ride Height (離地距) 5.2 mm
Camber Angle (外傾角) 2 °
Sway Bar (防傾桿) 1.2 mm
Droop (油壓行程) 2.8 mm
Downstop (擺臂止限位) 4 mm
Toe Angle (束角) 2.5 °

OTHER (其他)

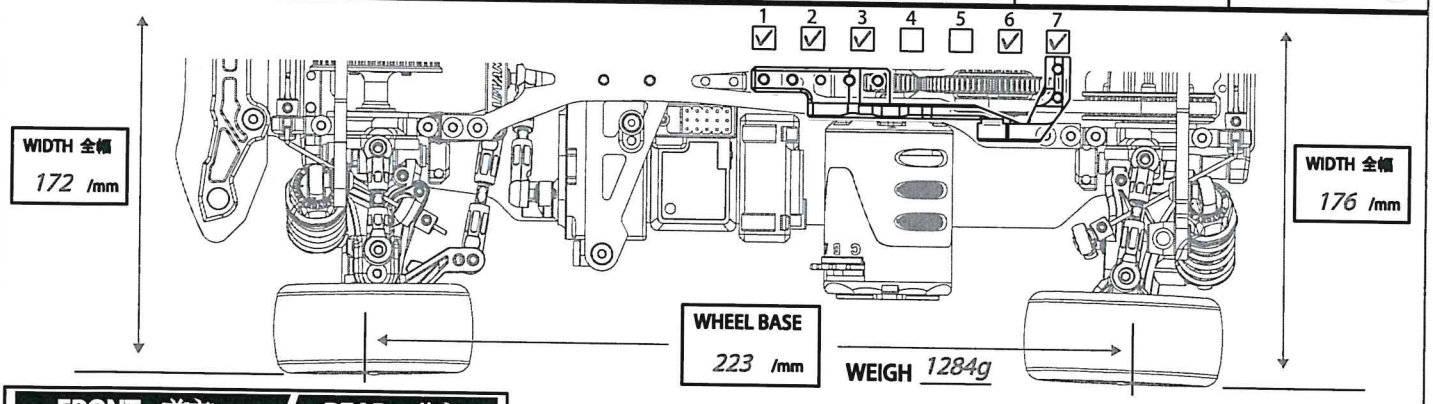

FRONT (前方)		REAR (後方)
Tire (胎皮)	Rush	Rush
Compound (胎皮值)	36	36
Insert (胎胆)	Origin (原裝)	Origin (原裝)
Wheel (輪圈)	Origin (原裝)	Origin (原裝)
Tire Treatment (胎水)	MG V3	MG V3

Spur Gear (大減齒)	102 T 64p	Pinion Gear (摩打齒)	43 T
Motor (馬達)	HW Bandit 13.5	Battery (電池)	IP 6000mAh
ESC (電調)	HW XR10 Pro	Servo (伺服器)	KO
Body (車殼)	BLITZ JAZZ	Wing (風翼)	3Racing High down Force
Final Drive Ratio (齒比)	(Spur / Pinion x 1.9) : 1 (4.5) : 1		

M4 PRO

SETTING SHEET

1/10 SCALE RADIO CONTROL TOURING CAR

DRIVER (賽員) DATE / /

FINAL POSITION (決賽成績) BEST LAPS (最佳圈數)

CIRCUIT (賽道)

Place (地點) ☐ Indoor (室內) ☐ Outdoor (室外)

Track (場地) ☐ Asphalt (瀝青) ☐ Carpet (地毯)

Traction (抓著力) ☐ High (高) ☐ Medium (中) ☐ Low (低)

Track Condition (場地狀況) ☐ Flat (平坦) ☐ Bumpy (顛簸)

FRONT (前方)

Solid Axle (直軸接合器)

☐ Spool (直軸)
☐ Gear (齒式)
(油濃度/重量)
Wt / g
Puddy (泥膠)

BELT TENSION ADJUSTMENT ルトテション
☐ UP 上
☐ LOW 下

Wheel Hex
mm
2 1

Rolling Shim
mm

1 2 3
☐ UP 上
☐ LOW 下

SUS. CENTER GARVITY
FF ☐ 4.5mm ☐ 5.0mm
FR ☐ 4.5mm ☐ 5.0mm

shock absorber 減震器
Oil (油濃度)
#
Piston (活塞)
2 3 4 Holes
mm
Spring (彈簧)
Bladder Foam (油壓頂部海綿)
Yes ☐ No ☐
Rebound (彈芯)
%
Notes (備註)

Ride Height (離地距)
mm
Camber Angle (外傾角)
Sway Bar (防傾桿)
mm
Droop (油壓行程)
mm
Downstop (擺臂止限位)
mm
Toe Angle (束角)

REAR (後方)

Gear Diff (齒輪差速器)

☐ Spool (直軸)
☐ Gear (齒式)
(油濃度/重量)
Wt / g
Puddy (泥膠)

Rolling Shim
mm

1 2
mm

SUS. CENTER GARVITY
RF ☐ 4.5mm ☐ 5.0mm
RR ☐ 4.5mm ☐ 5.0mm

1 2 3 4
☐ UP 上
☐ LOW 下

BELT TENSION ADJUSTMENT ルトテション
☐ UP 上
☐ LOW 下

Wheel Hex
mm

shock absorber 減震器
Oil (油濃度)
#
Piston (活塞)
2 3 4 Holes
mm
Spring (彈簧)
Bladder Foam (油壓頂部海綿)
Yes ☐ No ☐
Rebound (彈芯)
%
Notes (備註)

Ride Height (離地距)
mm
Camber Angle (外傾角)
Sway Bar (防傾桿)
mm
Droop (油壓行程)
mm
Downstop (擺臂止限位)
mm
Toe Angle (束角)

OTHER (其他)

1 2 3 4 5 6 7

WIDTH 全幅 /mm

WHEEL BASE /mm

WEIGH

FRONT (前方)	REAR (後方)
Tire (胎皮)	
Compound (胎皮值)	
Insert (胎胚)	
Wheel (輪圈)	
Tire Treatment (胎水)	

Spur Gear (大減齒)	T	Pinion Gear (摩打齒)	T
Motor (馬達)		Battery (電池)	
ESC (電調)		Servo (伺服器)	
Body (車殼)		Wing (風翼)	
Final Drive Ratio (齒比)	(Spur / Pinion x) : 1 ( ) : 1		

Spare Parts & Optional Parts / スペアパーツ & オプショナルパーツ

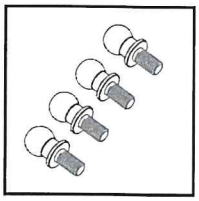

3RAC-BS58H5/TE ¥850
5.8mm Hex Ball Stud H=5 (4 pcs)
5.8mmアルミボールスタッド
長5mm - 4pcs

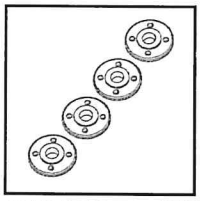

3RAC-DP09 ¥680
Big bore piston 1.1 x 4
ビックボアピンスト 1.1 x 4

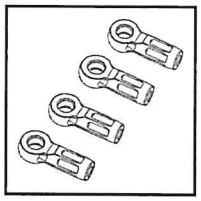

3RAC-BE4816/V3 ¥250
4.8mm Ball Cap Set - 16mm_ V3
4.8mm ボールキャップセット - 16mm V3

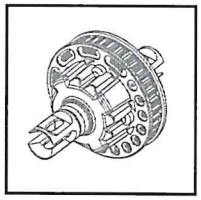

SAK-A521 ¥2710
38T Gear Diff Set
38Tギアデフセット

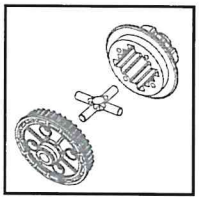

SAK-A521/A ¥510
38T Gear Diff Replacement Set
38Tギアデフカバー + ハウジング + 3.5mm クロスピン

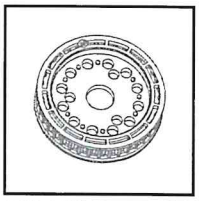

SAK-A521/B ¥420
38T Front Pulley
38Tフロントプーリー

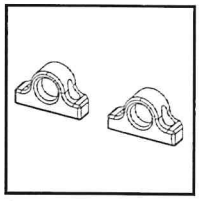

SAK-A526 ¥1350
Suspension Mount
サスマウント

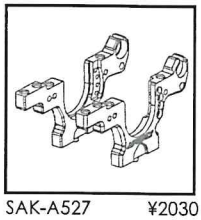

SAK-A527 ¥2030
Bulkhead
バルクヘッド

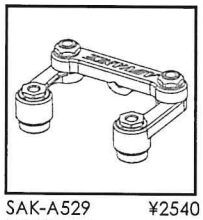

SAK-A529 ¥2540
Steering System
ステアリングシステム

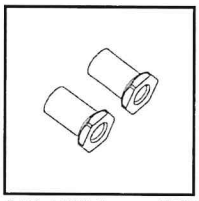

SAK-A529/A ¥510
Steering Post
ステアリングポスト

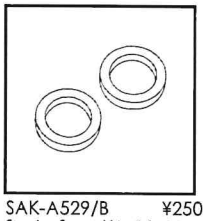

SAK-A529/B ¥250
Steering Spacer M4 x 5.6 x 1.1
ステアリングスペーサー
M4 x 5.6 x 1.1

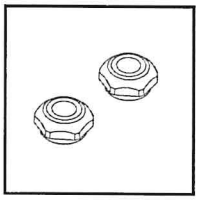

SAK-A529/C ¥340
M6 x 5 x 2.8 Nut
M6 x 5 x 2.8 ナット

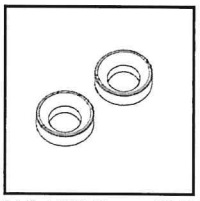

SAK-A529/D ¥340
4mm Steering Flat Head Washer
4mm ステアリングフラットヘッドワッシャー

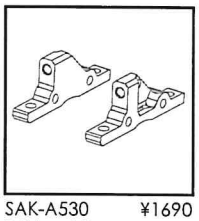

SAK-A530 ¥1690
Bulkhead Cover
バルクヘッドカバー

SAK-A535 ¥4230
Low Profile Big Bore Shock
ロープロファイルビックボアショックタワー

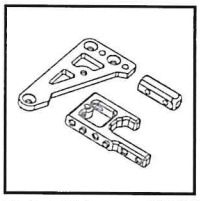

SAK-A536 ¥3050
Aluminum Servo Mount
アルミサーボマウント

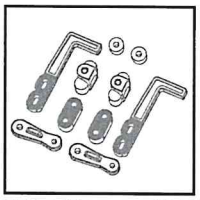

SAK-A537 ¥680
Battery Tray
バッテリートレー

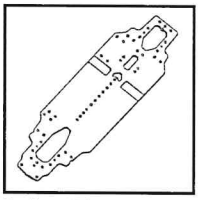

SAK-M4P01 ¥5080
Graphite Main Chassis
グラファイトメインシャシー

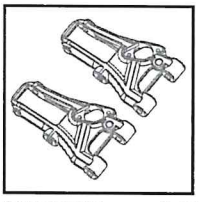

SAK-M4P02 ¥680
Front Suspension Arm
フロントサスアーム

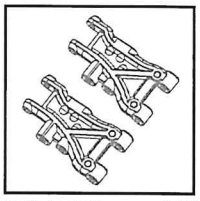

SAK-M4P03 ¥680
Rear Suspension Arm
リアサスアーム

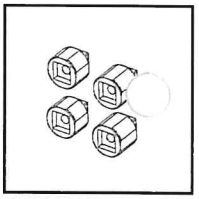

SAK-M4P04 ¥340
Extension body posyt Base
エクステンションボディーポストベース

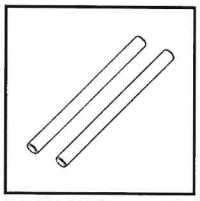

SAK-M4P05 ¥340
Inner Pin M3 x 38.5mm
インナーピンM3 x 38.5mm

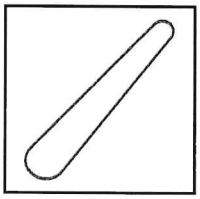

SAK-M4P06 ¥680
S3M435 Belt For M4 Pro
3RACINGサクラMプロ用S3M435ベルト

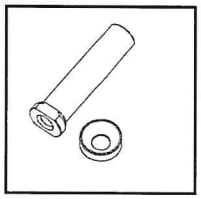

SAK-M4P07 ¥510
M5 x 21.4mm
Main Pulley Shaft
メインプーリーシャフト

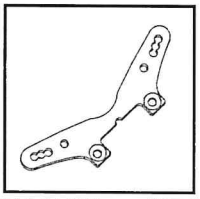

SAK-M4P08 ¥1350
Front Gaphite Shock tower
フロントグラファイトショックタワー

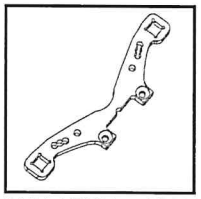

SAK-M4P08A ¥1520
Front Gaphite Shock tower
フロントグラファイトショックタワー

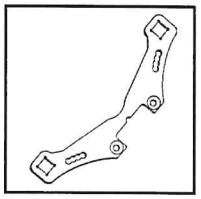

SAK-M4P09 ¥1520
Rear Gaphite Shock tower
リアグラファイトショックタワー

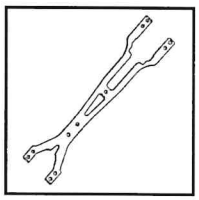

SAK-M4P10 ¥2540
Gaphite Upper Deck
グラファイトアッパーデッキ

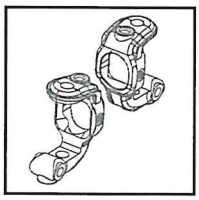

SAK-M4P11 ¥680
Composite C Hub
コンポジットCハブ

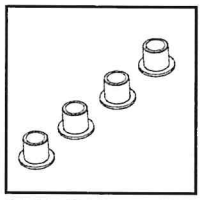

SAK-M4P12 ¥510
King Pin Post
キングピンポスト

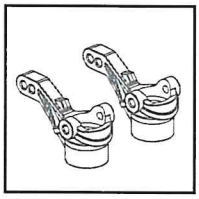

SAK-M4P13 ¥680
Knuckle Arm
ナックルアーム

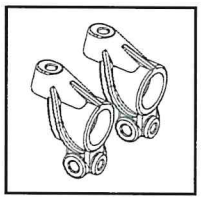

SAK-M4P14 ¥680
Rear Hub Carrier
リアハブキャリア

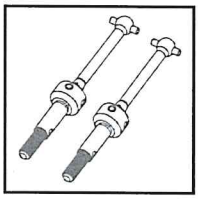

SAK-M4P15 ¥1690
Rear Swing Shfat 34mm
リアスイングシャフト34mm

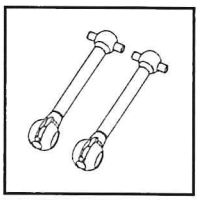

SAK-M4P15A ¥850
Rear Swing Shfat 34mm
リアスイングシャフト34mm

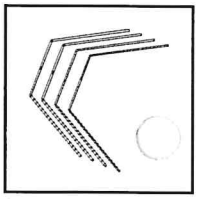

SAK-M4P16 ¥680
Stabilizer
スタビライザー

3RACING®
www.3racing.com.hk

Copyright © 2018 World Space CAD Industrial Co., Ltd./ 禁無断転載複製