TRF201 TAMIYA RACING FACTORY

SETTING SHEET
セッティングシート
Ver 1.00

日付 Date: 09 Jan 2011

ドライバー Driver: Steve Butts

コース Track: OCRC

コースコンディション Track condition: medium/loose clay

Editable by Arn0 at PetitRC.com

《フロント》《Front》

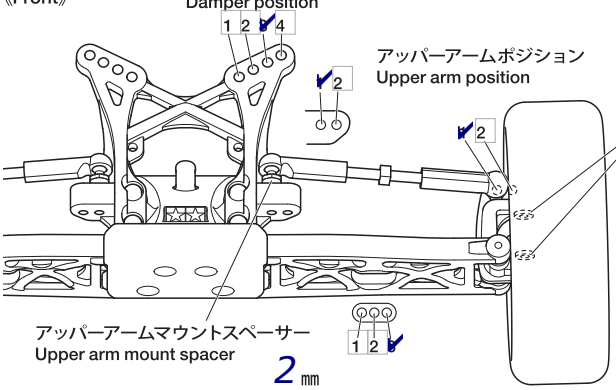

2 mm

トレーリングアクスル Trailing axle: F R +1.0 0

アップライトスペーサー Upright spacer: Hi ✔Middle Low

キャンバー角 Camber angle: -1 °

トー角 Toe angle: +1 °

キャスターブロック Caster block: 25° 30°

車高 Ground clearance: 22 mm

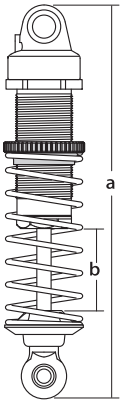

ダンパー長 Damper length: a mm, b mm

ピストン Piston: 1.4 穴径 hole(s)

インナースペーサー Inner spacer: None mm

オイル Oil: Losi 32,5 番 #

スプリング Spring: Tamiya Green

《リヤ》《Rear》

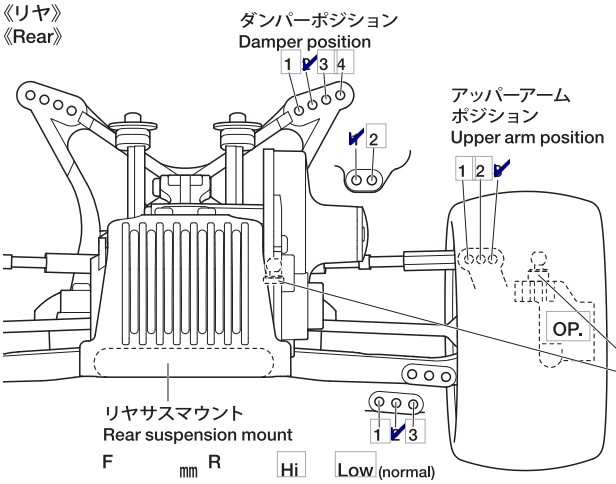

F mm R Hi Low (normal)

リヤアップライト Rear upright: °

キャンバー角 Camber angle: -1 °

リヤトレッドサイズ Rear tread: mm

車高 Ground clearance: 24 mm

アッパーアームマウントスペーサー Upper arm mount spacer

内側 Inside: 0 mm 外側 Outside: 0 mm

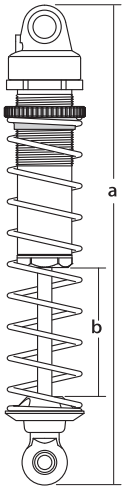

ダンパー長 Damper length: a mm, b mm

ピストン Piston: 1.3 穴径 hole(s)

インナースペーサー Inner spacer: None mm

オイル Oil: Losi 25 番 #

スプリング Spring: Tamiya Yellow

《フロントタイヤ》《Front Tire》 タイプ Type: MC Scrubs コンパウンド Compound | インナー Tire insert: 3/4 rear foams ホイール Wheel | エアホール Air holes

《リヤタイヤ》《Rear Tire》 タイプ Type: MC Suburbs コンパウンド Compound | インナー Tire insert: AKA red ホイール Wheel | エアホール Air holes

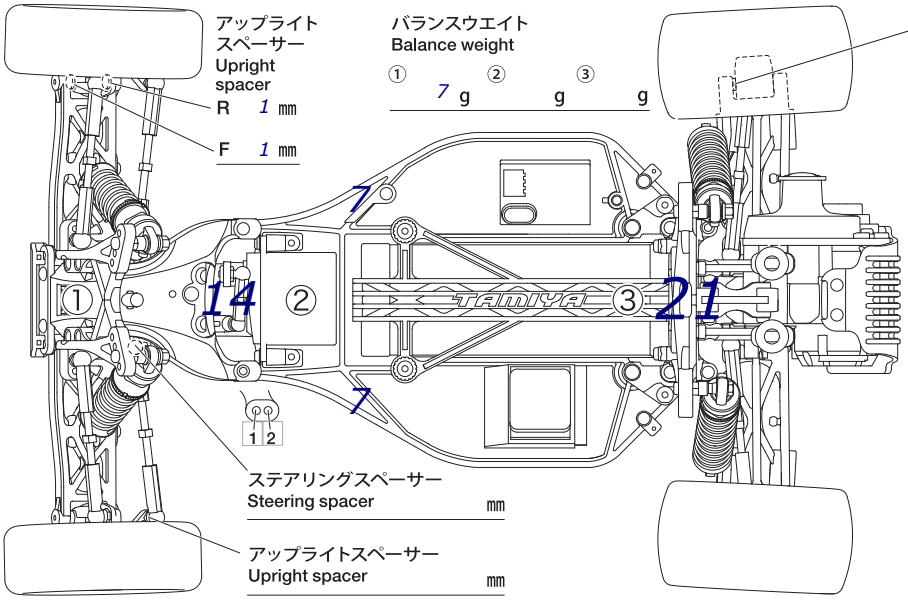

リヤアップライトスペーサー Rear upright spacer: F 0 mm R 1 mm

ESC ESC set

モーター Motor: 7.5 進角 Timing

スパーギヤ Spur gear: 79 T ピニオンギヤ Pinion gear: 22 T

バッテリー Battery: Peak 5400 mAh

ボディ Body: Stock

ウイング Wing: 4° 6° 8°

全備重量 Weight

コメント Comments: Front: take out washers if you want to make the turn in a little more aggressive
Large Tamiya wing with 2 lines cut off

0510 ©2010 TAMIYA