TEAM DURANGO DEX410 SETUP SHEET

セットアップシート V2.1J

DRIVER ドライバー	Novi	DATE 日付	2011/05/22
EVENT イベント名	Tresrey Offroad Round-5	TRACK サーキット	TRS Circuit
AIR TEMP 気温	°		
TRACK SIZE コースサイズ		SURFACE 路面	
TRACTION LEVEL トラクションレベル		CONDITIONS コンディション	

FRONT フロント

RIDE HEIGHT 車高	20.0 mm
CAMBER ANGLE キャンバー角	-1.0 °
CASTOR ANGLE キャスター角	Kit Standard °
TOE IN/OUT トー角	+/- -1.0 °
DIFF. OIL デフオイル	7000 .wt
SWAY BAR スタビライザー	None mm
SWAY BAR LINK スタビライザーリンク	mm
NOTES メモ	

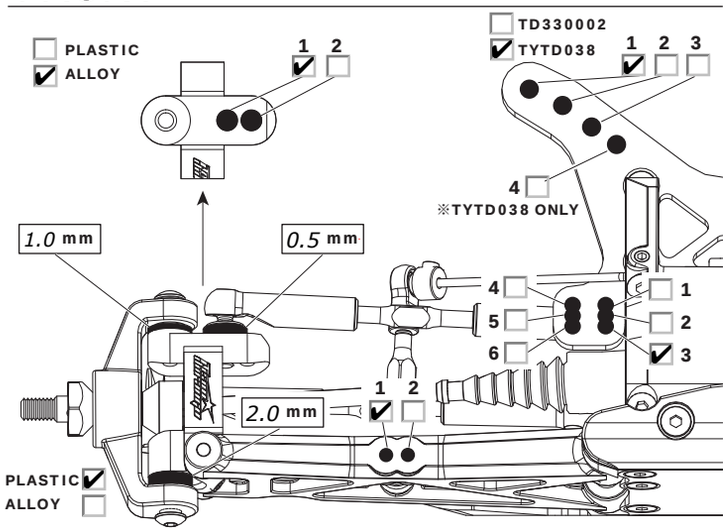

REAR リア

RIDE HEIGHT 車高	20.0 mm
CAMBER ANGLE キャンバー角	-1.0 °
DIFF. OIL デフオイル	5000 .wt
SWAY BAR スタビライザー	YOKOMO 1.1 mm
SWAY BAR LINK スタビライザーリンク	19.0 mm
WISHBONE DROOP ドループ	mm
NOTES メモ	

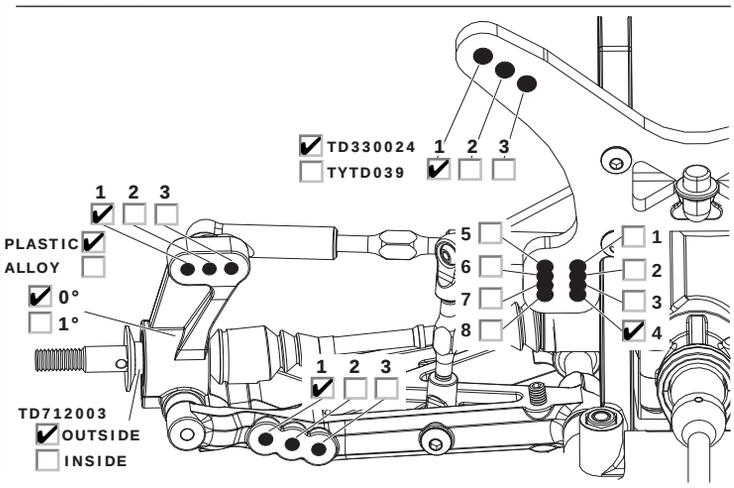

FRONT SHOCKS フロント ショック

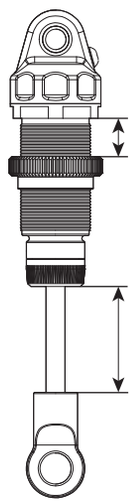

NORMAL	☐
MOS COAT	☐
BIG BORE	☑
SPRINGS スプリング	Dark Blue(65gf/mm)
REBOUND リバウンド	
PRELOAD プリロード	Fit ride height mm
OIL WT. ショックオイル	AE #40 cST
PISTON ピストン	1.2mm × 6
LENGTH シャフト長	25.0 mm
NOTES メモ	

REAR SHOCKS HINTEN DÄMPFER

ARRIÈRE AMORTISSEURS リアショック

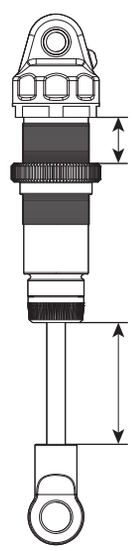

NORMAL	☐
MOS COAT	☐
BIG BORE	☑
SPRINGS スプリング	Light Blue(33gf/mm)
REBOUND リバウンド	
PRELOAD プリロード	Fit ride height mm
OIL WT. ショックオイル	AE #25 cST
PISTON ピストン	1.3mm × 6
LENGTH シャフト長	33.0 m~~m~~
NOTES メモ	

MOTOR モーター	SpeedPassion V3 7.5R
SPUR GEAR スパーギア	87T
PINION GEAR ピニオンギア	24T
BATTERY バッテリー	SpeedPower 4600
ESC SETTINGS ESCセッティング	
BALLAST POSITION ウェイト位置	
☑ SIDES サイド	A
☐ SKIDPLATE スキッドプレート	B
☑ HIGH TRACTION ハイトラクション	C
WING ウイング	Team Azarashi AZ-0031

BODY ボディー: TRESREY Gainabull

SERVO サーボ: SRG-BL

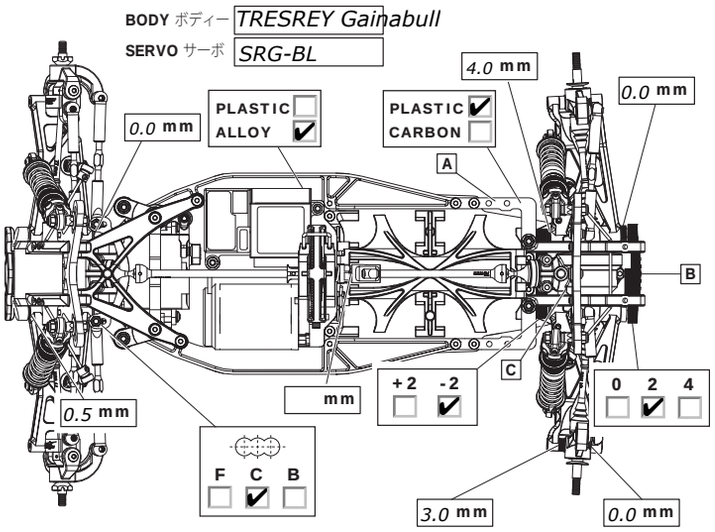

TYRES タイヤ

	FRONT	REAR
BRAND ブランド	Pro-Line	Pro-Line
TREAD/COMPOUND トレッド/コンパウンド	Holeshot2.0 M3	Holeshot2.0 M3
INSERT インサート	Normal	Normal
WHEEL ホイール	Durango	Durango

NOTES メモ: Re-opened holes in the foil Φ4mm

Alterations by Arn0 at PetitRC dot com

RESULTS

QUALIFYING POSITION 予選結果		FINAL POSITION 決勝結果	
AVG. LAP 平均ラップ		BEST LAP ベストラップ	
RACE TIME レースタイム			

SERIOUS ABOUT RACING
www.team-durango.com © Team Durango Ltd. 2009