TEAM DURANGO DEX410 SETUP SHEET

NAME NOM NAME: Kevin Brayette
DATE DATUM DATE: 06-07.02.2010
SETUP BLATT FICHE DE RÉGLAGE V1.3 E

EVENT VERANSTALTUNG EVENEMENT: League / club race
TRACK STRECKE PISTE: Cergy (SERVO)
AIR TEMP UMGEBUNGSTEMP. TEMPÉRATURE DE L'AIR: °

TRACK SIZE STRECKENGRÖSSE TAILLE DE LA PISTE: Medium
SURFACE STRECKENBELAG TYPE DE SURFACE: Carpet + rubber floor
TRACTION LEVEL GRIFF ADHÉRENCE: medium
CONDITIONS WETTER NIVEAU D'HYDROMÉTRIE:

FRONT VORN AVANT

RIDE HEIGHT BODENFREIHEIT GARDE AU SOL: 19 mm
CAMBER ANGLE STURZ ANGLE DE CARROSSAGE: Std °
CASTOR ANGLE NACHLAUF ANGLE DE CHASSE: Std °
TOE IN / OUT VONSPUR/NACHSPUR ANGLE DE PINCEMENT: +/- Std °
DIFF. OIL DIFF. ÖL HUILE DE DIFF.: 7000 .wt
SWAY BAR STABILISATOR BARRE ANTI-ROULIS: 1.3 mm
SWAY BAR LINK STABILISATOR HEBELLÄNGE LIEN DE LA BARRE ANTI-ROULIS: 18 mm
NOTES NOTIZEN REMARQUES:

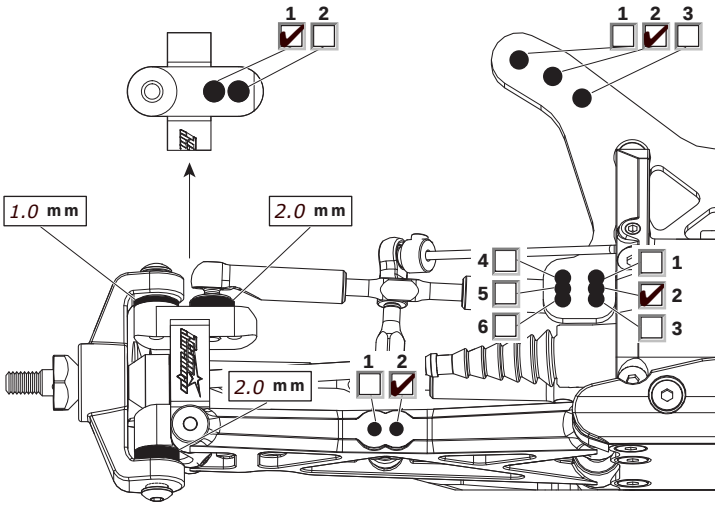

REAR HINTEN ARRIÈRE

RIDE HEIGHT BODENFREIHEIT GARDE AU SOL: 19 mm
CAMBER ANGLE STURZ ANGLE DE CORROSSAGE: Std °
DIFF. OIL DIFF. ÖL HUILE DE DIFF.: 5000 .wt
SWAY BAR STABILISATOR BARRE ANTI-ROULIS: 1.3 mm
SWAY BAR LINK STABILISATOR HEBELLÄNGE LIEN DE LA BARRE ANTI-ROULIS: 18 mm
WISHBONE DROOP AUSFEDERWEG ACHSE DROOP DES TRIANGLES ARRIÈRES: 2.5 turns mm
NOTES NOTIZEN REMARQUES:

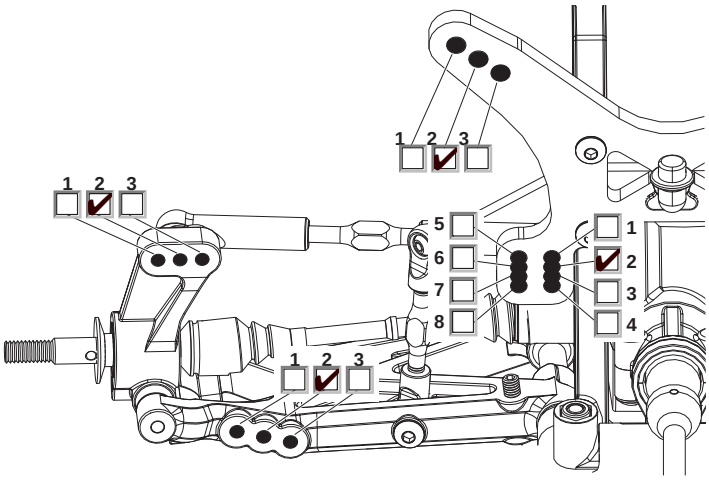

FRONT SHOCKS
VORNE DÄMPFER AVANT AMORTISSEURS

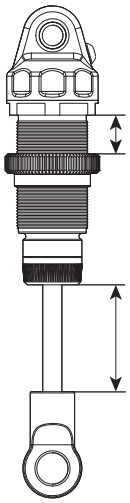

SPRINGS FEDERN RESSORTS: Dark Blue
REBOUND REBOUND REBOND: %
PRELOAD FEDERVORSPANNUNG PRÉCONTRAINTE: 7 mm
OIL WT. ÖLVISKOSITÄT GRADE HUILE: AE 35 cST
PISTON KOLBEN PISTON: Standdat
LENGTH LÄNGE LONGUEUR: 90 mm
NOTES NOTIZEN REMARQUES:

REAR SHOCKS
HINTEN DÄMPFER ARRIÈRE AMORTISSEURS

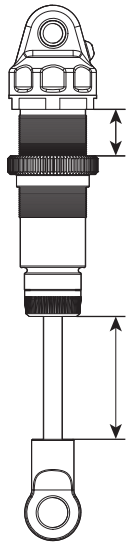

SPRINGS FEDERN RESSORTS: Dark Blue
REBOUND REBOUND REBOND: %
PRELOAD FEDERVORSPANNUNG PRÉCONTRAINTE: mm
OIL WT. ÖLVISKOSITÄT GRADE HUILE: AE 30 cST
PISTON KOLBEN PISTON: 3
LENGTH LÄNGE LONGUEUR: mm
NOTES NOTIZEN REMARQUES:

MOTOR MOTOR MOTEUR: SP V3 10.5
SPUR GEAR HAUPTZAHNRAD COURONNE: Kit
PINION GEAR RITZEL PIGNON: 27
BATTERY AKKU ACCUMULATEUR:
ESC SETTINGS REGLER PROGRAMM REGLAGE DU VARIATEUR:
BALLAST POSITION GEWICHTSPOSITION POSITION DES LEST
- [ ] SIDES A
- [ ] SKIDPLATE B

WING FLÜGEL TYPE D'AILERON: Durango

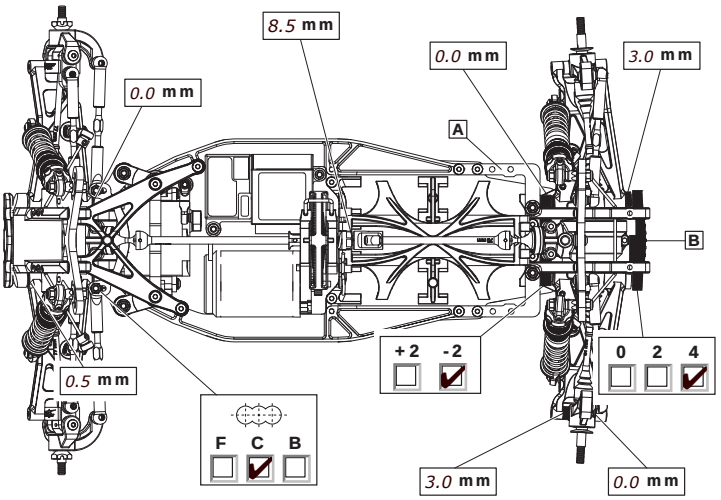

TYRES REIFEN PNEUS

	FRONT	REAR
BRAND HERSTELLER MARQUE	Schum Mini pins	Schum Spike
COMPOUND MISCHUNG COMPOUND	Yellow	Yellow
INSERT EINLAGEN INSERT	Tubby green / Vert	Tubby green / Vert
WHEEL FELGE JANTE	Durango	Durango

NOTES NOTIZEN REMARQUES: front : remand rear used
Remove out row on front tires

RESULTS PLATZIERUNG RÉSULTAT

QUALIFYING POSITION VORLAUFERGEBNIS POSITION EN QUALIFICATION: 1
FINAL POSITION ENDPLATZIERUNG POSITION FINALE: 1
AVERAGE LAP DURCHSCHNITTSZEIT TEMPS AU TOUR MOYEN:
BEST LAP SCHNELLSTE RUNDE MEILLEUR TEMPS AU TOUR: 19"155
RACE TIME RENNDAUER DURÉE DE LA COURSE: 5 min

Arn0(@)PetitRC.com

www.team-durango.com © Team Durango Ltd. 2009