TD DEX210 V2 — SETUP SHEET

PRINT | SUBMIT

NAME NAME NOM: Nuno Roque
DATE DATUM DATE: 28/09/2014

SETUP BLATT FICHE DE RÉGLAGE V1.0 E

EVENT VERANSTALTUNG EVENEMENT: Petit RC 2014 - Summer Edition
TRACK STRECKE PISTE: Godin TT Race - Portugal
AIR TEMP UMGEBUNGSTEMP. TEMPÉRATURE DE L'AIR: 25°

TRACK SIZE STRECKENGRÖSSE TAILLE DE LA PISTE: Medium
SURFACE STRECKENBELAG TYPE DE SURFACE: Astro
TRACTION LEVEL GRIFF ADHÉRENCE: High
CONDITIONS WETTER NIVEAU D'HYDROMÉTRIE: Dry

FRONT VORN AVANT

RIDE HEIGHT BODENFREIHEIT GARDE AU SOL: 21.0 mm

CAMBER ANGLE STURZ ANGLE DE CARROSSAGE: -1 °

TOE IN/OUT VONSPUR/NACHSPUR ANGLE DE PINCEMENT: +/- 0 °

SWAY BAR STABILISATOR BARRE ANTI-ROULIS: None mm

SWAY BAR LINK STABILISATOR HEBELLÄNGE LIEN DE LA BARRE ANTI-ROULIS: mm

WISHBONE DROOP* AUSFEDERWEG ACHSE DROOP DES TRIANGLES ARRIÈRES: Max mm

NOTES NOTIZEN REMARQUES:

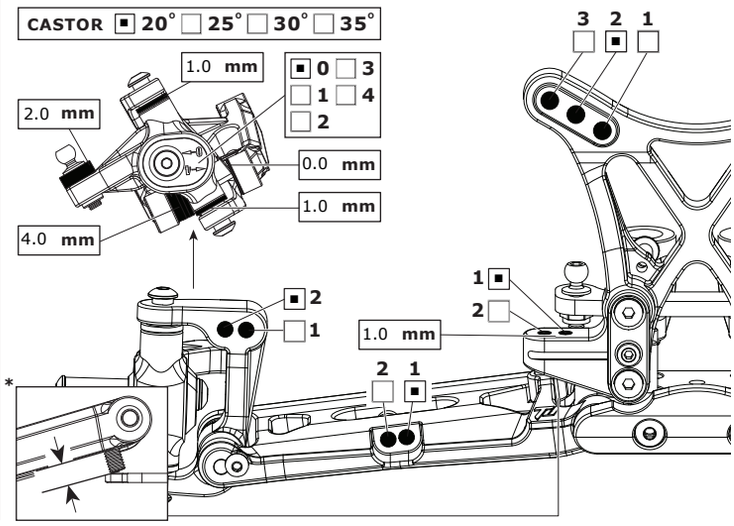

REAR HINTEN ARRIÈRE

RIDE HEIGHT BODENFREIHEIT GARDE AU SOL: 23.0 mm

CAMBER ANGLE STURZ ANGLE DE CORROSSAGE: -1 °

SWAY BAR STABILISATOR BARRE ANTI-ROULIS: None mm

SWAY BAR LINK STABILISATOR HEBELLÄNGE LIEN DE LA BARRE ANTI-ROULIS: mm

WISHBONE DROOP* AUSFEDERWEG ACHSE DROOP DES TRIANGLES ARRIÈRES: mm

NOTES NOTIZEN REMARQUES:

WING FLÜGEL TYPE D'AILERON: Std

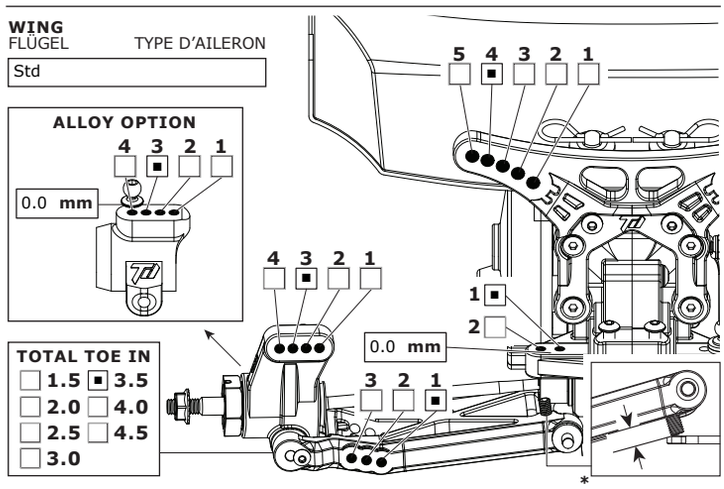

FRONT SHOCKS
VORNE DÄMPFER AMORTISSEURS AVANTS

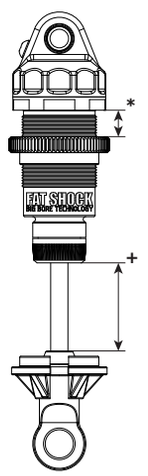

■ BIG BORE
□ SLIM BORE

SPRINGS FEDERN RESSORTS: Yellow

REBOUND REBOUND REBOND: 0 %

PRELOAD* FEDERVORSPANNUNG PRÉCONTRAINTE: 6 mm

OIL WT. ÖLVISKOSITÄT VISCOSITÉ: 30WT - HiroSeiko cst

PISTON KOLBEN PISTON: 4 Holes Taper TD330178

LENGTH+ LÄNGE LONGUEUR: Std mm

NOTES NOTIZEN REMARQUES: Piston Drilled 1,3mm

REAR SHOCKS
HINTEN DÄMPFER AMORTISSEURS ARRIÈRES

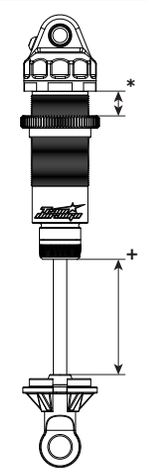

■ BIG BORE
□ SLIM BORE

SPRINGS FEDERN RESSORTS: Light Blue

REBOUND REBOUND REBOND: 0 %

PRELOAD* FEDERVORSPANNUNG PRÉCONTRAINTE: 9 mm

OIL WT. ÖLVISKOSITÄT VISCOSITÉ: 25WT - HiroSeiko cst

PISTON KOLBEN PISTON: 5 Holes Taper TD330179

LENGTH+ LÄNGE LONGUEUR: Std mm

NOTES NOTIZEN REMARQUES: Piston Drilled 1,3mm

MOTOR MOTOR MOTEUR: SkyRC 6.5T

SPUR GEAR HAUPTZAHNRAD COURONNE: 81T

PINION GEAR RITZEL PIGNON: 20T

BATTERY AKKU ACCUMULATEUR: GensAce 5000 Mah

ESC SETTINGS REGLER PROGRAMM REGLAGE DU VARIATEUR:

DIFF. TYPE DIFF. TYP TYPE DE DIFF.: □ BALL ■ GEAR

DIFF. OIL DIFF. ÖL HUILE DE DIFF.: 7000 cst

BODY KÖRPER CARROSSERIE: TD 210V2

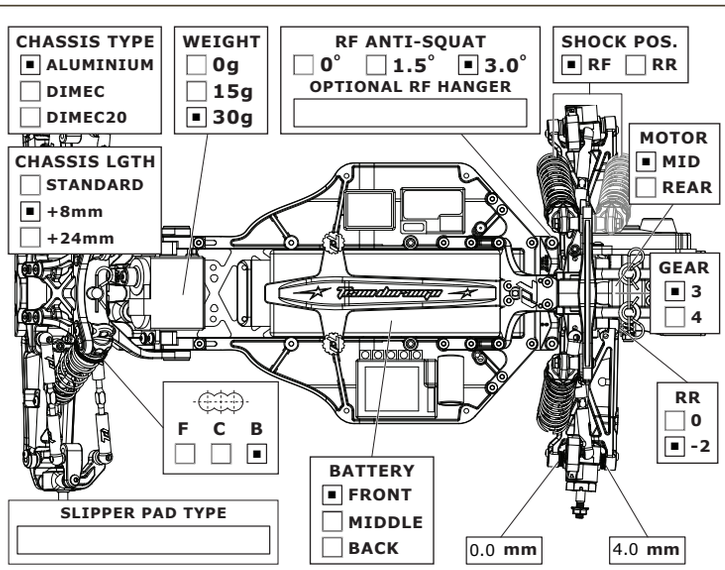

TYRES REIFEN PNEUS

	FRONT	REAR
BRAND HERSTELLER MARQUE	Schumacher	Schumacher
TREAD PROFIL PROFIL	Stagger Low Profile	Minispike
COMPOUND MISCHUNG DURETÉ	Yellow	Yellow
INSERT EINLAGEN MOUSSE	dBoots Medium	dBoots Medium
WHEEL FELGE JANTE	Team Durango	Team Durango

NOTES NOTIZEN REMARQUES:

RESULTS PLATZIERUNG RÉSULTAT

QUALIFYING POSITION VORLAUFERGEBNIS POSITION EN QUALIFICATION: 4 Std
FINAL POSITION ENDPLATZIERUNG POSITION FINALE: 4 Std

AVERAGE LAP DURCHSCHNITTSZEIT TEMPS AU TOUR MOYEN:
BEST LAP SCHNELLSTE RUNDE MEILLEUR TEMPS AU TOUR:
RACE TIME RENNDAUER DUREE DE LA COURSE:

Team Durango — SERIOUS ABOUT RACING

www.team-durango.com © ARRMA Durango Ltd. 2013