TEAM DURANGO DEX210 SETUP SHEET

NAME NOM NAME: David Perez
DATE DATUM DATE: 7/2/12
SETUP BLATT FICHE DE RÉGLAGE V1.0 E

EVENT VERANSTALTUNG EVENEMENT: Factory Tracks Midwest Series
TRACK STRECKE PISTE: Stateline R/C, Fremont, IN
AIR TEMP UMGEBUNGSTEMP. TEMPÉRATURE DE L'AIR: 75 °

TRACK SIZE STRECKENGRÖSSE TAILLE DE LA PISTE: Huge!!
SURFACE STRECKENBELAG TYPE DE SURFACE: Clay
TRACTION LEVEL GRIFF ADHÉRENCE: Low to Med
CONDITIONS WETTER NIVEAU D'HYDROMÉTRIE: Dry/damp

FRONT VORN AVANT

RIDE HEIGHT BODENFREIHEIT GARDE AU SOL: 25 mm

CAMBER ANGLE STURZ ANGLE DE CARROSSAGE: -1 °

TOE IN/OUT VONSPUR/NACHSPUR ANGLE DE PINCEMENT: +/- 0 °

SWAY BAR STABILISATOR BARRE ANTI-ROULIS: mm

SWAY BAR LINK STABILISATOR HEBELLÄNGE LIEN DE LA BARRE ANTI-ROULIS: mm

WISHBONE DROOP AUSFEDERWEG ACHSE DROOP DES TRIANGLES ARRIÈRES: Full mm

NOTES NOTIZEN REMARQUES: Cut off droop bump stops. 21g in bulkhead. 7g under steering plate

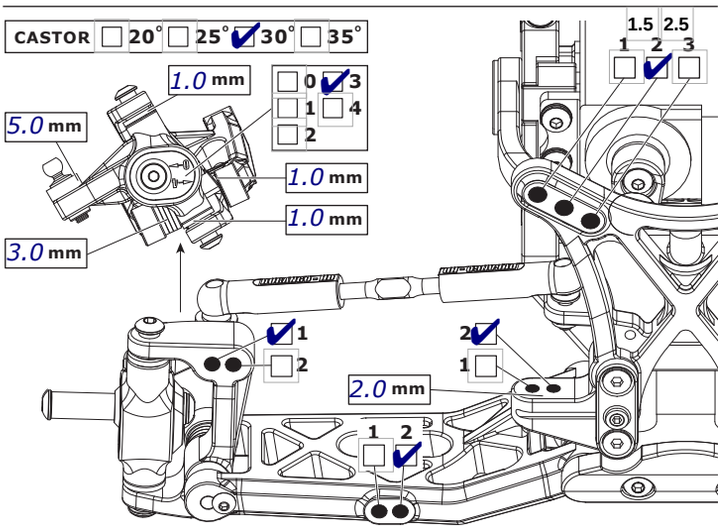

REAR HINTEN ARRIÈRE

RIDE HEIGHT BODENFREIHEIT GARDE AU SOL: 24 mm

CAMBER ANGLE STURZ ANGLE DE CORROSSAGE: °

SWAY BAR STABILISATOR BARRE ANTI-ROULIS: mm

SWAY BAR LINK STABILISATOR HEBELLÄNGE LIEN DE LA BARRE ANTI-ROULIS: mm

WISHBONE DROOP AUSFEDERWEG ACHSE DROOP DES TRIANGLES ARRIÈRES: Full mm

NOTES NOTIZEN REMARQUES: Alum 3/3 rear toe block

WING FLÜGEL TYPE D'AILERON: JConcepts

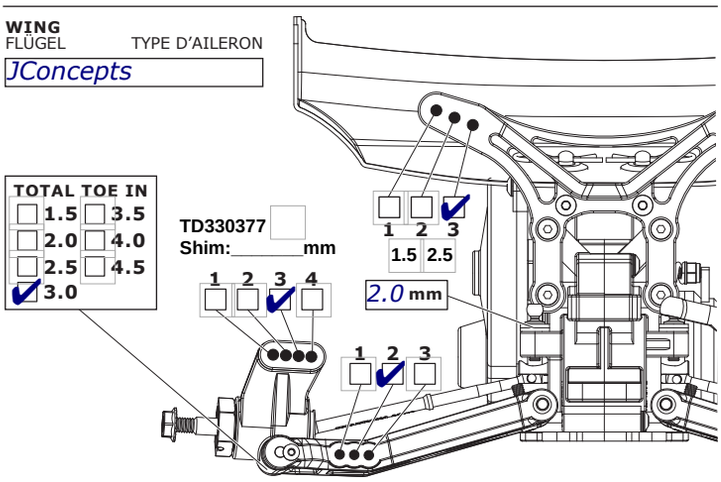

MOTOR MOTOR MOTEUR: Speed Passion 17.5t MMM

SPUR GEAR HAUPTZAHNRAD COURONNE: RW 75t

PINION GEAR RITZEL PIGNON: 33

BATTERY AKKU ACCUMULATEUR: Revtech Shorty

ESC SETTINGS REGLER PROGRAMM REGLAGE DU VARIATEUR: Blinky

DIFF. TYPE DIFF. TYP TYPE DE DIFF.
☑ BALL
☐ GEAR

DIFF. OIL DIFF. ÖL HUILE DE DIFF.: cst

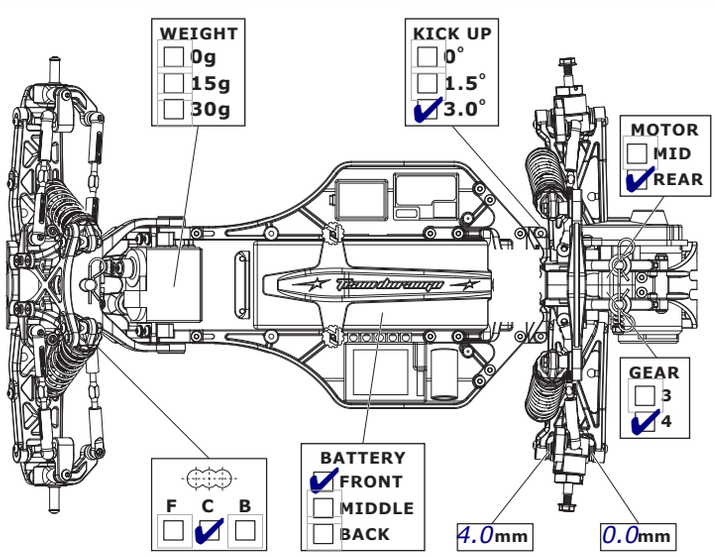

FRONT SHOCKS
VORNE DÄMPFER AVANT AMORTISSEURS

☑ BIG BORE
☐ SLIM BORE

SPRINGS FEDERN RESSORTS: Light Blue

REBOUND REBOUND REBOND: %

PRELOAD FEDERVORSPANNUNG PRÉCONTRAINTE: mm

OIL WT. ÖLVISKOSITÄT GRADE HUILE: Losi 32.5wt cst

PISTON KOLBEN PISTON: 1.3/55 x 4

LENGTH LÄNGE LONGUEUR: mm

NOTES NOTIZEN REMARQUES: Shock ends screwed all the way in.

REAR SHOCKS
HINTEN DÄMPFER ARRIÈRE AMORTISSEURS

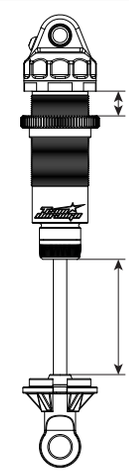

Editable by Arn0 at PetitRC.com

☑ BIG BORE
☐ SLIM BORE

SPRINGS FEDERN RESSORTS: Dark Blue

REBOUND REBOUND REBOND: %

PRELOAD FEDERVORSPANNUNG PRÉCONTRAINTE: mm

OIL WT. ÖLVISKOSITÄT GRADE HUILE: Losi 30 wt. cst

PISTON KOLBEN PISTON: 1.3/55 x 4

LENGTH LÄNGE LONGUEUR: mm

NOTES NOTIZEN REMARQUES:

TYRES REIFEN PNEUS

	FRONT	REAR
BRAND HERSTELLER MARQUE	Jconcepts	JConcepts
TREAD PROFIL PROFIL	Goovies	Flipouts
COMPOUND MISCHUNG DURETÈ	Green	Green
INSERT EINLAGEN MOUSSE	JC And1	JC and1
WHEEL FELGE JANTE	Durango	Durango

NOTES NOTIZEN REMARQUES:

RESULTS PLATZIERUNG RÉSULTAT

QUALIFYING POSITION VORLAUFERGEBNIS POSITION EN QUALIFICATION: TQ
FINAL POSITION ENDPLATZIERUNG POSITION FINALE:

AVERAGE LAP DURCHSCHNITTSZEIT TEMPS AU TOUR MOYEN:
BEST LAP SCHNELLSTE RUNDE MEILLEUR TEMPS AU TOUR:
RACE TIME RENNDAUER DUREE DE LA COURSE:

Team Durango SERIOUS ABOUT RACING

www.team-durango.com © Team Durango Ltd. 2011