TEAM DURANGO DEX210 SETUP SHEET

SETUP BLATT FICHE DE RÉGLAGE V1.0 E

NAME NOM NAME: Craig Collinson
DATE DATUM DATE:
EVENT VERANSTALTUNG EVENEMENT: Generic setup
TRACK STRECKE PISTE:
AIR TEMP UMGEBUNGSTEMP. TEMPÉRATURE DE L'AIR: °
TRACK SIZE STRECKENGRÖSSE TAILLE DE LA PISTE:
SURFACE STRECKENBELAG TYPE DE SURFACE: Carpet or Astro
TRACTION LEVEL GRIFF ADHÉRENCE:
CONDITIONS WETTER NIVEAU D'HYDROMÉTRIE:

FRONT VORN AVANT

RIDE HEIGHT BODENFREIHEIT GARDE AU SOL: mm
CAMBER ANGLE STURZ ANGLE DE CARROSSAGE: °
TOE IN/OUT VONSPUR/NACHSPUR ANGLE DE PINCEMENT: +/- °
SWAY BAR STABILISATOR BARRE ANTI-ROULIS: mm
SWAY BAR LINK STABILISATOR HEBELLÄNGE LIEN DE LA BARRE ANTI-ROULIS: mm
WISHBONE DROOP AUSFEDERWEG ACHSE DROOP DES TRIANGLES ARRIÈRES: mm
NOTES NOTIZEN REMARQUES:

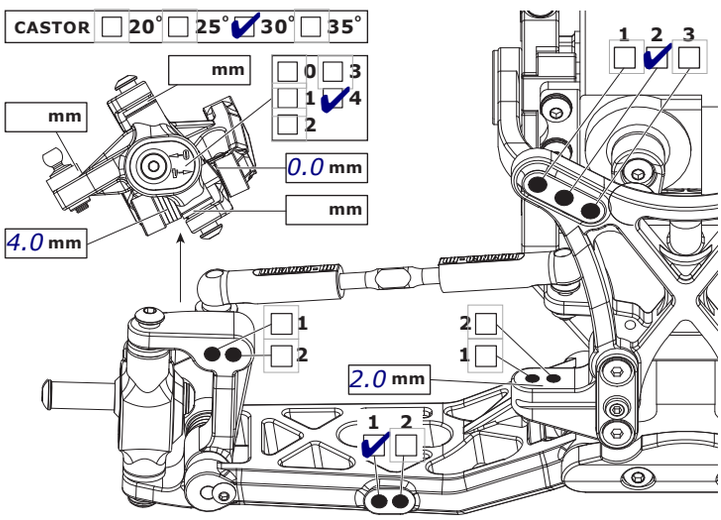

REAR HINTEN ARRIÈRE

RIDE HEIGHT BODENFREIHEIT GARDE AU SOL: mm
CAMBER ANGLE STURZ ANGLE DE CORROSSAGE: °
SWAY BAR STABILISATOR BARRE ANTI-ROULIS: mm
SWAY BAR LINK STABILISATOR HEBELLÄNGE LIEN DE LA BARRE ANTI-ROULIS: mm
WISHBONE DROOP AUSFEDERWEG ACHSE DROOP DES TRIANGLES ARRIÈRES: Max mm
NOTES NOTIZEN REMARQUES:

WING FLÜGEL TYPE D'AILERON:

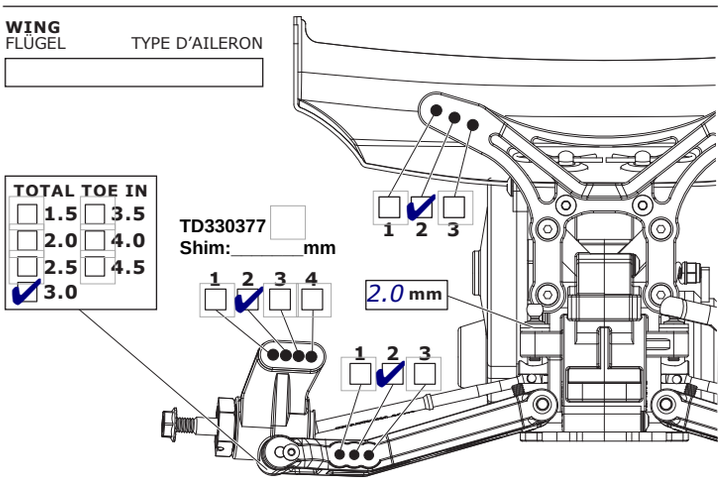

MOTOR MOTOR MOTEUR:
SPUR GEAR HAUPTZAHNRAD COURONNE:
PINION GEAR RITZEL PIGNON:
BATTERY AKKU ACCUMULATEUR:
ESC SETTINGS REGLER PROGRAMM REGLAGE DU VARIATEUR:
DIFF. TYPE DIFF. TYP TYPE DE DIFF.
☐ BALL
☑ GEAR
DIFF. OIL DIFF. ÖL HUILE DE DIFF.: 1k cst

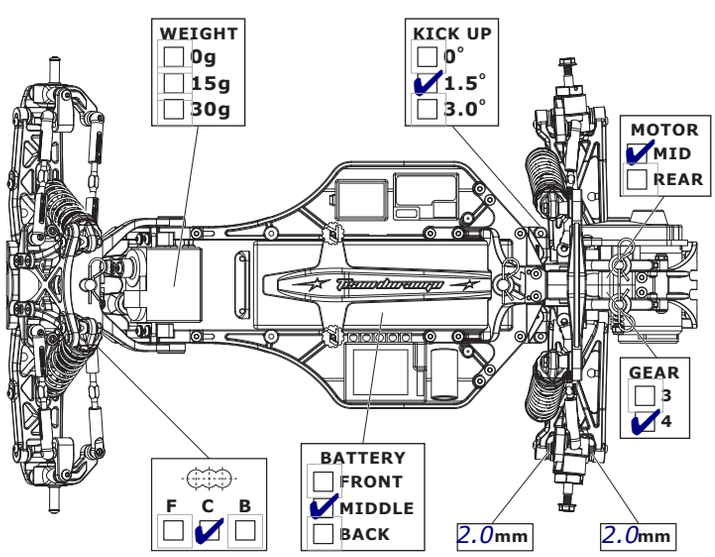

FRONT SHOCKS
VORNE DÄMPFER AVANT AMORTISSEURS

☑ BIG BORE
☐ SLIM BORE

SPRINGS FEDERN RESSORTS: Dark Blue
REBOUND REBOUND REBOND: %
PRELOAD FEDERVORSPANNUNG PRÉCONTRAINTE: mm
OIL WT. ÖLVISKOSITÄT GRADE HUILE: 35wt cst
PISTON KOLBEN PISTON: 3x1.6mm
LENGTH LÄNGE LONGUEUR: mm
NOTES NOTIZEN REMARQUES:

REAR SHOCKS
HINTEN DÄMPFER ARRIÈRE AMORTISSEURS

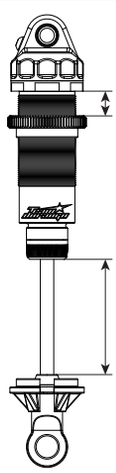

☑ BIG BORE
☐ SLIM BORE

SPRINGS FEDERN RESSORTS: Light green
REBOUND REBOUND REBOND: %
PRELOAD FEDERVORSPANNUNG PRÉCONTRAINTE: mm
OIL WT. ÖLVISKOSITÄT GRADE HUILE: 30wt cst
PISTON KOLBEN PISTON: 4x1.6mm
LENGTH LÄNGE LONGUEUR: mm
NOTES NOTIZEN REMARQUES:

Editable by Arn0 at PetitRC.com

TYRES REIFEN PNEUS

	FRONT	REAR
BRAND HERSTELLER MARQUE		
TREAD PROFIL PROFIL		
COMPOUND MISCHUNG DURETÈ		
INSERT EINLAGEN MOUSSE		
WHEEL FELGE JANTE		

NOTES NOTIZEN REMARQUES:

RESULTS PLATZIERUNG RÉSULTAT

QUALIFYING POSITION VORLAUFERGEBNIS POSITION EN QUALIFICATION:
FINAL POSITION ENDPLATZIERUNG POSITION FINALE:
AVERAGE LAP DURCHSCHNITTSZEIT TEMPS AU TOUR MOYEN:
BEST LAP SCHNELLSTE RUNDE MEILLEUR TEMPS AU TOUR:
RACE TIME RENNDAUER DUREE DE LA COURSE:

Team Durango SERIOUS ABOUT RACING

www.team-durango.com © Team Durango Ltd. 2011