GT500 SETTING SHEET

DRIVER 松倉直人　**DATE** 2011. 4. 3

CIRCUIT 谷田部アリーナ　ラウンドレース

- ■ 環境　☑ インドア　☐ アウトドア
- ■ 路面　☐ アスファルト　☐ コンクリート　☑ カーペット
- ■ グリップ　☑ 高い　☐ 普通　☐ 低い
- ■ 路面状況　☐ フラット　☑ バンピー
- ■ 気温　13 ℃
- ■ 湿度　%

FRONT

スキッド
Skid Angle

Front	☑	☐	☐
Rear	☑	☐	☐

サスブロック
Sus Block

☐ 0 mm
☑ 0.5 mm

シム
Spacer
0 mm

シム
Spacer
2 mm

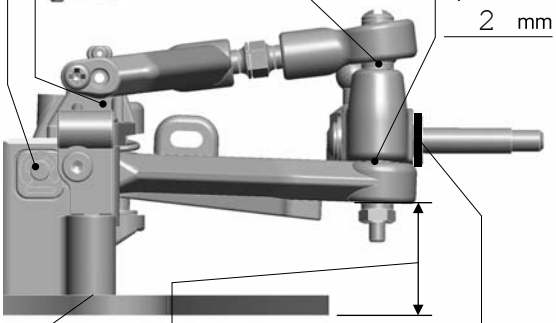

スペーサー
Spacer
0 mm

ダウンストップ
Down Stop
mm

シム
Spacer
1 mm

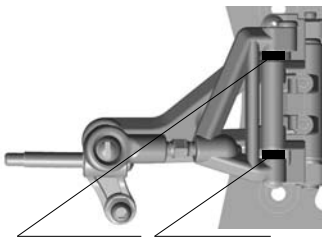

Front Spacer	Rear Spacer	
☐ ×2+×2	–	0°
☐ ×1+×2	×1	2.4°
☐ ×2+×1	×1	3.2°
☐ ×2	×2	4.8°
☑ ×1+×1	×1+×1	5.6°
☐ ×2	×2	6.8°
☐ ×1	×2+×1	8°
☐ ×1	×1+×2	8.8°
☐ –	×2+×2	11.2°

車高
Ride Height 3.5 mm

キャンバー
Camber Angle −2 °

トー角
Toe Angle アウト1度°

メモ／Notes

ショック／shock absorber

オイル／Oil
なし

スプリング／Spring

センター
Center なし

アーム
Arm ゴールド

スタビ／Sway Bar
ノーマル

REAR

リヤショック ポジション
Rear Shock Position

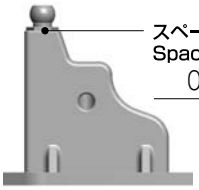

スペーサー
Spacer
0 mm

ダンパー長
Shock
67.5 mm

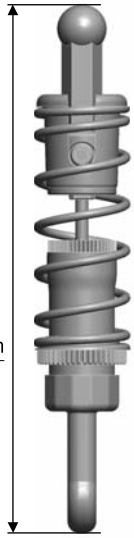

ライドハイト
Ride Height

☐ 0 mm
☐ 0.25 mm
☐ 0.5 mm
☐ 0.75 mm
☐ 1.0 mm
☐ 1.25 mm
☑ 1.5 mm
☐ 1.75 mm

穴位置
Hole Position
☑ 上／Top
☐ 下／Bottom

車高
Ride Height 3.5 mm

メモ／Notes

ショック／shock absorber

ピッチ／Pitch

オイル／Oil
AE #35

スプリング
Side Spring
ゴールド

ロール／Roll

オイル／Oil
AE #47.5

サイドスプリング
Side Spring
カッパー

リヤタイヤは古めのものを使い
フロントタイヤは新品に近いものを使い
前後のバランスを取った。
古いほうがグリップが高くなるため

OTHER

モーター Motor	ヨコモ ZERO 21.5T
進角 Timing	+方向MAX
スパーギア Spur Gear	
ピニオンギア Pinion Gear	ノーマル
ボディ Body	SC430
ボディマウント ポジション Body Mount Position	
前 Front	下から8
後 Rear	下から5
バッテリー Battery	LiPO 4000 30C

スピードコントローラー Electric Speed Controller	BL-PRO2
SCセッティング SC Setting	ノーマル
サーボ Servo	SANWA SRG-BRX
受信機 Receiver	SANWA RX-415R
送信機 Transmitter	SANWA M11X
ステアリング エキスポ Steering Expo	0
ブレーキエンドポイント Brake E.P.	85%
スロットル エキスポ Throttle Expo	0%

FRONT

タイヤ／Tire
スリックM

直径／Diameter

ホイール／Wheel
レイズ

トラクション／Tire Treatment
TC-2

塗り巾

FL	FR
X	X

時間／Time
5分

REAR

タイヤ／Tire
スリックGS

直径／Diameter

ホイール／Wheel
レイズ

トラクション／Tire Treatment
TC-2

塗り巾

RL	RR
X	X

時間／Time
5分