BD7 SETTING SHEET

DRIVER	小笠原 誠 選手	DATE	2012.10.21
CIRCUIT	谷田部アリーナ オンロード グランプリコース		

■ 環境／Place ☑インドア／Indoor □ アウトドア／Outdoor
■ 路面／Track □ アスファルト／Asphalt ☑カーペット／Carpet
■ グリップ／Traction □ 高い／High ☑普通／Medium □ 低い／Low
■ 路面状況／Track situation ☑フラット／Flat □ バンピー／Bump

FRONT

□ ギア／Gear
☑スプール／Spool
□ ワンウェイ／One-way

1 2 3 4 5 6
□ □ ☑ □ □ □

デフ Diff
☑低／Low
□ 高／High

☑ 1.0 mm
□ mm

□ グラファイト／Graphite
☑スタンダード／Standard

1.0 mm

☑WJ □SJ

ホイールハブ Wheel Hubs
□ 4.5 mm
☑5.0 mm
□ 5.5 mm

スペーサー Spacer
FF 0 mm
FR 0 mm

サスブロック Sus Block
FF 44.2 mm
FR 44.2 mm □ 一体型／1 Piece ☑分割型／Separate

☑グラファイト／Graphite
□ スタンダード／Standard

ステアリングブロック Steering Block
□ ☑

バンプステア Bump Steer
0 mm

センターリンク／Center Link
0.5 mm
□ BD-201R
☑BD-201L8

ホイールベース／Wheelbase
0.5 mm
←FRONT
0.5 mm
☑グラファイト／Graphite
□ スタンダード／Standard

車高 Ride Height	5.0 mm
キャンバー Camber Angle	1.0 °
キャスター Caster Angle	(4°) 6°
スタビ／Sway Bar	1.0 1.1 1.2 (1.3) 1.4 1.5 1.6 mm
ドループ／Droop	
アウターピン中心／Pin	10.5 mm
サスアーム外下／Arm	mm
トー角 Toe Angle	°

ショック／shock absorber

オイル／Oil	YOKOMO #500
ピストン／Piston	1 2 (3) 穴／Holes 1.1 mm
スプリング Spring	YOKOMO BLUE
ブラダー Bladder	YOKOMO BLACK
Oリング O-ring	BLUE (1) 2 個
リバウンド Rebound	25 %
メモ／Notes	

REAR

□ ボール／Ball
☑ギア／Gear

1 2 3 4 5 6
□ ☑ □ □ □ □

☑ 1.0 mm
□ mm

□ mm
☑ 1.0 mm

□ WJ ☑SJ

ホイールハブ Wheel Hubs
□ 4.5 mm
☑5.0 mm
□ 5.5 mm

☑グラファイト／Graphite
□ スタンダード／Standard

スペーサー Spacer
RF 0 mm
RR 0 mm

サスブロック Sus Block
RF 42.0 mm
RR 46.4 mm
□ 一体型／1 Piece ☑分割型／Separate

デフ Diff
☑低／Low
□ 高／High

ホイールベース／Wheelbase
2.0 mm
←FRONT
2.3 mm
□ 41.5mm
□ 40.5mm
☑39.5mm
☑グラファイト／Graphite
□ スタンダード／Standard

車高 Ride Height	5.2 mm
キャンバー Camber Angle	1.5 °
キャスター Caster Angle	°
スタビ／Sway Bar	1.0 1.1 (1.2) 1.3 1.4 1.5 1.6 mm
ドループ／Droop	
アウターピン中心／Pin	8.5 mm
サスアーム外下／Arm	mm
トー角 Toe Angle	3.0 °

ショック／shock absorber

オイル／Oil	YOKOMO #500
ピストン／Piston	1 2 (3) 穴／Holes 1.1 mm
スプリング Spring	YOKOMO BLUE
ブラダー Bladder	YOKOMO BLACK
Oリング O-ring	BLUE (1) 2 個
リバウンド Rebound	25 %
メモ／Notes	

OTHER

モーター Motor	とりおん
スパーギア Spur Gear	84 枚（64 ピッチ／pitch）
ピニオンギア Pinion Gear	56 枚（64 ピッチ／pitch）
ギア比 Gear Ratio	3.00 : 1
ボディ Body	PROTOFORM SPEED 6
ウィング Wing	Normal
バッテリー Battery	とりおん 5000mAh/7.4V
アンプ ESC	YOKOMO BL-PRO2 +Turbo

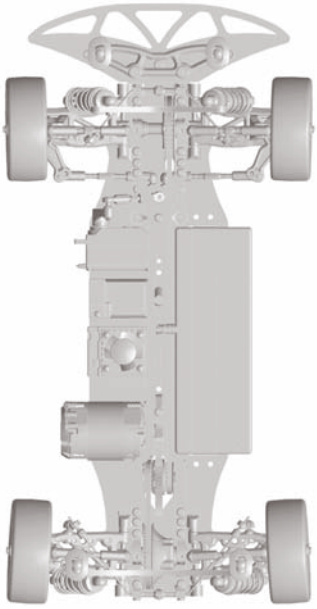

	FRONT	REAR
タイヤ／Tire	ヨコモGP コントロールタイヤ	ヨコモGP コントロールタイヤ
硬度／Compound		
インナー／Insert	Control	Control
ホイール／Wheel	Control	Control
トラクション／Tire Treatment	TC2+	TC2+
メモ／Notes		