SETTING SHEET

BD9 2019

DRIVER	Masami Hirosaka	DATE	2019. Feb. 24
CIRCUIT	HOT LAP (BOMBER CUP)		

■ 環境／Place ☑ インドア／Indoor ☐ アウトドア／Outdoor
■ 路面／Track ☐ アスファルト／Asphalt ☑ カーペット／Carpet
■ グリップ／Traction ☑ 高い／High ☐ 普通／Medium ☐ 低い／Low
■ 路面状況／Track situation ☑ フラット／Flat ☐ バンピー／Bump

FRONT

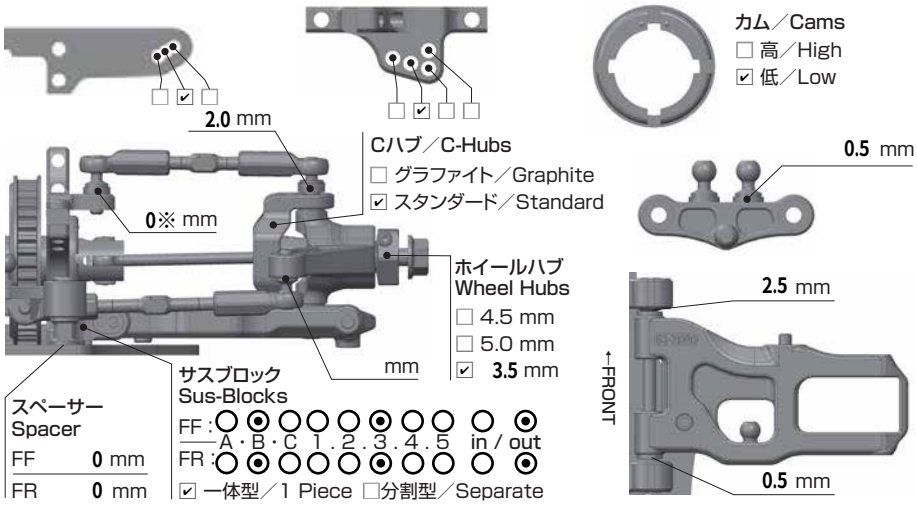

カム／Cams
☐ 高／High
☑ 低／Low

C ハブ／C-Hubs
☐ グラファイト／Graphite
☑ スタンダード／Standard

ホイールハブ
Wheel Hubs
☐ 4.5 mm
☐ 5.0 mm
☑ 3.5 mm

サスブロック
Sus-Blocks
FF : A・B・C 1.2.3.4.5 in / out
FR : A・B・C 1.2.3.4.5 in / out
☑ 一体型／1 Piece ☐分割型／Separate

スペーサー
Spacer
FF 0 mm
FR 0 mm

車高
Ride Height 5.0 mm

キャンバー
Camber Angle -1.0

スタビ／Sway Bar
○1.2 ◉1.3 ○1.4 mm

ドループ／Droop
◉ サスアーム外下／Sus outer bottom
○ サスピン センター／Sus pin center
4.6 mm

トー角
Toe Angle -1.0

ウェイト
Weight 1305 g

メモ／Notes
※Short neck type rod end ball.

ショック／shock absorber

オイル／Oil
AXON32.5/YOKOMO400

ピストン／Piston
○ ○ ○ ◉
1 2 3 4 穴／Holes 1.1 mm

スプリング／Spring
2.65

ブラダー／Bladder
Std. Black

メモ／Notes
20g front R&L weight

CENTER

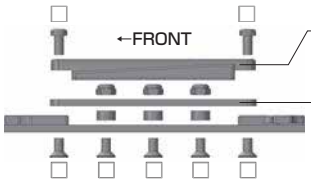

☐ センターウェイト／Center Weight
0 g

☐ PCSプレート／PCS Plate

REAR

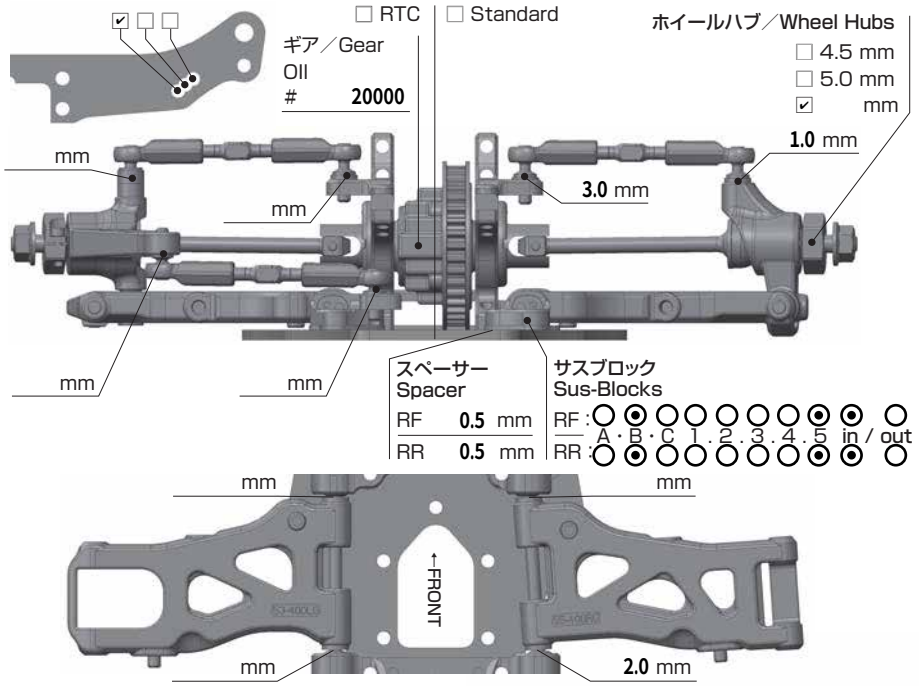

☐ RTC ☐ Standard

ギア／Gear
OIl
20000

ホイールハブ／Wheel Hubs
☐ 4.5 mm
☐ 5.0 mm
☑ mm

スペーサー
Spacer
RF 0.5 mm
RR 0.5 mm

サスブロック
Sus-Blocks
RF : A・B・C 1.2.3.4.5 in / out
RR : A・B・C 1.2.3.4.5 in / out

カム／Cams
☐ 高／High
☑ 低／Low

車高
Ride Height 5.2 mm

キャンバー
Camber Angle -1.5

スタビ／Sway Bar
◉1.2 ○1.3 ○1.4 mm

ドループ／Droop
◉ サスアーム外下／Sus outer bottom
○ サスピン センター／Sus pin center
3.2 mm

トー角
Toe Angle 0

メモ／Notes
Rear Wheel hub: 5.5mm
※Short neck type rod end ball.
Rule: ESC: Brinky, Ratio: more than 5.0:1, KV: Max 3000

ショック／shock absorber

オイル／Oil
AXON32.5/YOKOMO400

ピストン／Piston
○ ○ ○ ◉
1 2 3 4 穴／Holes 1.1 mm

スプリング／Spring
2.6

ブラダー／Bladder
Std. Black

メモ／Notes
No weight limit.

OTHER

メインシャーシ Main Chassis	☐ カーボン／Carbon Graphite ☑ アルミ／Aluminum
アッパーデッキ Upper Deck	☐ 標準タイプ／Standard ☑ 薄型／Thin Type
モーター Motor	Yokomo M4 13.5T/5x12.2mm rotor / 50 deg. timing
スパーギア Spur Gear	100T
ピニオンギア Pinion Gear	38T
バッテリー Battery	Yokomo 6000mAh LCG
アンプ ESC	Yokomo RPX II
ボディ Body	Zoo Dogsbollox 0.5mm
ウィング Wing	Zoo Dogsbollox 0.5mm

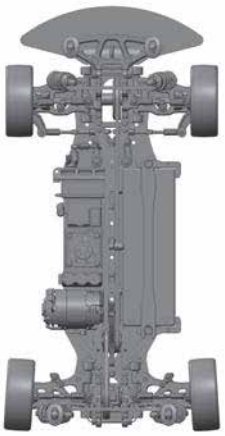

FRONT	REAR
タイヤ／Tire	タイヤ／Tire
Rush 30CPM VR2	
インナー／Insert	インナー／Insert
Sweep LS Blue	
ホイール／Wheel	ホイール／Wheel
Yokomo TW-2512-2	
トラクション／Tire Treatment	トラクション／Tire Treatment
HOT LAP original	
メモ／Notes	メモ／Notes