SETTING SHEET

BD9 2019

DRIVER Christopher Krapp **DATE** 10.2.2019

CIRCUIT ETS rd.2 Daun/Germany

- ■ 環境／Place ☑ インドア／Indoor ☐ アウトドア／Outdoor
- ■ 路面／Track ☐ アスファルト／Asphalt ☑ カーペット／Carpet
- ■ グリップ／Traction ☐ 高い／High ☑ 普通／Medium ☐ 低い／Low
- ■ 路面状況／Track situation ☑ フラット／Flat ☐ バンピー／Bumpy

FRONT

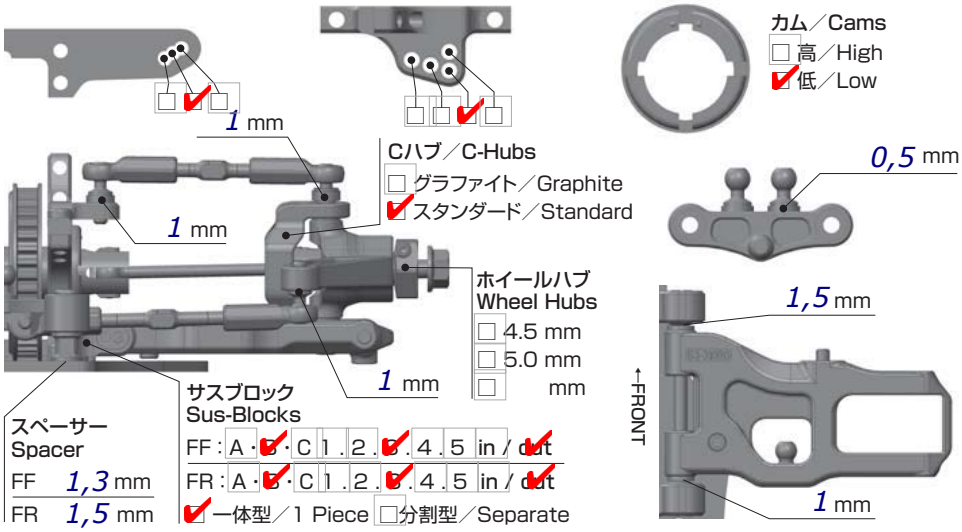

カム／Cams
☐ 高／High
☑ 低／Low

C ハブ／C-Hubs
☐ グラファイト／Graphite
☑ スタンダード／Standard

ホイールハブ Wheel Hubs
☐ 4.5 mm
☐ 5.0 mm
☐ mm

サスブロック Sus-Blocks
FF : A · B · C 1 . 2 . 3 . 4 . 5 in / out
FR : A · B · C 1 . 2 . 3 . 4 . 5 in / out
☑ 一体型／1 Piece ☐ 分割型／Separate

スペーサー Spacer
FF 1,3 mm
FR 1,5 mm

車高 Ride Height 5,0 mm
キャンバー Camber Angle 2°
スタビ／Sway Bar 1.2 1.3 ☑ 1.4 mm
ドループ／Droop サスアーム外下／Arm 6 mm
トー角 Toe Angle 1° open

ショック／shock absorber
オイル／Oil: Axon 32,5
ピストン／Piston 1 2 3 ☑ 4 穴／Holes 1,1 mm
スプリング／Spring: Axon 2,5-2,8
ブラダー／Bladder: std.

Upper shock end 2mm shimmed out on shocktower

メモ／Notes

CENTER

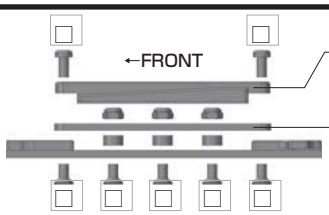

☐ センターウェイト／Center Weight g
☐ PCSプレート／PCS Plate

REAR

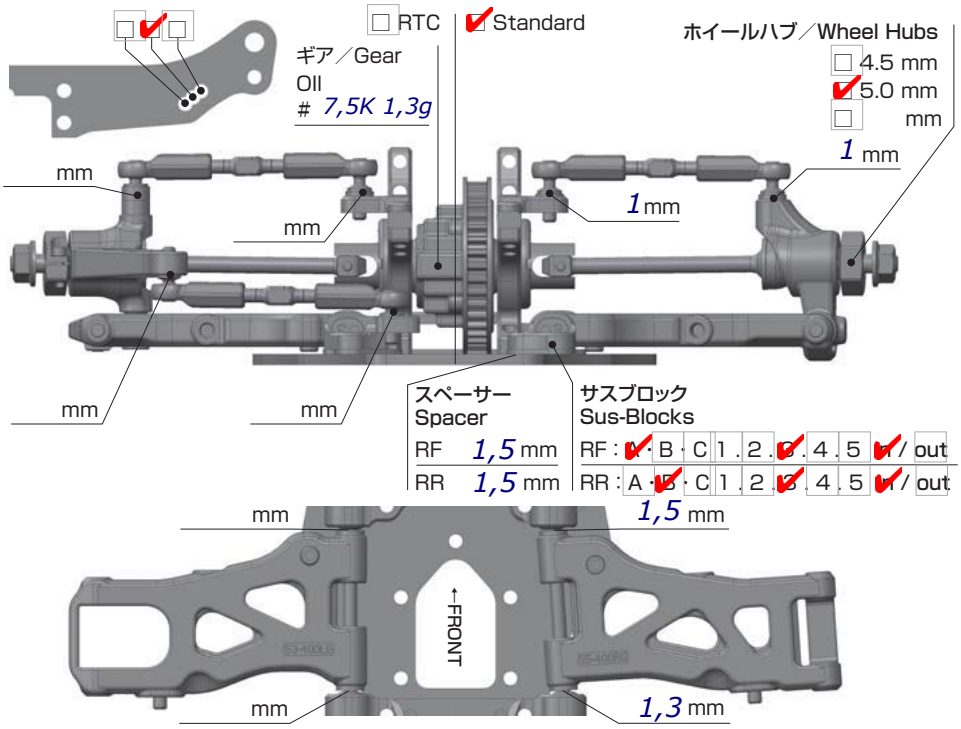

☐ RTC ☑ Standard

ギア／Gear Oil # 7,5K 1,3g

ホイールハブ／Wheel Hubs
☐ 4.5 mm
☑ 5.0 mm
☐ mm

スペーサー Spacer
RF 1,5 mm
RR 1,5 mm

サスブロック Sus-Blocks
RF : A · B · C 1 . 2 . 3 . 4 . 5 in / out
RR : A · B · C 1 . 2 . 3 . 4 . 5 in / out

カム／Cams
☐ 高／High
☑ 低／Low

車高 Ride Height 5,2 mm
キャンバー Camber Angle 2°
スタビ／Sway Bar 1.2 ☑ 1.3 1.4 mm
ドループ／Droop サスアーム外下／Arm 2,5 mm
トー角 Toe Angle 2,7°

ショック／shock absorber
オイル／Oil: Axon 32,5
ピストン／Piston 1 2 3 ☑ 4 穴／Holes 1,1 mm
スプリング／Spring: Axon 2,7
ブラダー／Bladder: std.

- Short T-plate with only grubscrew on motorsite
- No connection plate or weight in the middle
- 2mm Raceberry Topdeck

メモ／Notes

OTHER

メインシャーシ Main Chassis	☐ カーボン／Carbon Graphite ☑ アルミ／Aluminum
アッパーデッキ Upper Deck	☐ 標準タイプ／Standard ☐ 薄型／Thin Type
モーター Motor	Racing Performer M4 5T
スパーギア Spur Gear	110
ピニオンギア Pinion Gear	28
バッテリー Battery	Racing Performer 5500 LCG
アンプ ESC	Racing Performer RPX2
ボディ Body	Protoform Type S +6mm
ウィング Wing	Yokomo GW-40

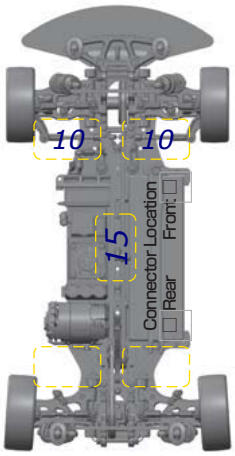

FRONT	REAR
タイヤ／Tire: Volante	
インナー／Insert: Volante	
ホイール／Wheel: Volante	
トラクション／Tire Treatment: ETS Indoor 15min	

メモ／Notes　メモ／Notes

ARNO PETITRC.COM