TRF 418 TAMIYA RACING FACTORY

セッティングシート
Ver 1.00
SETTING SHEET

氏名 Name: Marc Rheinard	日付 Date: 1.12.2013	気温 Air temp. °C	湿度 Humidity %
コース Track: BIRC Bangkok	コースコンディション Track condition: high grip		路面温度 Track temp. °C

《フロント》
《Front》

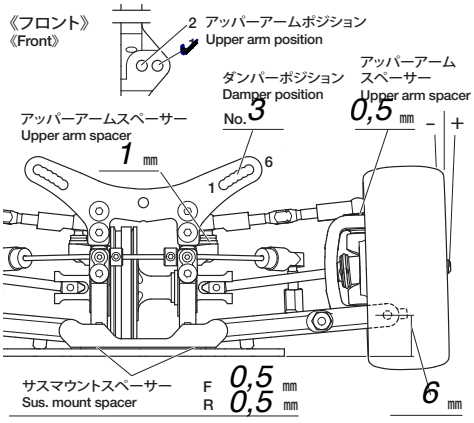

フロントアクスル(ハブキャリア) Front axle	°
キャンバー角 Camber angle	1,5 °
車高 Ground clearance	5,0 mm
リバウンドストローク Rebound stroke	mm
スタビライザー Stabilizer	1,3
ホイールスペーサー Wheel spacer	0,5 mm
フロントドライブ Front drive	spool
デフオイル Differential oil	# %

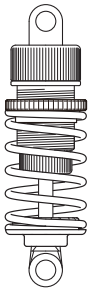

ダンパータイプ Damper type	
ピストン Piston	3 穴 hole(s)
オイル Oil	450 MR33 #
スプリング Spring	HPI SILVER

メモ
Memo

《リヤ》
《Rear》

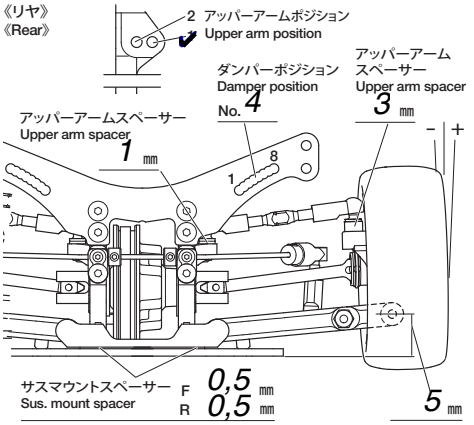

リヤアップライトタイプ Rear upright	416 / 418
キャンバー角 Camber angle	2 °
車高 Ground clearance	5,2 mm
リバウンドストローク Rebound stroke	mm
スタビライザー Stabilizer	1,2
ホイールスペーサー Wheel spacer	0,5 mm
リヤドライブ Rear drive	Geardiff
デフオイル Differential oil	5000 MM

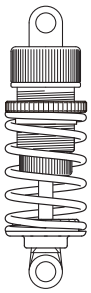

ダンパータイプ Damper type	
ピストン Piston	3 穴 hole(s)
オイル Oil	450 MR33 #
スプリング Spring	HPI SILVER

メモ
Memo

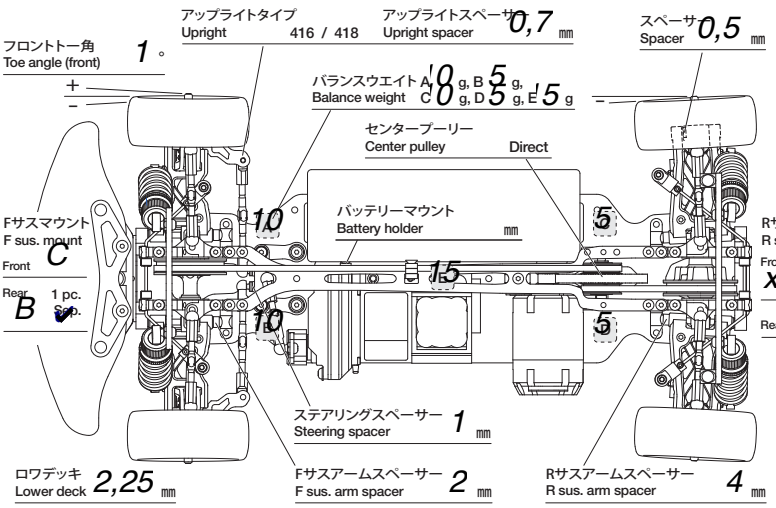

モーター Motor	MM Fleta 4,5
スパーギヤ Spur gear	116 T
ピニオンギヤ Pinion gear	27 T
バッテリー Battery	TP / g
ボディ Body	PF Mazda GX
ウイング Wing	MR33
タイヤ Tire	Panaracer
ホイール Wheel	Panaracer
インナー Tire insert	Panaracer
ベストラップ Best lap	