TRF416X TAMIYA RACING FACTORY

Editable by Arn0 @ Petitrc.com

Ver 1.00

SETTING SHEET
セッティングシート

氏名 Name	日付 Date	気温 Air temp.	湿度 Humidity
コース Track	コースコンディション Track condition		路面温度 Track temp.

《フロント》
《Front》

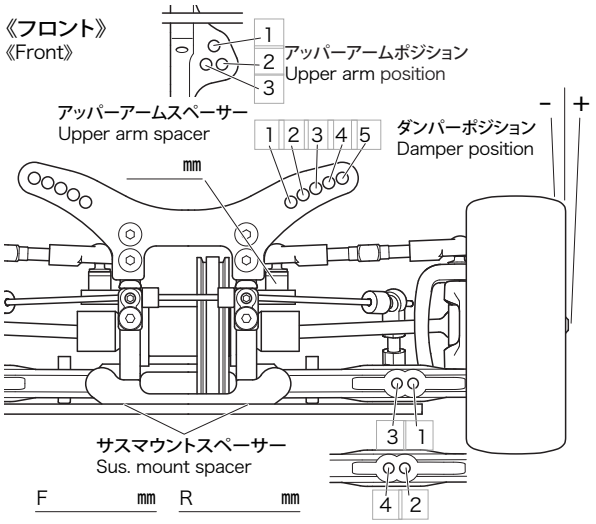

F mm R mm

フロントアクスル(ハブキャリア) Front axle	2° 4°
キャンバー角 Camber angle	°
車高 Ground clearance	mm
リバウンドストローク Rebound stroke	mm
フロントドライブ Front drive	One-way Direct
スタビライザー Stabilizer	S M H
ホイールスペーサー Wheel spacer	mm

ダンパータイプ Damper type	
	個 Piece(s)
ピストン Piston	穴 hole(s)
オイル Oil	番 #
スプリング Spring	

メモ
Memo

《リヤ》
《Rear》

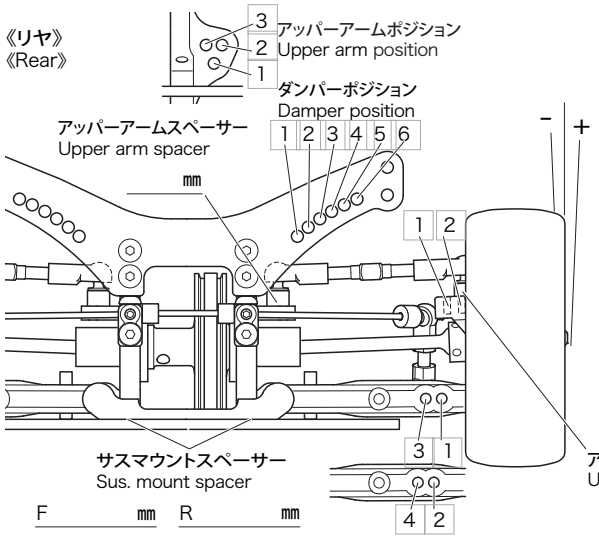

F mm R mm

mm

リヤアクスル Rear axle	°
キャンバー角 Camber angle	°
車高 Ground clearance	mm
リバウンドストローク Rebound stroke	mm
スタビライザー Stabilizer	S M H
ホイールスペーサー Wheel spacer	mm

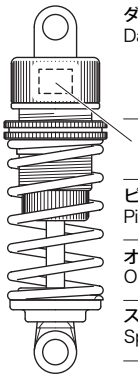

ダンパータイプ Damper type	
	個 Piece(s)
ピストン Piston	穴 hole(s)
オイル Oil	番 #
スプリング Spring	

メモ
Memo

フロントトー角 Toe angle (front) °	Fサスマウント F sus. mount Front Rear	Rサスマウント R sus. mount Front Rear
センタープーリー Center pulley One-way Direct	アップライトスペーサー Upright spacer mm	スペーサー Spacer mm

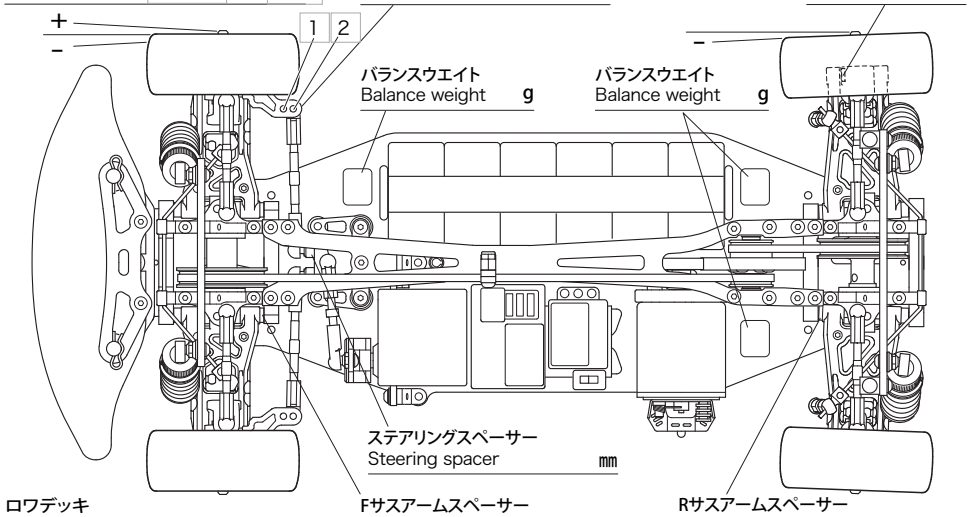

ロワデッキ Lower deck mm	Fサスアームスペーサー F sus. arm spacer mm	Rサスアームスペーサー R sus. arm spacer mm

モーター Motor	
スパーギヤ Spur gear	ピニオンギヤ Pinion gear
T	T
バッテリー Battery	
ボディ Body	
ウイング Wing	
タイヤ Tire	
ホイール Wheel	
インナー Tire insert	
ベストラップ Best lap	

1109 ©2009 TAMIYA