# TA05 ver.II 2 BELT DRIVEN 4WD CHASSIS

Ver 1.00

## SETTING SHEET
## セッティングシート

| 氏名 Name | 日付 Date | 気温 Air temp. | 湿度 Humidity |
|---|---|---|---|
| | | | |

| コース Track | コースコンディション Track condition | 路面温度 Track |
|---|---|---|
| | | |

《フロント》《Front》

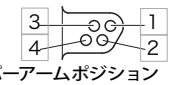


アッパーアームポジション
Upper arm position

ロッカーアームスペーサー
Rocker arm spacer ㎜

アッパーアームスペーサー
Upper arm spacer ㎜

ナックルスペーサー
Knuckle spacer ㎜

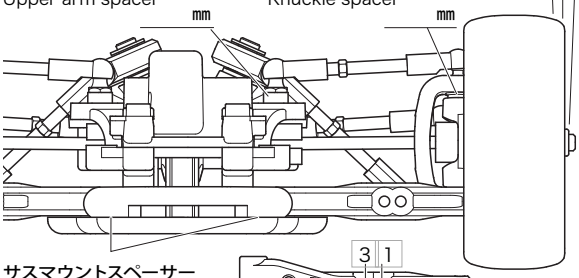

サスマウントスペーサー
Sus. mount spacer
F ㎜
R ㎜

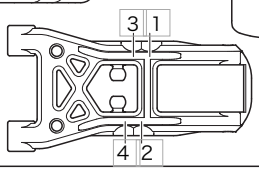


プッシュロッドポジション
Push rod position

| | |
|---|---|
| ハブキャリア Hub carrier | ° |
| キャンバー角 Camber angle | ° |
| 車高 Ground clearance | ㎜ |
| リバウンドストローク Rebound stroke | ㎜ |
| フロントドライブ Front drive | |
| スタビライザー Stabilizer | S M H |
| ホイールハブ + スペーサー Wheel hub + Spacer | ㎜ |

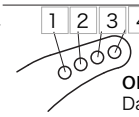


OPダンパーポジション
Damper position (OP)

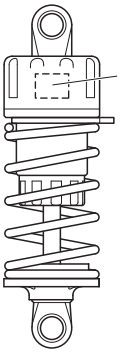

| | | |
|---|---|---|
| ダンパー Damper | C.V.A. | TRF(OP) |
| フォーム Foam | | 個 Piece(s) |
| ピストン Piston | | 穴 hole(s) |
| オイル Oil | | 番 # |
| スプリング Spring | | |
| ダンパーリテーナー Damper retainer | 標準 normal | 1㎜ダウン 1mm down |

プッシュロッド
Push rod ㎜

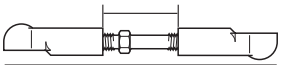

《リヤ》《Rear》

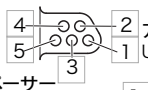


アッパーアームポジション
Upper arm position

アッパーアームスペーサー
Upper arm spacer ㎜

ダンパーポジション
Damper position

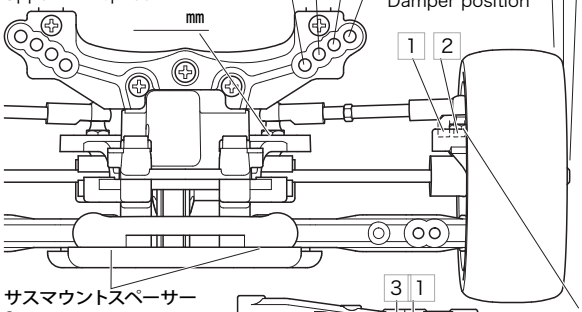


サスマウントスペーサー
Sus. mount spacer
F ㎜
R ㎜

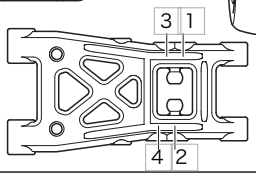


ダンパーポジション
Damper position

アッパーアームスペーサー
Upper arm spacer ㎜

| | |
|---|---|
| リヤアップライト Rear uprights | ° |
| キャンバー角 Camber angle | ° |
| 車高 Ground clearance | ㎜ |
| リバウンドストローク Rebound stroke | ㎜ |
| スタビライザー Stabilizer | S M H |
| ホイールハブ + スペーサー Wheel hub + Spacer | ㎜ |

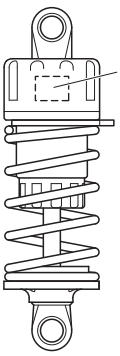

| | | |
|---|---|---|
| ダンパー Damper | C.V.A. | TRF(OP) |
| フォーム Foam | | 個 Piece(s) |
| ピストン Piston | | 穴 hole(s) |
| オイル Oil | | 番 # |
| スプリング Spring | | |
| ダンパーリテーナー Damper retainer | 標準 normal | 1㎜ダウン 1mm down |

メモ
Memo

フロントトー角
Toe angle (front) °

Fサスマウント
F sus. mount Front Rear

Rサスマウント
R sus. mount Front Rear

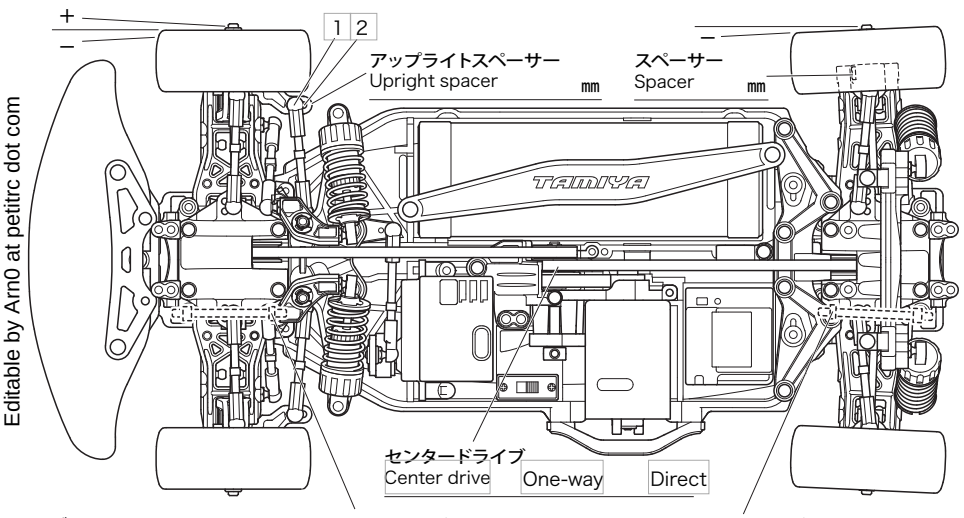


アップライトスペーサー
Upright spacer ㎜

スペーサー
Spacer ㎜

センタードライブ
Center drive One-way Direct

ロワデッキ
Lower deck

Fサスアームスペーサー
F sus. arm spacer ㎜

Rサスアームスペーサー
R sus. arm spacer ㎜

| | |
|---|---|
| モーター Motor | |
| スパーギヤ Spur gear | ピニオンギヤ Pinion gear |
| T | T |
| バッテリー Battery | |
| ボディ Body | |
| ウイング Wing | |
| タイヤ Tire | |
| ホイール Wheel | オフセット Off-set ㎜ |
| インナー Tire insert | |
| ベストラップ Best lap | |

Editable by Arn0 at petitrc dot com