FF03 PRO CHASSIS KIT

FRONT-MOTOR FRONT-DRIVE INBOARD FRONT SUSPENSION

Editable by Arn0 at PetitRC.com

Ver 1.00

SETTING SHEET セッティングシート

氏名 Name

日付 Date

気温 Air temp. °C/F

湿度 Humidity

コース Track

コースコンディション Track condition

路面温度 Track temp. °C/F

《フロント》 《Front》

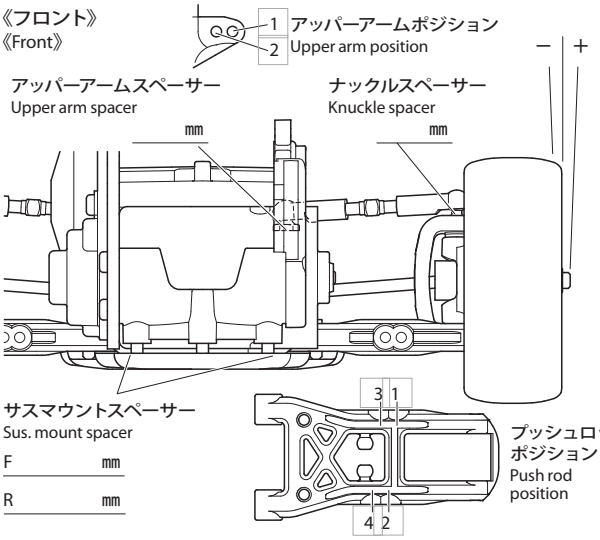

サスマウントスペーサー Sus. mount spacer

F mm

R mm

プッシュロッドポジション Push rod position

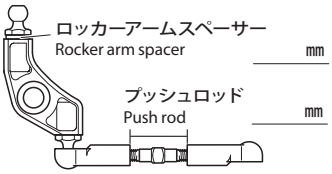

ハブキャリア Hub carrier °

キャンバー角 Camber angle °

車高 Ground clearance mm

リバウンドストローク Rebound stroke mm

フロントドライブ Front drive

スタビライザー Stabilizer S M H

ホイールハブ + スペーサー Wheel hub + spacer mm

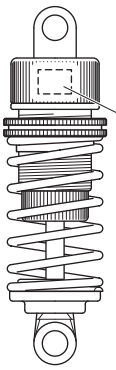

ダンパータイプ Damper type

個 Piece(s)

ピストン Piston 穴 hole(s)

オイル Oil 番 #

スプリング Spring

《リヤ》 《Rear》

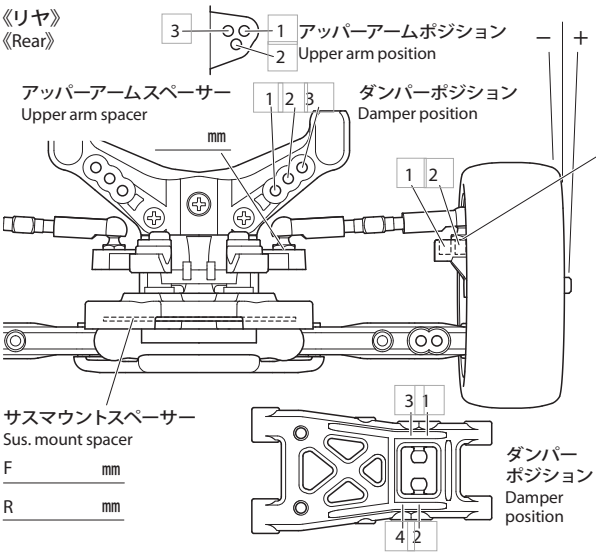

サスマウントスペーサー Sus. mount spacer

F mm

R mm

ダンパーポジション Damper position

アッパーアームスペーサー Upper arm spacer mm

メモ Memo

リヤアップライト Rear uprights °

キャンバー角 Camber angle °

車高 Ground clearance mm

リバウンドストローク Rebound stroke mm

スタビライザー Stabilizer S M H

ホイールハブ + スペーサー Wheel hub + spacer mm

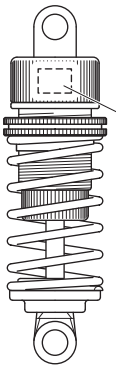

ダンパータイプ Damper type

個 Piece(s)

ピストン Piston 穴 hole(s)

オイル Oil 番 #

スプリング Spring

フロントトー角 Toe angle (front) °

Fサスマウント F sus. mount Front Rear

Rサスマウント R sus. mount Front Rear

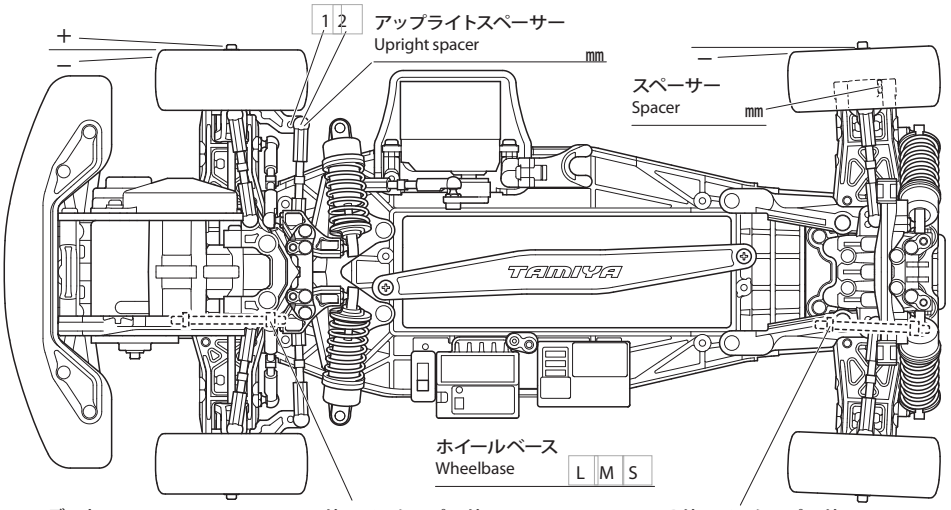

ロワデッキ Lower deck

Fサスアームスペーサー F sus. arm spacer mm

Rサスアームスペーサー R sus. arm spacer mm

モーター Motor

スパーギヤ Spur gear T

ピニオンギヤ Pinion gear T

バッテリー Battery

ボディ Body

ウイング Wing

タイヤ Tire

ホイール Wheel

インナー Tire insert

ベストラップ Best lap