FF03 PRO CHASSIS KIT

FRONT-MOTOR FRONT-DRIVE INBOARD FRONT SUSPENSION

Editable by Arn0 at Petitrc.com

Ver 1.00

SETTING SHEET セッティングシート

氏名 Name: Andy	日付 Date: Dec. 2010	気温 Air temp.	湿度 Humidity
コース Track	コースコンディション Track condition: Carpet		路面温度 Track temp.

《フロント》《Front》

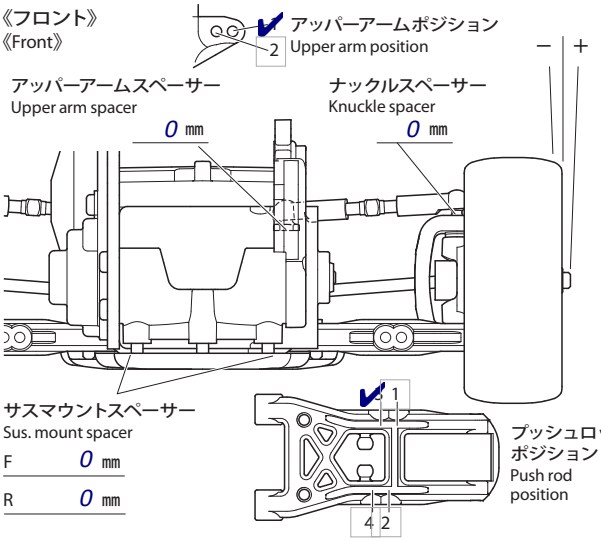

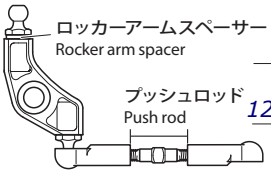

スタビライザー Stabilizer: S M H

ホイールハブ + スペーサー Wheel hub + spacer: 4 mm

ハブキャリア Hub carrier	4°
キャンバー角 Camber angle	1.5°
車高 Ground clearance	5 mm
リバウンドストローク Rebound stroke	24.5 mm
フロントドライブ Front drive	55233 al diff joint

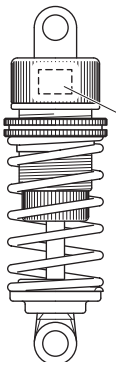

ダンパータイプ Damper type	TRF
Sponge 1 個 Piece(s)	
ピストン Piston	3 穴 hole(s)
オイル Oil	Kit 番 #
スプリング Spring	Blue

Front & Rear droop: 4mm +/-
Radio: DX3R
Esc: Tekin RS V208 spec mode
Servo: Futaba S9550 Low Profile

《リヤ》《Rear》

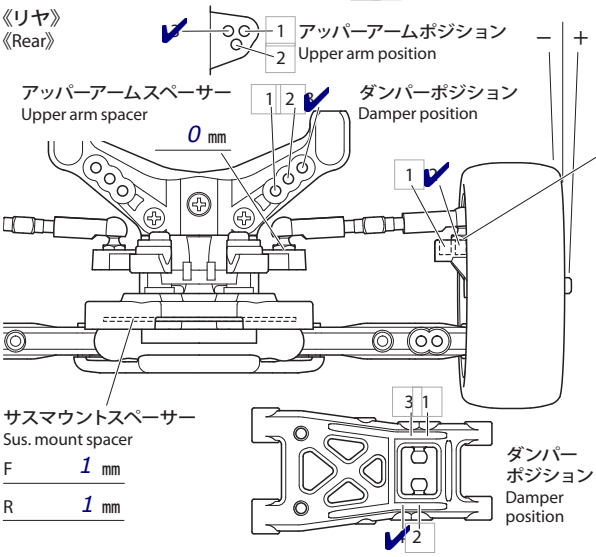

アッパーアームスペーサー Upper arm spacer: 3 mm

リヤアップライト Rear uprights	0°
キャンバー角 Camber angle	1.5°
車高 Ground clearance	5 mm
リバウンドストローク Rebound stroke	24.5 mm
スタビライザー Stabilizer	S M H
ホイールハブ + スペーサー Wheel hub + spacer	5+1 mm

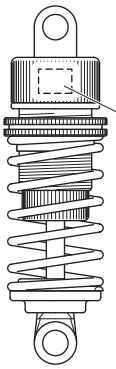

ダンパータイプ Damper type	TRF
Sponge 1 個 Piece(s)	
ピストン Piston	3 穴 hole(s)
オイル Oil	Tamiya 400 番 #
スプリング Spring	Yellow

フロントトー角 Toe angle (front): 0°

Fサスマウント F sus. mount: 1C Front, 1C Rear

Rサスマウント R sus. mount: 1XA Front, 1D Rear

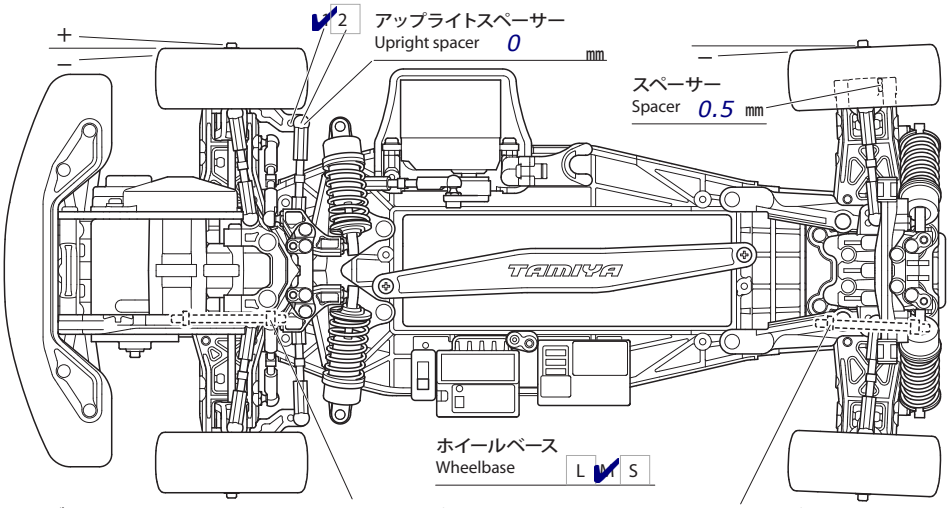

モーター Motor	Losi 17.5 full timing
スパーギヤ Spur gear	81 T
ピニオンギヤ Pinion gear	53 T
バッテリー Battery	Orion Carbon 5000
ボディ Body	Tamiya Lancer EVO IV
ウイング Wing	Tamiya Lancer EVO IV
タイヤ Tire	HPI X-Patterns
ホイール Wheel	0mm offset
インナー Tire insert	
ベストラップ Best lap	