TB EVOLUTION 5

1/10th SCALE R/C 4WD RACING CAR CHASSIS KIT

Ver 1.00

SETTING SHEET
セッティングシート

氏名 Name: Rainer Konrath
日付 Date: 09.06.2013
気温 Air temp.: 28°C
湿度 Humidity: %

コース Track: ERC Neudorf
コースコンディション Track condition: High Grip
路面温度 Track temp.: °C

《フロント》
《Front》

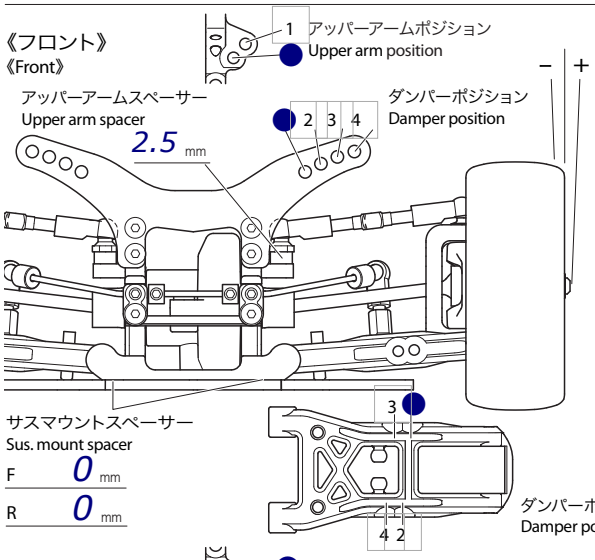

サスマウントスペーサー
Sus. mount spacer
F 0 mm
R 0 mm

フロントアクスル(ハブキャリア) Front axle	2° 4°
キャンバー角 Camber angle	1.5°
車高 Ground clearance	4.8 mm
リバウンドストローク Rebound stroke	- mm
フロントドライブ Front drive	One-way / Direct
スタビライザー Stabilizer	Ride Gum S ✔ H
ホイールスペーサー Wheel spacer	0.5 mm

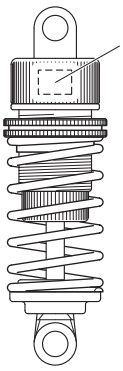

ウレタンブッシュ Urethane bushing	- 個 Piece(s)
3?リング(黒) O-ring (black)	- 個 Piece(s)
3?リング(透明) O-ring (transparent)	- 個 Piece(s)
ピストン Piston	3 穴 hole(s)
オイル Oil	MM 450 番 #
スプリング Spring	HPI Silver

メモ
Memo

《リヤ》
《Rear》

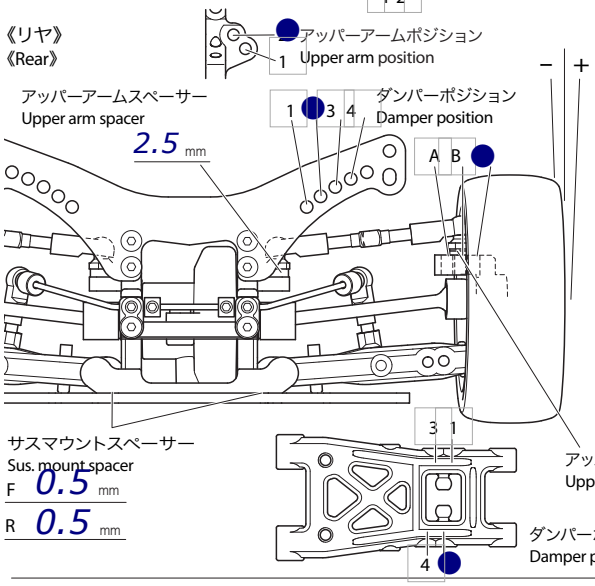

サスマウントスペーサー
Sus. mount spacer
F 0.5 mm
R 0.5 mm

アッパーアームスペーサー Upper arm spacer 2 mm

リヤアクスル Rear axle	0°
キャンバー角 Camber angle	2°
車高 Ground clearance	5.2 mm
リバウンドストローク Rebound stroke	- mm
スタビライザー Stabilizer	S ✔ M H
ホイールスペーサー Wheel spacer	0.5 mm

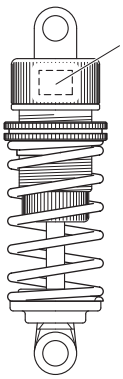

ウレタンブッシュ Urethane bushing	- 個 Piece(s)
3?リング(黒) O-ring (black)	- 個 Piece(s)
3?リング(透明) O-ring (transparent)	- 個 Piece(s)
ピストン Piston	3 穴 hole(s)
オイル Oil	MM 450 番 #
スプリング Spring	HPI Silver

メモ
Memo: Steering link ball flipped over for more ackermann

フロントトー角 Toe angle (front): 0°

Fサスマウント F sus. mount: C Front / B Rear

Rサスマウント R sus. mount: X Front / D Rear

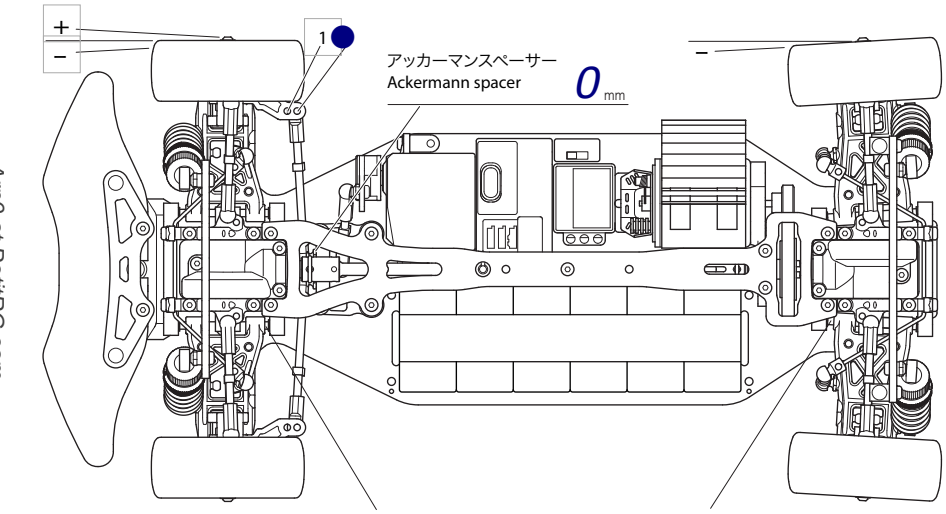

ロワデッキ Lower deck: Exotek 2 mm

Fサスアームスペーサー F sus. arm spacer: 0.5 mm

Rサスアームスペーサー R sus. arm spacer: 1.5 mm

モータ Motor	LRP X12 17.5
スパーギヤ Spur gear	80 T
ピニオンギヤ Pinion gear	43 T
バッテリー Battery	IP 6000 80c
ボディ Body	HB Subaru Type C
ウイング Wing	Small
タイヤ Tire	LRP (Handout)
ホイール Wheel	
インナー Tire insert	
ベストラップ Best lap	

Arn0 at PetitRC.com