ROCHE SETUP SHEET Rapide P10

DATE 日付	28/04/2019
DRIVER ドライバー	Lemperiere Stéphane
CONDITION 路面	✔ FLAT フラット ☐ BUMPY バンピー ☐ TIGHT タイト ☐ OPEN 開いた
	✔ CARPET カーペット ☐ ASPHALT アスファルト (☐ INDOOR) (☐ OUTDOOR)
TRACTION 路面グリップ	HIGH 高い ☐ ✔ ☐ ☐ ☐ LOW 低い
TEMP. 温度	AIR 気温 / TRACK 路面温度
TRACK コース	Racing Club d'Argenteuil
EVENT 大会名	Training
BEST LAP TIME ベストラップ	12.312
QUALIFYING 予選順位	
FINAL 決勝順位	

WHEELBASE ADJUSTABLE ホイールベースの調整（フロント側）

LONG WHEELBASE ロング ホイールベース ✔

SHORT WHEELBASE ショート ホイールベース

UPRIGHT SPACER ステアリングスペーサー

FRONT フロント / REAR リア

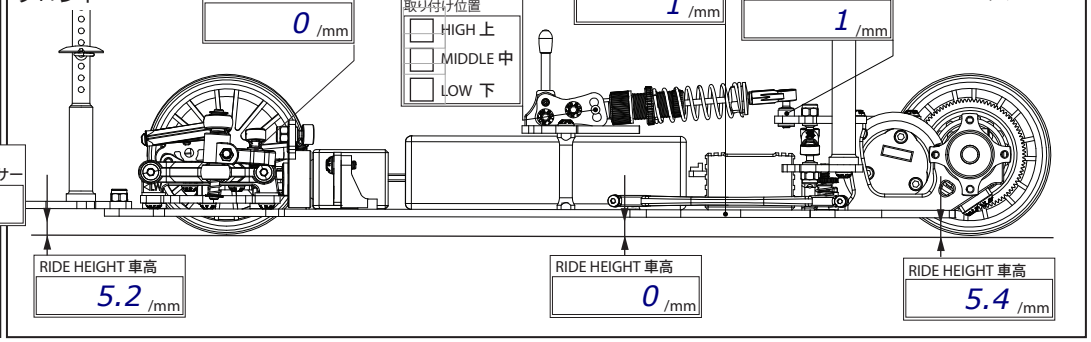

UPRIGHT SPACER ステアリングスペーサー: 0 /mm

SHOCK POSITION センターショック取り付け位置: ☐ HIGH 上 ☐ MIDDLE 中 ☐ LOW 下

DROOP リバウンド: 1 /mm

SHOCK SPACER センターショックスペーサー: 1 /mm

RIDE HEIGHT 車高: 5.2 /mm

RIDE HEIGHT 車高: 0 /mm

RIDE HEIGHT 車高: 5.4 /mm

CASTER SPACER キャスター角

- ☐ 1.2mm 1.80°
- ☐ 0.8mm 3.25°
- ✔ 0mm 6.15°

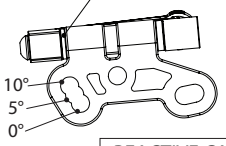

REACTIVE CASTER 可変キャスター: 0° 5° ✔ 10°

MICRO SHOCK リアセンターショック

OIL ダンパーオイル: 40 番 /CST

LENGTH プリロード: 1 /mm

REBOUND リバウンド: %

SPRING スプリング: ✔ MEDIUM スプリング ☐ M.HARD ミディアムハード ☐ OTHERS その他

LENGTH プリロード: 25,5 /mm

PISTON ピストン: ☐ 2 HOLES 2穴 ✔ 3 HOLES 3穴

ALUMINUM AXLE HEIGHT ADJUSTER アルミアクスルハイトアダプター

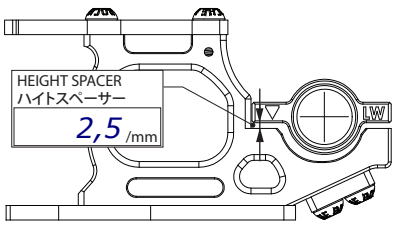

HEIGHT SPACER ハイトスペーサー: 2,5 /mm

WHEELBASE ホイールベース: ✔ LONG ロング ☐ SHORT ショート

AXLE HEIGHT ADJUSTER POSITION アクスルハイトアダプター位置: ☐ +1.5mm △ ☐ +1.25mm △ ☐ +1.0m △ ☐ +0.5mm ▽ ☐ +0.25mm ▽ ✔ 0mm ▽

DIFF SETTING デフセッティング

- ☐ TIGHT 緊い
- ☐
- ☐ MEDIUM 中間
- ☐
- ☐ LOOSE 緩い

+/- 1 /mm

SIDE SPRING サイドスプリング

☐ S ✔ M ☐ H

SIDE DAMPER TUBE ロールダンパーチューブ

OIL ダンパーオイル: 15 000 番 /CST

SHIMS シム: 0,4 /mm

SHIMS シム: 1,2 /mm

CAMBER キャンバー角: 1,5 °

SHIMS シム: 0 /mm

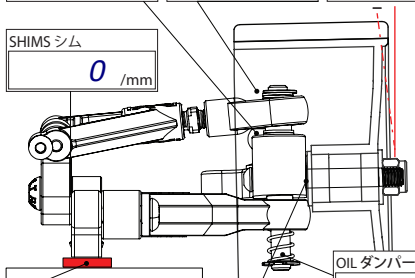

OIL ダンパーオイル: 15 000 番 /CST

HEIGHT SPACERS ハイトスペーサー: 6,5 /mm

WIDTH SPACERS 車幅スペーサー: 0,8 /mm

FRONT SPRING フロントスプリング: ☐ SOFT ソフト ☐ MEDIUM ミディアム ☐ HARD ハード ✔ OTHERS その他 Speedmerchant 0.18

TOE ANGLE トー角: 0 °

ACKERMANN アッカーマン

STEERING LINKAGE POSITION ステアリングリンケージ位置: ☐ ☐

SPACER スペーサー: /mm

BATTERY POSITION バッテリー位置: ☐ FORWARD 前方 ☐ BACKWARD 後方

SIDE SPRING POSITION サイドスプリング位置: ✔ INSIDE 内側 ☐ OUTSIDE 外側

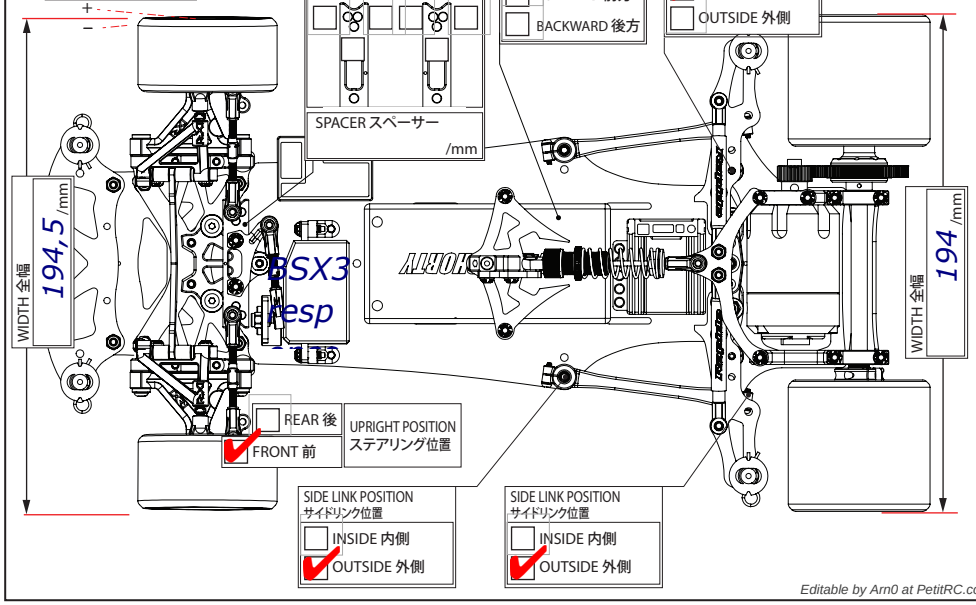

REAR 後 ✔ FRONT 前

UPRIGHT POSITION ステアリング位置

SIDE LINK POSITION サイドリンク位置: ☐ INSIDE 内側 ✔ OUTSIDE 外側

SIDE LINK POSITION サイドリンク位置: ☐ INSIDE 内側 ✔ OUTSIDE 外側

Editable by Arn0 at PetitRC.com

TIRE SETTING タイヤセッティング

FRONT フロント	REAR リア
TIRE タイヤ: Crc 2314	TIRE タイヤ: Crc 2314
DIAMETER 直径: /mm	DIAMETER 直径: /mm
ADDITIVE グリップ剤: LRP Carpet2	ADDITIVE グリップ剤: LRP Carpet2
ADDITIVE TIME 時間: 15 /MINS	ADDITIVE TIME 時間: 15 /MINS
ADDITIVE AREA 塗り幅	ADDITIVE AREA 塗り幅

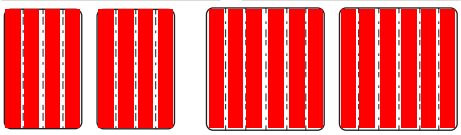

MOTOR モーター	Team Scream 17.5 TURNS	ROTOR ローター	/mm	MOTOR TIMING 進角	42 °
PINON GEAR ピニオンギア	34 T	SPUR GEAR スパーギア	88 T	FINAL RATIO ギヤー比	2.588235294117647
ROLLOUT 指数	0				

ESC アンプ	SMC RF170	SETUP セット	
BATTERY バッテリー	SILVERBACK	BODY ボディー	PF Corvette ZR1
TOTAL WEIGHT 全備重量	1027 /grams		

Rear solid axle - chassis brace of P10W (220136) - add WTF Fan for motor

MEMO メモ